atlantic

FRENCH BRAND
SINCE 1968

KATALOG PRODUKTÓW
WRAZ Z CENNIKIEM
2020

edycja 1

- Ogrzewacze wody
- Grzejniki elektryczne
- Suszarki łazienkowe
- Energie odnawialne

www.atlantic-polska.pl

włącz ecologiczne myślenie

atlantic
ogrzewamy wodę i powietrze

OGRZEWANIE WODY, OGRZEWANIE POWIETRZA, KLIMATYZACJA I WENTYLACJA, GROUPE ATLANTIC

opracowuje wysokowydajne rozwiązania, które są zarówno konkurencyjne, jak i przyjazne dla środowiska. Będąc dystrybuowanymi w ponad 70 krajach, są one przeznaczone do domów jednorodzinnych, zbiorowego zakwaterowania, sklepów, szkół, lotnisk, szpitali i wszystkich innych budynków komercyjnych.

Ogrzewamy wodę i powietrze

- **14 strategicznych** i wiodących marek
- **8000 pracowników** na świecie
- **25 zakładów przemysłowych**
- **Obrót w wysokości 1,85 mld EUR**
- **4 % obrotu** przeznaczane na badania i rozwój
- Produkty wprowadzane do obrotu w ponad **70 krajach**

www.groupe-atlantic.com
www.atlantic-polska.pl
www.acv.com

GROUPE ATLANTIC

atlantic ideal BOILERS Jauter Thermor ygnis GLEDHIL lazzarini Hamworthy AE Austria Email Keston erensan Triangle Tube ACV

Spis treści

str. 4 SYSTEMY STEROWANIA

4-5 WPROWADZENIE

6 COZYTOUCH
7 COZYTOUCH PASS
7 CHRONOPASS
8 DIGI PILOT
8 HOMECONTROL
9 A59
9 A75/A78

str. 10 GRZEJNIKI ELEKTRYCZNE

10-15 WPROWADZENIE

18 F119 STOJĄCY
20 F125
22 ALTIS WI-FI
24 SOLIUS WI-FI
26 AGILIA
30 GALAPAGOS
32 DIVALI HORIZONTAL
32 DIVALI VERTICAL
32 DIVALI PLINTHE
32 DIVALI HORIZONTAL ANTHRACITE
32 DIVALI VERTICAL ANTHRACITE
32 DIVALI PLINTHE ANTHRACITE

str. 36 SUSZARKI ŁAZIENKOWE

36-39 WPROWADZENIE

42 TELIA
44 2012 SLIM
46 2012 CLASSIC
48 2012 CHROM
50 2012 ANTHRACITE
52 DORIS
54 DORIS VENTILO
56 DORIS MIXT
58 NEFERTITI INITIAL
60 NEFERTITI INITIAL ANTHRACITE
62 NEFERTITI MIXT
64 SERENIS
66 SERENIS VENTILO
68 SENSIUM WHITE
68 SENSIUM BLACK

str. 72 OGRZEWACZE WODY

72-77 WPROWADZENIE

80 OPRO SMALL
82 OPRO + V
84 OPRO + H
86 CUBE
88 ACCESS
90 VERTIGO WI-FI
94 VIZENGO
98 VSRS
100 CORTHERM

str. 102 ZASOBNIKI C.W.U.

104 INDIRECT
106 DUO
108 MILEO
110 CONFORTO
112 CORSUN 1
114 CORSUN 2

str. 116 ENERGIE ODNAWIALNE

116-121 WPROWADZENIE

124 EXCELIA AI TRI
124 EXCELIA AI TRI HP
126 EXCELIA AI TRI DUO
126 EXCELIA AI TRI HP DUO
128 EXTENSA AI
130 EXTENSA AI DUO
132 AUREA M
136 AKCESORIA
138 PANAMA
140 EGEO
142 EXPLORER AI
142 EXPLORER AI COIL

SYSTEMY STEROWANIA

Szybko reagujący system sterowania pozwala na mniejszą konsumpcję energii i skutecznie podnosi komfort użytkowy danego pomieszczenia.

Atlantic oferuje szereg rozwiązań w tym zakresie, które powinny być pomocne w realizacji powyższych założeń.

Od dziś inteligentne sterowanie przy pomocy systemu COZYTOUCH staje się rzeczywistością.

Możesz nie tylko sterować danym urządzeniem, ale również zarządzać jego realnym zużyciem energii.

Wszystko jest bardzo proste i przejrzyste.

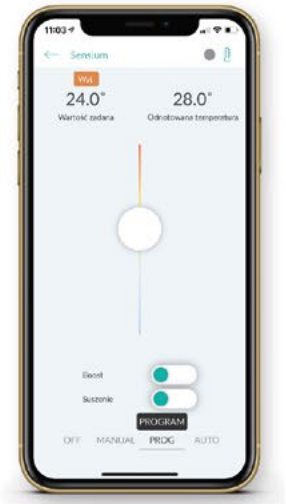

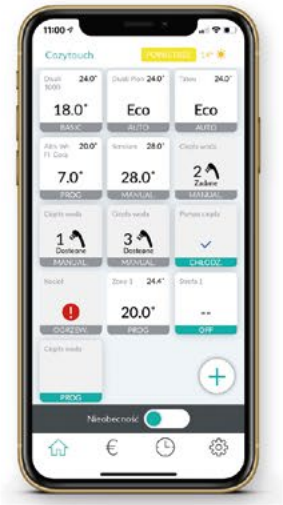

Mam możliwość wyboru opcji komfortu termicznego gdziekolwiek jestem i kiedykolwiek chcę

Z łatwością **zarządzam** opcjami ogrzewania w czasie mojej nieobecności

Mogę wyświetlić zużycie energii i kwotę zaoszczędzoną na ogrzewaniu

Grzejnik automatycznie obniża temperaturę, gdy nie ma mnie w domu.

MOŻESZ OBEJRZEĆ FILM SKANUJĄC KOD

Ponieważ nasze urządzenia wyposażone w protokół IO HOMECONTROL są kompatybilne z systemem inteligentnego domu firmy somfy®, możesz teraz stworzyć swój własny inteligentny dom lub mieszkanie, którym będziesz zarządzać zdalnie.

io homecontrol®

somfy

Dlaczego sterowanie ogrzewaniem elektrycznym może być ekonomiczne?

ISTNIEJĄ 3 POWODY:

- nie wymaga dodatkowych kosztów utrzymania,
- jeden rachunek za energię dla całego domu/mieszkania/biura etc.,
- inteligentne i funkcjonalne rozwiązania, które umożliwiają zwiększenie oszczędności aż do 45% w skali roku. Poniżej przedstawiamy realne przykłady obrazujące zużycie oraz koszt energii w poszczególnych gospodarstwach domowych.

PRZYKŁAD 2 RODZIN, KTÓRE ZAKUPIŁY GRZEJNIKI Z SYSTEMEM

Pilotage **Intelligent**

Badanie zostało przeprowadzone w marcu 2014 roku przez przedsiębiorstwo PowerMetrix w mieszkaniach na terenie Francji, zlokalizowanych w miastach Tourettes (83) oraz Vienne (38).

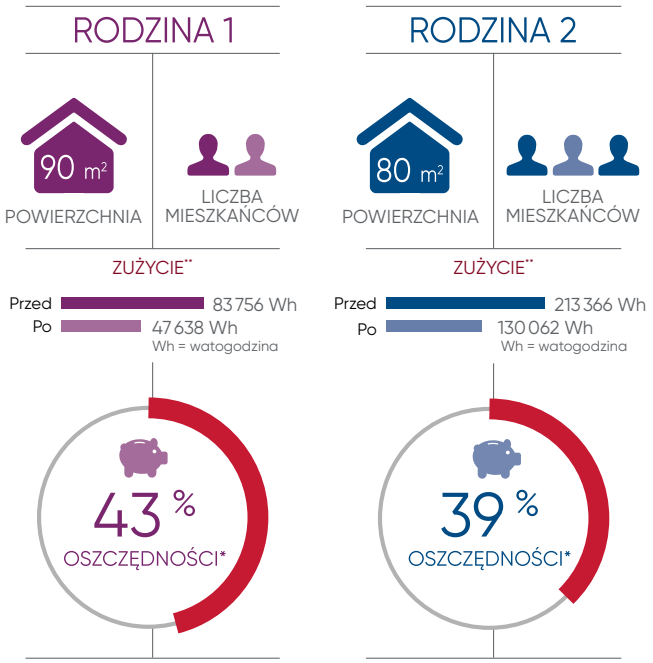

* w stosunku do grzejnika 1. generacji
** całkowite zużycie ogrzewania przed i po instalacji grzejników wyposażonych w system Inteligentnego Pilotażu

STERUJ SWOIMI PRAGNIENIAMI I KOMFORTEM

Protokół radiowy umożliwia zdalne zarządzanie pracą urządzeń przy użyciu aplikacji mobilnej, która pozwala na bardzo rozbudowaną kontolę parametrów pracy danego urządzenia oraz bieżących kosztów związanych z jego eksploatacją. Dzięki aplikacji możemy sterować pracą naszych urządzeń gdziekolwiek jesteśmy – i to w dowolnym czasie.

Możemy na bieżąco śledzić zużycie energii oraz kwotę zaoszczędzoną na ogrzewaniu.

TO TAKIE PROSTE

Jeśli posiadasz urządzenie wyposażone w inteligentny termostat: Divali, Galapagos, Oniris, Sensium, wystarczy jedynie dokupić opcję COZYTOUCH, podłączyć zawartą w niej centralkę do Twojego routera internetowego, potem pobrać naszą darmową aplikację mobiln i korzystać z bardzo wielu możliwości, jakie ma ona do zaoferowania.

Dzięki temu rozwiązaniu możemy stworzyć w domu dowolną liczbę stref sterowanych zdalnie i zupełnie indywidualnie.

Łączność pomiędzy aplikacją a urządzeniem jest dwukierunkowa, dzięki czemu każda zmiana poczyniona bezpośrednio na termostacie danego urządzenia będzie widoczna w aplikacji i na odwrót.

Cozytouch

Aplikacja COZYTOUCH do pobrania w:

Available on the App Store

ANDROID APP ON Google play

APLIKACJA UMOŻLIWIA:

- przypisanie dowolnego urządzenia do dowolnego pomieszczenia,
- tworzenie nazw własnych dla urządzeń, pomieszczeń i stref grzewczych,
- modyfikowanie aktualnych programów lub trybów pracy danego urządzenia czy strefy grzewczej,
- edytowanie wartości nastaw temperatury poszczególnych urządzeń,
- analizę kosztów zużycia energii dla danego urządzenia czy strefy grzewczej w określonej jednostce czasu,
- planowanie naszej nieobecności w domu, biurze lub mieszkaniu.

Cały czas prowadzimy zaawansowane prace nad rozbudową tego systemu. Już niedługo będzie możliwe sterowanie pracą kolejnych urządzeń, tj. pomp ciepła, elektrycznych ogrzewaczy wody, grzejników łazienkowych, klimatyzacji i wentylacji, rolet etc.

MOŻESZ OBEJRZEĆ FILM SKANUJĄC KOD

COZYTOUCH

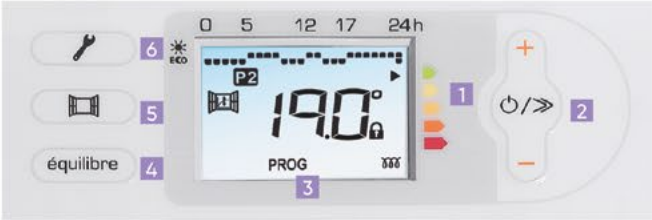

1 Wskaźnik zużycia energii
2 Wielofunkcyjny przełącznik włącz/wyłącz/ zmień zakres temp.
3 Wielofunkcyjny wyświetlacz LCD
4 Przycisk programu oszczędzania energii
5 Funkcja wietrzenie/wykrywanie otwarcia okna
6 Przycisk programowania

Total Confort by atlantic

sweet control

System SWEET CONTROL to połączenie 2 czujników – ruchu i światła – które wykrywają obecność osób w pomieszczeniu. W połączeniu z termostatem cyfrowym, samoczynnie steruje pracą urządzenia.

Termostaty cyfrowe z racji stosowania coraz to bardziej zaawansowanych procesorów, posiadają wiele użytecznych funkcji i zakresów pracy:

KOMFORT – temperatura pomieszczeń oczekiwana podczas przebywania w nich osób w celu zapewnienia maksymalnie komfortowej atmosfery.

EKO – temperatura pomieszczeń obniżona do poziomu ekonomicznego, np. podczas nieobecności domowników lub w nocy podczas snu.

ANTYZAMARZANIE – temperatura pomieszczeń utrzymana na stałym poziomie ±7°C, np. podczas przedłużonej nieobecności domowników lub zimowych wakacji.

PROGRAM – bezpośrednia współpraca urządzenia z programatorem zarządzającym lub możliwość wyboru jednego z kilku fabrycznie przygotowanych programów funkcyjnych.

STOP – zatrzymanie pracy oraz wyłączenie urządzenia.

WSKAŹNIK ZUŻYCIA ENERGII – informujący w sposób bardzo obrazowy, ile energii zużywa nasze urządzenie w danym momencie.

KALIBRACJA TEMPERATURY – umożliwia korektę zakresu temperatury termostatu ze stanem faktycznym.

EQUALIBRE – automatyczne przejście z zakresu temperatury Komfort do temperatury Eko, bez konieczności ingerencji w ustawienia zaprogramowane.

PROGRAMY FABRYCZNE – wprowadzone fabrycznie do pamięci mikroprocesora 3 programy fabryczne, z których użytkownik może korzystać.

WIETRZENIE – automatyczny system wykrywania otwartych okien.

24h auto – system automatycznie załączający daną funkcję urządzenia w cyklu 24-godzinnym.

Centrala sterująca pracą systemu COZYTOUCH.

Umożliwia drogą radiową zdalne zarządzanie pracą urządzeń współpracujących z nią.

Aplikacja mobilna COZYTOUCH umożliwia zdalną, bardzo rozbudowaną kontrolę parametrów pracy danego urządzenia oraz bieżących kosztów związanych z jego eksploatacją.

Dzięki aplikacji możemy sterować pracą naszych urządzeń gdziekolwiek jesteśmy – i to w dowolnym czasie.

Możemy na bieżąco śledzić zużycie energii oraz kwotę zaoszczędzoną na ogrzewaniu.

1 RJ45 łącze Ethernet
2 Port zasilania
3 Przycisk RESET
4 Przycisk PROG
5 Dioda LED

Charakterystyka techniczna	
w skład zestawu wchodzi	centralka, zasilacz sieciowy, przewód Ethernet, instrukcja
temperatura pracy	+5°C to 35°C
maksymalna wysokość pracy	<2000 m
kategoria zanieczyszczenia	Klasa 2
wymiary (wys./szer./gł.)	28 x 110 x 71 mm
pobór mocy	DC 5 V 120 mA Radio
zasilanie	zasilacz AC 5V DC 0,5 A, ~230 V, 50 Hz
częstotliwość	868,25 MHz, 868,95 MHz, 869,85 MHz
cena netto (zł)	557
cena brutto (zł)	685
referencja	001 231

PROMOTELEC - CE - NF - Classe II - IP 20

MOŻESZ OBEJRZEĆ FILM SKANUJĄC KOD

Aplikacja COZYTOUCH do pobrania w:

Available on the App Store

ANDROID APP ON Google play

COZYTOUCH PASS

Jeśli posiadasz urządzenie z funkcją Pilotage Inteligente (PANAMA, F119, 2012, DORIS Mixt) i chcesz nim sterować zdalnie przy użyciu aplikacji mobilnej, wówczas oprócz zakupu centralki COZYTOUCH, niezbędny będzie również zakup dodatkowej opcji w postaci zewnętrznego sterownika COZYTOUCH PASS.

Sterownik COZYTOUCH PASS łączy się szeregowo z danym urządzeniem lub grupą urządzeń. COZYTOUCH PASS może obsłużyć do 15 urządzeń, połączonych ze sobą w jednej strefie.

Wówczas wszystkie urządzenia połączone ze sobą w obiegu szeregowym lub równoległym, będą wykonywały te same polecenia przesyłane za pośrednictwem sterownika COZYTOUCH PASS.

Nadajnik COZYTOUCH Pass

COZYTOUCH PASS, podłączony indywidualnie do jednego urządzenia, pozwala na jego indywidualną parametryzację:

- przypisanie dowolnego urządzenia do dowolnego pomieszczenia,
- tworzenie nazwy własnej dla urządzenia, pomieszczenia i strefy grzewczej,
- modyfikowanie aktualnego programu pracy lub trybu pracy danego urządzenia i strefy grzewczej,
- edytowanie wartości nastaw temperatury poszczególnych urządzeń,
- analizę kosztów zużycia energii dla danego urządzenia czy strefy grzewczej w określonej jednostce czasu,
- planowanie naszej nieobecność w domu, biurze lub mieszkaniu.

Charakterystyka techniczna	
zasilanie	~230 V, 50 Hz
obsługa	1 strefa grzewcza (maks. 15 urządzeń pracujących w strefie)
podłączenie	przewód sterujący (kolor czarny) 0,05 A max 230 V
sposób montażu	na ścianie
wymiary (wys./szer./gł.)	135 x 70 x 22 mm
temperatura pracy	0°C +80°C
częstotliwość	868 MHz
cena netto (zł)	159
cena brutto (zł)	196
referencja	602 251

PROMOTELEC - CE - NF - Classe II - IP 20

Cały czas prowadzimy zaawansowane prace nad rozbudową tego systemu. Już niedługo będzie możliwe sterowanie pracą kolejnych urządzeń, tj. pomp ciepła, elektrycznych ogrzewaczy wody, grzejników łazienkowych, klimatyzacji i wentylacji, rolet etc.

MOŻESZ OBEJRZEĆ FILM SKANUJĄC KOD

CHRONOPASS

CHRONOPASS to programator, który można zainstalować w dowolnym produkcie z serii PASS PROGRAM. Po zainstalowaniu staje się on niewidocznym elementem urządzenia.

Programator umożliwia komfortowe zarządzanie, zarówno pojedynczym grzejnikiem, jak również całym systemem grzewczym, opartym na urządzeniach z gamy PASS PROGRAM lub gamy NUMERIC (termostat elektroniczny).

Programator obsługuje 1 strefę grzewczą, w której jest w stanie sterować pracą aż 15 urządzeń.

Programator daje użytkownikowi możliwość zmiany parametrów jego pracy w dowolnym momencie.

CHRONOPASS pozwala zaprogramować cały tydzień, w którym do wyboru mamy 3 niezależne programy oraz 2 rodzaje temperatur dla każdego z nich.

Dzięki nim użytkownik z dużą elastycznością może dopasować komfort pracy urządzeń do swoich potrzeb.

Grzejnik, w którym został umieszczony CHRONOPASS, za pośrednictwem przewodu sterującego przesyła do pozostałych urządzeń informacje, które zostały przez nas uprzednio zaprogramowane. W ten sposób zapewnia przejście kolejnych urządzeń do pracy w wymaganym zakresie temperatur, zgodnie z 24-godzinnym przedziałem czasowym.

1 Aktualny dzień
2 Aktualny czas
3 Dioda sygnalizacyjna
4 Wizualizacja dni pracy w programie 1
5 Pokrętło nawigacji
6 Przycisk modyfikacji danych
7 Przycisk zatwierdzający ustawiony parametr
8 Programator tygodniowy (CHRONOPASS)
9 Podłączenie elektryczne
10 Kieszeń programatora (INTERFEJS)
11 Program 1
12 Program 2
13 Program 2

Interfejs

Interfejs to specjalna kieszeń, umożliwiająca zainstalowanie programatora CHRONOPASS w dowolnym urządzeniu z gamy PASS PROGRAM. Umożliwia też zablokowanie programatora przed dostępem dzieci.

Charakterystyka techniczna	
zasilanie	~230 V, 50 Hz
zużycie energii	1 Wh
obsługa	1 strefa grzewcza (maks. 15 urządzeń pracujących w strefie)
podłączenie	kabel 2 x 2,5 mm² (GIFAM)
sposób montażu	do wnętrza interfejsu
wymiary (wys./szer./gł.)	105 x 66 x 13 mm
temperatura pracy	0°C +50°C
cena netto (zł)	310
cena brutto (zł)	381
referencja	602 014

PROMOTELEC - CE - NF - Classe II - IP 20

Aplikacja COZYTOUCH do pobrania w:

Available on the App Store

ANDROID APP ON Google play

DIGI PILOT

DIGI PILOT to programator naścienny, który może sterować urządzeniami pracującymi w 1 lub 2 oddzielnych strefach grzewczych.

DIGI PILOT wyposażony został w duży, czytelny i podświetlany ekran ciekłokrystaliczny, obrazujący w sposób graficzny szereg funkcji informujących użytkownika, np. o tym, w którym z programów i z jaką ustawioną temperaturą aktualnie pracuje.

Widoczne są również wskazania numeru strefy grzewczej, w której pracuje programator, aktualnego czasu oraz aktualnego trybu pracy. DIGI PILOT oferuje 3 możliwe do wyboru programy fabryczne Pr. 1, Pr. 2, Pr. 3, zapisane w pamięci programatora, które nie podlegają modyfikacji.

Dla każdego z dni tygodnia użytkownik może przypisać inny program.

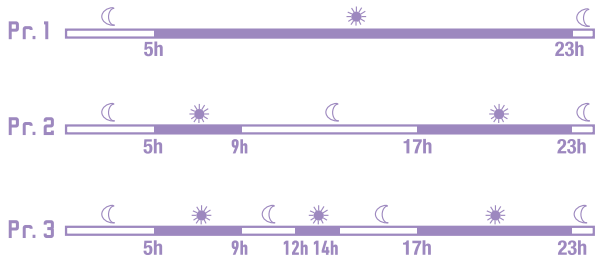

DIGI PILOT posiada blokadę rodzicielską, zawieszenie pracy programu z automatycznym powrotem do ustawień, możliwość wygaszenia ekranu, możliwość obniżenia temperatury Komfort o 1°C lub 2°C.

Jego nowatorski design stanowi istotny walor wizualny.

1 Wizualizacja strefy grzewczej
2 Zmiana ustawień czasu, dodawanie wartości
3 Zmiana ustawień czasu, odejmowanie wartości
4 Aktualny czas
5 Przycisk zmiany programu
6 Przycisk zawieszenia programu
7 Wizualizacja aktualnego trybu pracy
8 Wizualizacja czasowego zawieszenia programu
9 Wizualizacja blokady rodzicielskiej

Charakterystyka techniczna	
zasilanie	~230 V, 50 Hz
zużycie energii	1 Wh
obsługa	2 strefa grzewcza (maks. 15 urządzeń pracujących w 1 strefie)
podłączenie	kabel 4 x 1,5 mm² (GIFAM)
sposób montażu	na ścianie (puszka przyłączeniowa)
wymiary (wys./szer./gł.)	84,7 x 89,7 x 28,5 mm
temperatura pracy	0°C +40°C
cena netto (zł)	208
cena brutto (zł)	256
referencja	602 032

PROMOTELEC - CE - NF - Classe II - IP 20

HOMECONTROL

HOMECONTROL jest programatorem naściennym, który z dowolnego miejsca budynku może sterować pracą lub sczytywać parametry pracy urządzeń z nim współpracujących w zupełnie oddzielnych strefach grzewczych.

Programator potrafi również wyświetlać aktualne dane, dotyczące planowanego zużycia energii elektrycznej przez poszczególne urządzenia bądź strefy grzewcze.

Posiada bardzo rozbudowany programator, w którym istnieje możliwość dokładnego obniżenia poziomu temperatur, dzięki czemu możliwe jest osiągnięcie dodatkowych oszczędności na zużywanej energii nawet o 15% w skali roku.

Programator umożliwia komfortowe zarządzanie ogrzewaniem ciepłej wody użytkowej, klimatyzacją, wentylacją, roletami okiennymi, siecią gniazdek elektrycznych, pracą pomy ciepła, czy też grzejnikami elektrycznymi obsługującymi protokół IO-HOMECONTROL.

Współpracuje również z urządzeniami wyposażonymi w sterownik COZYTOUCH PASS, tworząc przy ich udziale nowe strefy grzewcze.

Programator daje użytkownikowi możliwość zmiany parametrów jego pracy w dowolnym momencie.

Pozwala również zaplanować nieobecność domowników na dowolnie wybrany okres czasu.

1 Wyświetlacz
2 Wejście do menu
3 Pokrętło nawigacji
4 Przycisk cofnij

HOMECONTROL pozwala zaprogramować cały tydzień dla nawet 8 stref grzewczych.

W obrębie 1 strefy grzewczej jest on w stanie zarządzać pracą maksymalnie 15 urządzeń.

Pozwala też na szybką zmianę zaprogramowanych uprzednio ustawień w dowolnym momencie.

Posiada blokadę rodzicielską, czasowe zawieszenie pracy danego programu, zawieszenie pracy programu z automatycznym powrotem do ustawień, automatyczną zmianę czasu letniego na zimowy, niewielkie wymiary oraz wygaszacz ekranu.

Charakterystyka techniczna	
zasilanie	bateryjne
zużycie energii	1 Wh
obsługa	2 strefa grzewcza (maks. 15 urządzeń pracujących w 1 strefie)
podłączenie	kabel 4 x 1,5 mm² (GIFAM)
sposób montażu	na ścianie (puszka przyłączeniowa)
wymiary (wys./szer./gł.)	170 x 70 x 20 mm
temperatura pracy	0°C +40°C
cena netto (zł)	349
cena brutto (zł)	429
referencja	602 250

PROMOTELEC - CE - NF - Classe II - IP 20

A59

A59 jest naściennym, sterownikiem modulującym, który oferuje możliwość zaawansowanego monitorowania temperatury w naszym domu.

A59 to programator współpracujący z gamą pomp ciepła Alfea AI.

Może być on przypisany wyłącznie do 1 obiegu grzewczego, umożliwiając komfortowe zarządzanie strefą grzewczą, z którą jest sparowany.

W przypadku rozbudowy układu instalacji o 2 obieg grzewczy, istnieje możliwość zastosowania kolejnego czujnika temperatury, w celu jego indywidualnego monitorowania.

Zasilanie programatora może być realizowane poprzez przewód elektryczny z pompy ciepła lub bateryjnie.

Przy użyciu sterownika możemy zmieniać temperaturę w pomieszczeniu na czas 24h (derogacja), co pozwoli na automatyczny powrót do pierwotnie zadanego programu po upływie tego czasu.

Przy pomocy sterownika możemy ustawić tryb nieobecności nawet na okres 30 dni, co pozwoli pompie ciepła na pracę w trybie anty-zamarzaniowym, po którego upływie urządzenie wróci do nastawionego przez nas programu bazowego.

1 Wyświetlacz
2 Nawigacja/zmiana trybu
3 Zwiększenie wartości zadanej/przejście do następnego ekranu
4 Zmniejszenie wartości zadanej/przejście do następnego ekranu
5 Tryb wakacyjny

Protokół IO umożliwia współpracę programatora z aplikacją mobilną COZYTOUCH, dzięki której z dowolnego miejsca, w dowolnym momencie możemy kontrolować i zarządzać komfortem cieplnym budynku oraz ciepłej wody użytkowej.

Przy użyciu smartfonu lub tabletu możemy wizualizować zużycie energii oraz aktywować i dezaktywować dostępne tryby pracy.

Programator posiada również funkcje kalibracji, czasowego zawieszenie pracy danego programu oraz zawieszenie pracy programu z automatycznym powrotem do poprzednich ustawień.

Charakterystyka techniczna	
zasilanie	bateryjne lub przewodowe
zużycie energii	1 Wh
obsługa	1 strefa grzewcza
podłączenie	kabel 2 x 1 mm² (GIFAM)
sposób montażu	na ścianie
wymiary (wys./szer./gł.)	100 x 100 x 25 mm
temperatura pracy	0°C +40°C
cena netto (zł)	440
cena brutto (zł)	541
referencja	074 231*

Promotelec - CE - NF - Classe II - IP 20

A75/78

A75/A78 jest programatorem naściennym, umożliwiającym zaawansowane sterowanie pracą pompy ciepła Alfea AI z dowolnego miejsca budynku.

Bezprzewodowa komunikacja pomiędzy programatorem a pompą ciepła umożliwia zarządzanie 1 strefą grzewczą oraz przygotowaniem ciepłej wody użytkowej.

Umożliwia programowanie strefy grzewczej i programowanie produkcji c.w.u. na cały tydzień, a także na monitorowanie konsumpcji energii elektrycznej przez urządzenie z rozbiciem jej na koszty związane z ogrzewaniem budynku oraz produkcji c.w.u.

W przypadku rozbudowy układu instalacji o 2 obieg grzewczy istnieje możliwość zastosowania kolejnego czujnika temperatury, w celu indywidualnego monitorowania kolejnego obiegu.

Zasilanie programatora może być realizowane poprzez przewód elektryczny z pompy ciepła lub bateryjnie.

Wbudowana we wnętrzu sonda programatora pozwala na bardzo dokładny pomiar temperatury otoczenia.

Protokół IO umożliwia współpracę programatora z aplikacją mobilną COZYTOUCH, dzięki której, z dowolnego miejsca, w dowolnym momencie możemy kontrolować i zarządzać komfortem cieplnym budynku oraz ciepłej wody użytkowej.

1 Wyświetlacz
2 Przycisk dostępu do menu
3 Pokrętło nawigacyjne/ przycisk zatwierdzenia
4 Przycisk cofnij

Kontrola energii elektrycznej może obejmować poszczególne urządzenia bądź strefy grzewcze.

Przy użyciu smartfonu lub tabletu możemy wizualizować jej zużycie oraz aktywować i dezaktywować dostępne tryby pracy.

Programator posiada również funkcje kalibracji, czasowego zawieszenie pracy danego programu, zawieszenie pracy programu z automatycznym powrotem do ustawień, automatyczną zmianę czasu letniego na zimowy, pracę w trybie chłodzenia oraz planowania nieobecności domowników na wybrany okres czasu.

Charakterystyka techniczna		
model	A75	A78
zasilanie	przewodowe	bateryjne
zużycie energii	1 Wh	
obsługa	1 strefa grzewcza + c.w.u. (możliwość rozbudowy)	
podłączenie	kabel 2 x 0,5-1,5 mm²	-
sposób montażu	na ścianie (puszka przyłączeniowa)	na ścianie
wymiary (wys./szer./gł.)	150 x 80 x 50 mm	
temperatura pracy	0°C +40°C	
cena netto (zł)	500	700
cena brutto (zł)	615	861
referencja	074 213	074 214

Promotelec - CE - NF - Classe II - IP 20

Chcę rozwiązań zawsze oferujących komfort

Odpowiedni dobór ogrzewania elektrycznego to przede wszystkim odpowiedni wybór urządzenia. Jakość i charakter wytworzonego ciepła, zdolność przystosowania się do wszelkiego rodzaju aranżacji oraz stylu życia, stanowią jego kolosalną przewagę.

Atlantic pozwoli Ci cieszyć się z optymalnego komfortu cieplnego w każdych okolicznościach.

Czy ogrzewanie elektryczne ma sens?

Ogrzewanie elektryczne to bardzo przyjazna oraz inteligentna technologia, która daje pewność posiadania odpowiedniej ilości ciepła w odpowiednim miejscu i czasie.

Jest to rozwiązanie w pełni komfortowe dla każdego rodzaju pomieszczeń (mieszkanie nowe, modernizowane, hotele, biura, sklepy, przedszkola, szkoły etc.).

Nie wymaga specjalnego pomieszczenia na składowanie opału, nie ma potrzeby budowy komina, nie występuje tu niebezpieczeństwo zaczadzenia spalinami, nie grozi nam wybuch gazu, nie ma niebezpieczeństwa przecieków instalacji oraz jej zamarznięcia.

Istotną zaletą jest relatywnie niski koszt inwestycyjny systemu oraz jego eksploatacji.

Komfortowy poziom temperatur osiągany jest szybko, ponieważ blisko 100% energii przekształcane jest w ciepło.

Nie jest konieczny system rur łączących urządzenia, które niosą ze sobą duże straty energii.

Niewielki jest również nakład prac związanych z instalacją i konserwacją. Łatwość utrzymania w czystości, troska o bezpieczeństwo dzieci to kolejne jego atuty.

W porównaniu do tradycyjnych źródeł energii (gaz, olej, węgiel) jest to system proekologiczny, który emituje do atmosfery niewielkie ilości $C0_2$ i może być wytwarzany przez odnawialne źródła energii.

System elektryczny jest idealnym rozwiązaniem dla miejsc, które szybko ulegają wychłodzeniu.

Długa żywotność produktów gwarantuje wieloletni komfort ich użytkowania.

rodzaj lokalu	powierzchnia mieszkalna (m²)	liczba domowników	ilość zużytej energii (kWh/rok)	średni koszt zużytej energii (zł/rok)**
mieszkanie w bloku	48	1	5 587	2 794
mieszkanie w bloku	48	4	8 175	4 088
mieszkanie w bloku	101	1	9 884	4 942
mieszkanie w bloku	101	4	14 312	7 156
dom drewniany*	125	1	5 400	2 700
dom drewniany*	144	4	8 781	4 391
dom murowany	136	1	6 150	3 075
dom murowany	150	4	10 970	5 485

powyższe dane mają charakter jedynie szacunkowy
* konstrukcja szkieletowa
** do wyliczeń przyjęto wartość 0,50 zł/kWh

Tabela uwzględnia całkowite zużycie energii, w skład którego wchodzi oświetlenie, ogrzewanie, sprzęt AGD oraz sprzęt RTV. Blok mieszkalny oraz dom wolnostojący zostały ocieplone.
We wszystkich pomieszczeniach mieszkalnych zainstalowano sieć grzejników konwekcyjnych Atlantic, sterowanych programatorem CHRONOPASS.
Ciepła woda użytkowa wytwarzana jest przez elektryczny ogrzewacz wody model VM100N4 o pojemności 100 L.
Kuchnia wyposażona została w elektryczną płytę grzejną oraz piekarnik.

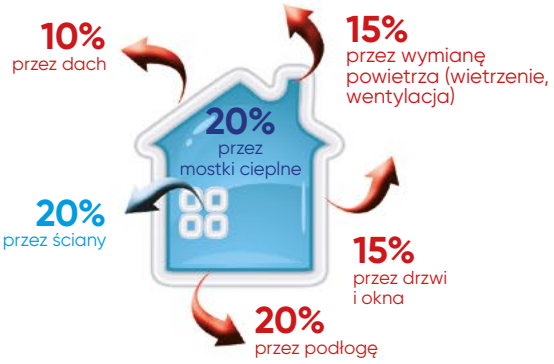

ILE KOSZTOWAĆ BĘDZIE EKSPLOATACJA?

Zużycie energii elektrycznej zależy od liczby użytkowników, ich indywidualnych preferencji względem komfortu cieplnego, czasu przebywania w pomieszczeniach oraz liczby i rodzaju zastosowanych urządzeń.

Średniej wielkości gospodarstwo domowe zużywa około 2000 kWh energii elektrycznej rocznie (bez ogrzewania oraz ciepłej wody użytkowej).

Według statystyk ogrzewanie budynku stanowi 71% całego zużycia energii, ciepła woda 15%, sprzęt AGD 7%, sprzęt RTV 5%, a oświetlenie 2%.

Po lewej przedstawiamy realne przykłady obrazujące zużycie oraz koszt energii w poszczególnych domostwach.

JAK ZAPROJEKTOWAĆ SYSTEM OGRZEWANIA?

Wydajny system ogrzewania elektrycznego to nie tylko kwestia zastosowania odpowiednich urządzeń. Już na etapie projektowania należy uwzględnić takie czynniki, jak konstrukcja budynku, sterowanie czy inne źródła ciepła (np. system solarny, kominek etc.).

System ogrzewania to inwestycja długoterminowa, więc istotnym czynnikiem jest jego niezawodność, koszt eksploatacji oraz całkowity koszt inwestycji. Trzeba pomyśleć o właściwej izolacji oraz wentylacji budynku. Dom musi przecież oddychać.

Wypełniające go powietrze trzeba również co jakiś czas poddawać wymianie. Wilgotność powietrza powinna się wahać w przedziale 40-60%.

Konstrukcja podłogi powinna być też odpowiednio izolowana termicznie, by ciepło wytwarzane przez urządzenia kierowało się wyłącznie ku górze.

Znacząco poprawi to stopień energooszczędności budynku.

Jak w każdym innym systemie, trzeba również uwzględnić straty ciepła.

Straty ciepła dla budynków nowych i izolowanych wynoszą średnio od 15 do 25 W/m³.

Dla domu dobrze izolowanego możemy przyjąć wartość <10 W/m³.

Bardzo istotnym jest również umiejscowienie urządzeń wewnątrz pomieszczeń.

Rozwiązaniem optymalnym jest montaż grzejnika bezpośrednio pod oknem, alternatywą zaś pozostaje jego instalacja na ścianie bocznej lub przeciwległej. Po lewej przedstawiamy realne przykłady obrazujące zużycie oraz koszt energii w poszczególnych gospodarstwach domowych.

Odczucie komfortu jest bardzo subiektywne, różni się ono znacznie w zależności od rodzaju pomieszczenia, liczby otworów okiennych, kubatury pomieszczenia oraz jego przeznaczenia.

To właśnie te parametry integruje w sobie komfort, którego oczekują użytkownicy urządzeń elektrycznych.

POMIESZCZENIE GOSPODARCZE
oczekiwanie:
szybki wzrost temp.
propozycja Atlantic:
SOLIUS, F119

ŁAZIENKA
oczekiwanie:
szybki wzrost temp.
propozycja Atlantic:
SENSIUM,
NEFERTITI

KUCHNIA
oczekiwanie:
suszenie ręczników
propozycja Atlantic:
2012, DORIS

HOL
oczekiwanie:
stabilna temperatura
propozycja Atlantic:
GALAPAGOS,
SOLIUS

SALON
oczekiwanie:
łagodne ciepło,
czyste powietrze
propozycja Atlantic:
DIVALI, AGILIA

SYPIALNIA
oczekiwanie:
łagodne ciepło,
czyste powietrze
propozycja Atlantic:
SOLIUS, F119

POKÓJ DZIECIĘCY
oczekiwanie:
łagodne ciepło,
czyste powietrze
propozycja Atlantic:
SOLIUS, F119

CZY WARTO STEROWAĆ SYSTEMEM GRZEWCZYM?

Bardzo ważnym elementem instalacji jest sterowanie.

Nie powinniśmy o tym zapomnieć.

Dlaczego?

Precyzyjne sterowanie pozwala na szybką reakcję oraz zmianę parametrów pracy urządzenia, dając wymierne oszczędności oraz wysoki poziom komfortu cieplnego. Obniżenie temperatury choćby o 1°C powoduje oszczędność rzędu 7% w wydatkach przeznaczonych na energię.

Zastosowanie jakiegokolwiek systemu sterowania pozwala na osiągnięcie oszczędności rzędu 10-30% w skali roku.

Dzięki aplikacji mobilnej COZYTOUCH, możesz teraz w bardzo prosty sposób kontrolować i zarządzać swoimi domowymi urządzeniami z dowolnego miejsca.

Możesz również skorzystać z opcji firmy somfy® i stworzyć swój własny inteligentny dom lub mieszkanie, którym będziesz również zarządzać zdalnie.

szczegółowy opis systemów sterowania znajduje się na str. 4-9

Czy ogrzewanie elektryczne ma sens?

KAŻDY MA SWOJE WYOBRAŻENIE KOMFORTU

Odczucie komfortu jest doświadczeniem indywidualnym i subiektywnym. Komfort zmienia się w zależności od wymiany temperatury pomiędzy naszym ciałem (wrażliwość skóry) a środowiskiem zewnętrznym, które modyfikuje komfort pomieszczenia. Dla zachowania dobrego samopoczucia różnica temperatur pomiędzy ścianami budynku/mieszkania oraz otaczającym nas powietrzem nie powinna przekraczać 3°C.

Komfort jest najbardziej zoptymalizowany wówczas, gdy temperatura powietrza jest równa temperaturze ścian i pozostaje stabilna bez względu na upływ czasu.

Najlepsze wartości temperatur dla pomieszczeń mieszkalnych kształtują się na poziomie: łazienka 22-24°C, pokój dziecięcy 22°C, pokój dzienny 20°C, kuchnia 18°C i sypialnia 16°C.

KILKA PRAKTYCZNYCH RAD

Przed instalacją urządzenia warto zapoznać się z załączoną instrukcją obsługi, która zawiera szczegółowe i przydatne informacje.

Bardzo ważną rzeczą jest zachowanie minimalnych odległości wewnątrz pomieszczeń:

– urządzenie należy zamocować zgodnie z zaleceniami instrukcji obsługi,

– nie należy instalować urządzenia w pobliżu źródeł przeciągu (zakłóciłoby to prawidłowy system regulacji grzejnika),

– nie należy ustawiać żadnych przeszkód (meble, grube zasłony) w odległości mniejszej niż 50 cm przed urządzeniem (zasłonięte grzejniki to 50% straconego ciepła),

– nie należy montować urządzeń w bezpośrednim sąsiedztwie otworów lub urządzeń sterujących wentylacją czy też klimatyzacją, oraz poniżej gniazdek elektrycznych, będących stale pod napięciem.

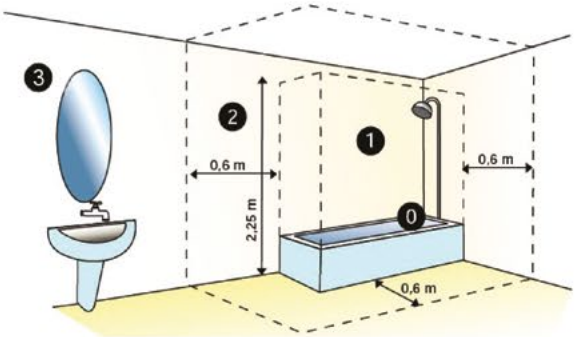

JAKIEJ MOCY URZĄDZENIE ZASTOSOWAĆ?

Za pomocą poniższej tabelki stosunkowo łatwo mogą Państwo określić niezbędną moc grzewczą.

rok budowy budynku, bloku	moc (W/m³)	moc (W/m³)	budynek z lepszą izolacją ścian i stropów	moc (W/m³)	moc (W/m³)
do maja '74	100	250	minimum: 20 cm	70	175
do lipca '75	80	200	minimum: od 12 do 15 cm	55	140
do marca '85	55	140	zalecane: od 10 do 12 cm	50	125
do stycznia '89	45	115	minimum: 8 cm	35	90
od stycznia '89	35	100	minimum: 5 cm	30	75

powyższe dane uwzględniają w swej wartości współczynnik nadwyżki ciepła o około 20%

JAK DOKONAĆ WŁAŚCIWEGO WYBORU URZĄDZENIA?

Krok następny to odpowiedni wybór urządzenia z gamy naszych produktów.

Pomożemy Państwu znaleźć model najbardziej dostosowany do Państwa potrzeb, uwzględniający wielkość danego pomieszczenia, miejsce, w którym będzie on instalowany, oraz rodzaj komfortu cieplnego, który jest przez Was preferowany.

Informacje zawarte w poniższym rozdziale na pewno w tym pomogą.

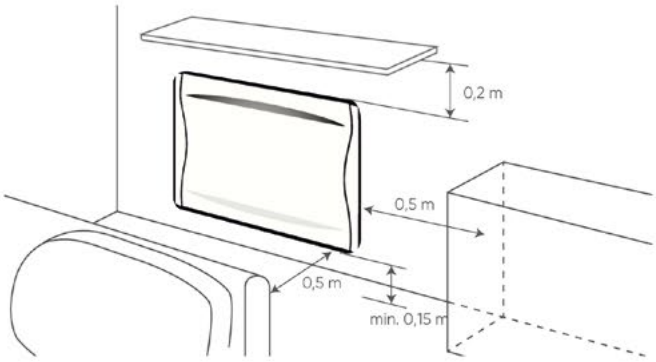

NORMY DOTYCZĄCE INSTALACJI W ŁAZIENKACH

Wszystkie nasze produkty spełniają wymogi aktualnie obowiązujących Dyrektyw Europejskich, uprawniających do oznaczania produktów znakiem CE.

Dzięki wykonaniu w wysokiej klasie bezpieczeństwa, nie wymagają one uziemienia ani zerowania. Jeśli planują Państwo zainstalować urządzenie w łazience, należy przestrzegać norm obowiązujących w tym zakresie. Pomieszczenie łazienki dzieli się na 4 strefy:

strefa 0: objętość wnętrza wanny lub prysznica – w tej strefie nie wolno instalować jakichkolwiek urządzeń elektrycznych,

strefa 1: przestrzeń od dna wanny lub prysznica do wysokości 2,5 m – w tej strefie nie wolno instalować jakichkolwiek urządzeń elektrycznych,

strefa 2: otoczenie wanny lub prysznica w promieniu do 0,6 m i wysokości do 2,5 m – dopuszcza się montaż urządzeń elektrycznych, posiadających odpowiednie zabezpieczenia i stopień ochrony (CLASSE II, IP24),

strefa 3: pozostała przestrzeń łazienki dopuszcza montaż urządzeń.

TOTAL CONFORT
nowy rodzaj ogrzewania

Wsłuchując się uważnie w potrzeby naszych Klientów i analizując je pod kątem zapewnienia największego komfortu cieplnego, poszukujemy optymalnych rozwiązań zgodnych z ich oczekiwaniami.

ZROZUMIEĆ KONSUMENTÓW

Przeprowadziliśmy serię badań konsumenckich mających na celu zdefiniowanie ich zasadniczych oczekiwań w zakresie komfortu dotyczącego lokalu/mieszkania/domu. Bez wątpienia ogrzewanie okazuje się elementem najważniejszym codziennego komfortu. Kolejne oczekiwanie to chęć lepszej kontroli zużycia energii.

KLASYFIKACJA OCZEKIWAŃ

W jaki sposób konsumenci określają pojęcie komfortu cieplnego? Jak określana jest jakość poszukiwanego ciepła dla swoich wymagań?

Jaki rodzaj ciepła preferowany jest dla salonu, sypialni, kuchni czy pokoju? Tego typu pytania umożliwiły nam identyfikację 5 kryteriów zasadniczych odczuwania komfortu cieplnego oczekiwanego przez konsumentów.

OCENA PARAMETRÓW JAKOŚCIOWYCH NASZYCH URZĄDZEŃ

Dział Badań i Rozwoju naszej firmy poddał badaniu w komorze biklimatycznej parametry jakościowe szeregu grzejników pod kątem 5 zasadniczych kryteriów komfortu oczekiwanego przez konsumentów. Uzyskane wyniki pomogły nam wyselekcjonować produkty, które najlepiej wypełniają kryteria konsumentów w zakresie komfortu cieplnego. Produkty, które spełniają te wymagania, zostały oznaczone logiem TOTAL CONFORT by Atlantic.

„Chcę mieć jednakową temperaturę w każdej części pomieszczenia".

Wynik testów laboratoryjnych:

Odczuwanie jednorodnej temperatury w pomieszczeniu zależy od wartości temperatur powietrza znajdującego się w strefie od 10 cm do 170 cm nad podłogą.

Nazywa się to gradientem „stopy-głowa". Jeśli różnica temperatur przekracza 1°C, powoduje to odczucie dyskomfortu.

Aspekty techniczne decydujące o urządzeniu:

Niska temperatura powietrza na wylocie oraz duża powierzchnia promieniowania.

Technologia Atlantic spełniająca powyższe kryteria:

ELEMENT GRZEWCZY Z ALUMINIUM | FLUID TERMO-PRZEWODZĄCY | ELEMENT GRZEWCZY Z ŻELIWA

„Chcę odczuwać ciepło łagodne i delikatne".

Wynik testów laboratoryjnych:

Odczuwanie łagodności ciepła związane jest z jakością promieniowania danego urządzenia, które powinno odpowiadać ciepłu emitowanemu przez człowieka.

Aspekty techniczne decydujące o urządzeniu:

Duża powierzchnia emisji ciepła, niska temperatura płyty przedniej, możliwie trwała emisja.

Technologia Atlantic spełniająca powyższe kryteria:

ELEMENT GRZEWCZY Z ALUMINIUM | FLUID TERMO-PRZEWODZĄCY | ELEMENT GRZEWCZY Z ŻELIWA

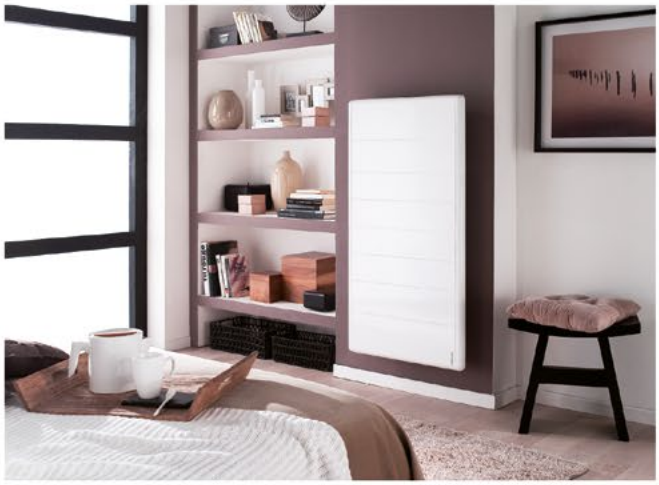

„Chcę powietrza przyjemnego do oddychania, niewysuszającego gardła".

Wynik testów laboratoryjnych:

W idealnych warunkach wilgotność względna w pomieszczeniu powinna mieścić się w zakresie 40-60%, a jej rozkład powinien być możliwie jednakowy.

Aspekty techniczne decydujące o urządzeniu:

Możliwie najniższa temperatura powietrza na wyjściu z urządzenia.

Technologia Atlantic spełniająca powyższe kryteria:

ELEMENT GRZEWCZY Z ŻELIWA

TECHNOLOGIE w służbie komfortu

„Chcę ciepła płynnego i trwałego".

Wynik testów laboratoryjnych:

Po wyłączeniu urządzenia ciepło powinno maleć płynnie i stopniowo, a nie gwałtownie.

Aspekty techniczne decydujące o urządzeniu:

Duża bezwładność wymiennika, która gwarantuje zdolność do stopniowego oddawania zmagazynowanej energii cieplnej.

Technologia Atlantic spełniająca powyższe kryteria:

ELEMENT GRZEWCZY Z ŻELIWA

DOUBLE DWA ELEMENTY GRZEWCZE

„Chcę szybko uzyskać idealną temperaturę".

Wynik testów laboratoryjnych:

Szybkość narastania temperatury zależy od reaktywności urządzenia. Oblicza się ją mierząc temperaturę niezbędną do podwyższenia temperatury pomieszczenia o 3,5°C.

Aspekty techniczne decydujące o urządzeniu:

Przewodnictwo materiału, z którego wykonany jest element grzewczy lub płyta czołowa, oraz jego wielkość, umożliwiają odpowiednią wymianę ciepła z otaczającym powietrzem.

Technologia Atlantic spełniająca powyższe kryteria:

ELEMENT GRZEWCZY Z ALUMINIUM

DOUBLE DWA ELEMENTY GRZEWCZE

W zależności od koncepcji elementu grzewczego, będącego wymiennikiem energii elektrycznej, grzejniki wytwarzają różne rodzaje ciepła. Atlantic wykorzystuje w swych produktach 3 technologie produkcji i wymiany ciepła: żeliwo, aluminium i płyn termoprzewodzący. Gwarantują one użytkownikowi komfort ciepła doskonale dostosowany do jego oczekiwań.

TECHNOLOGIA Z WYKORZYSTANIEM ŻELIWA:

Osoby preferujące ciepło otaczające i stałe w wyrazie, docenią zdolność żeliwa i jego dużą bezwładność. Ciepło zmagazynowane wewnątrz elementu grzewczego jest stopniowo oddawane do otoczenia. Grzejniki te, zwane radiatorami, wykonane są ze specjalnych materiałów i wykorzystują całą powierzchnię swej obudowy, by reagować bardzo szybko i efektywnie na każdą zmianę temperatury w pomieszczeniu.

Model wykorzystujący tę technologię:

DIVALI

ELEMENT GRZEWCZY Z ŻELIWA

TECHNOLOGIA Z WYKORZYSTANIEM ALUMINIUM:

Lekkie i dobrze przewodzące ciepło aluminium zaspokoi potrzeby tych, którzy chcą szybkiego wzrostu temperatury w celu korzystania z jednorodnego i stałego ciepła oraz powietrza dobrej jakości.

Dzięki płycie promieniującej ciepło rozprzestrzenia się w wielu kierunkach i zapewnia odczucie podobne do promieniowania słonecznego. Gwarantują również niewielką różnicę temperatur pomiędzy podłogą a sufitem. Idealne rozwiązanie w wysokich pomieszczeniach o dużej kubaturze.

Model wykorzystujący tę technologię:

SOLIUS

ELEMENT GRZEWCZY Z ALUMINIUM

TECHNOLOGIA Z WYKORZYSTANIEM PŁYNU GRZEWCZEGO:

Technologia ta uwiedzie osoby, poszukujące ciepła zbliżonego swym charakterem do ciepła ogrzewania centralnego. Płyn grzewczy przenosi ciepło w zamkniętym obwodzie celem przekazania go do obudowy zewnętrznej, wykonanej z aluminium, która następnie oddaje je do pomieszczenia. Ciepło przekazywane jest w sposób łagodny i długi. Nie wysusza też ono powietrza.

Model wykorzystujący tę technologię:

GALAPAGOS

FLUID TERMO-PRZEWODZĄCY

TECHNOLOGIA Z WYKORZYSTANIEM ALUMINIUM:

Konwektory w swej pracy wykorzystują efekt unoszenia się ciepłego powietrza, szybko ogrzanego przez element grzewczy, które wydostając się z urządzenia, powoduje przemieszczanie się mas powietrza w całym pomieszczeniu. Idealnie nadają się jako system wspomagający ogrzewanie lub w miejscu, w którym temperatura powietrza szybko się obniża.

Modele wykorzystujący tę technologię:

F119, F125, ALTIS

ELEMENT GRZEWCZY Z ALUMINIUM

GRZEJNIKI ELEKTRYCZNE

Konwektory elektryczne

str. 18

F119 STOJĄCY

str. 18

F125

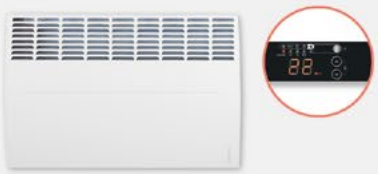

str. 20

NOWOŚĆ

ALTIS WI-FI

str. 22

Promienniki ciepła

str. 24

SOLIUS WI-FI

str. 24

Radiatory

str. 26

NOWOŚĆ

AGILIA

str. 26

GALAPAGOS

str. 30

DIVAL HORIZONTAL

str. 32

DIVALI VERTICAL

str. 32

DIVALI PLINTHE

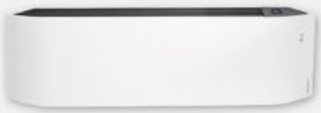

str. 32

DIVALI HORIZONTAL ANTHRACITE

str. 32

DIVALI VERTICAL ANTHRACITE

str. 32

DIVALI PLINTHE ANTHRACITE

str. 32

F119 STOJĄCY

Prosta forma, niezawodność, łatwa obsługa, współpraca z programatorem – to tylko niektóre z zalet tego modelu.

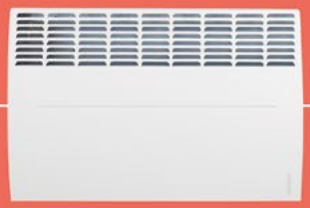

więcej informacji

PLUSY PRODUKTU

KOMFORT

- Bardzo krótki czas nagrzewania
- 5-stopniowy przełącznik trybów pracy: KOMFORT, EKO, ANTYZAMARZANIE, STOP, PROGRAM
- Blokada ustawień termostatu, np. przed dziećmi

EKONOMIA

- Niskotemperaturowy element grzewczy z dyfuzorem aluminiowym
- Elektroniczny termostat temperatury z mikroprocesorem i z płynną regulacją temperatury w zakresie od 7 do 30°C
- 3 zakresy temperatur pracy: KOMFORT, ANTYZAMARZANIE 7°C, EKO (temperatura KOMFORT pomniejszona o 3,5°C)

STEROWANIE

- Możliwość bezpośredniej instalacji programatora CHRONOPASS

INFO

- Przewód elektryczny zakończony wtyczką Euro
- Kolor biały (RAL9016, lakier epoxy-polyester)
- Zasilanie ~230 V/50 Hz
- Komplet nóżek w opakowaniu

W ZESTAWIE

komplet nóżek

KONWEKTOR ELEKTRYCZNY

OD 500 DO 2500 W

GWARANCJA 2 LATA

ELEMENT GRZEWCZY Z ALUMINIOWYM DYFUZOREM

OSZCZĘDZ 15% ENERGII

ErP READY

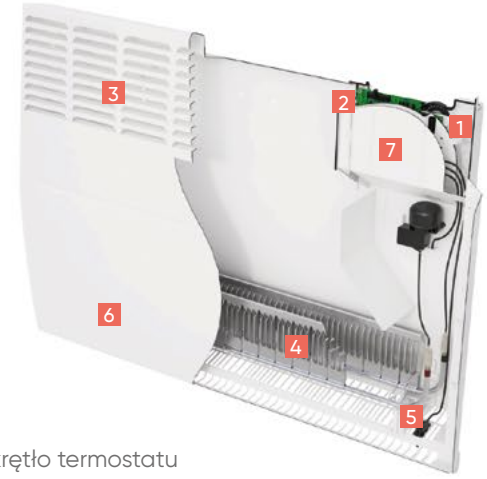

1 Pokrętło termostatu
2 Przełącznik trybu pracy
3 Czołowy wylot powietrza
4 Element grzewczy
5 Sonda pomiaru temperatury
6 Obudowa zewnętrzna ze stali wysokogatunkowej
7 Moduł bezpieczeństwa/przegrzania

1 Pokrętło termostatu
2 Przełącznik trybu pracy
3 Diodowy sygnalizator grzania

DANE TECHNICZNE MODEL F119 STOJĄCY

MOC (W)	WYMIARY (mm)			DŁUGOŚĆ PRZEWODU (mm)	WAGA (kg)	CENA NETTO (PLN)	CENA BRUTTO (PLN)	REFERENCJA
	S	W	G					
500	391	461	92	1000	3,6	284	350	515 600
1000	465	461	92	1000	4,2	310	381	515 601
1500	613	461	92	1000	5,2	338	416	515 602
2000	761	461	92	1000	6,2	366	450	515 603
2500	909	461	92	1500	7,2	393	484	515 604

CE Classe II IP 24

WYMIARY MONTAŻOWE (mm)

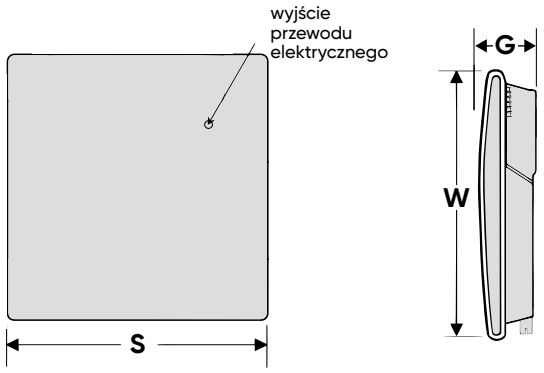

OPCJA	CENA NETTO (PLN)	CENA BRUTTO (PLN)	REFERENCJA
programator CHRONOPASS#	310	381	602 014

* możliwa oszczędność energii dzięki zastosowaniu systemu sterowania

pozostałe programatory z naszej oferty znajdują się na str. 4-9

F125

Prosty design, rozbudowane funkcje programatora, możliwość pracy na ścianie oraz w wersji przenośnej (opcja).

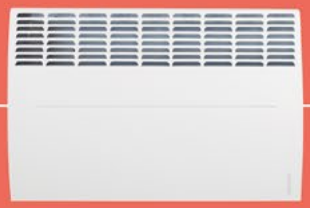

więcej informacji

PLUSY PRODUKTU

KOMFORT

- Bardzo krótki czas nagrzewania
- Wielostopniowy przełącznik trybów pracy: KOMFORT, EKO, ANTYZAMARZANIE, STOP, PROGRAMATOR, TIMER, OTWARTE OKNO
- Blokada ustawień termostatu, np. przed dziećmi

EKONOMIA

- Niskotemperaturowy element grzewczy z dyfuzorem aluminiowym
- Bardzo krótki czas nagrzewania
- Funkcja OTWARTE OKNO

STEROWANIE

- 3 programy czasowe: P1, P2, P3
- 1 program własny użytkownika: P4
- tryb TIMER: umożliwia zaplanowane wyłączenie pracy urządzenia
- tryb ECO+: urządzenie zaczyna pracę do 15 minut wcześniej, gdy zachodzi taka potrzeba

INFO

- Przewód zasilający zakończony wtyczką Euro
- Obudowa – stal wysokogatunkowa
- Kolor biały (RAL9016, lakier epoxy-polyester)
- Stelaż naścienny (stal galwanizowana)
- Zasilanie ~230 V/50 Hz

24/7

PROSTE PROGRAMOWIE

- **Tryb ręczny:** Pozwala użytkownikowi na ustawienie pożądanej temperatury w zakresie od 7°C do 30°C.
- **Tryb programowania:** Pozwala zdefiniować programy dobowe na każdy dzień tygodnia, wraz możliwością kopiowania programu na inne dni tygodnia.
- **Tryb timera:** Pozwala na ustawienie komfortowej temperatury w zakresie 1-8 godzin.

KONWEKTOR ELEKTRYCZNY

OD 500 DO 2500 W

GWARANCJA 2 LATA

ELEMENT GRZEWCZY Z ALUMINIOWYM DYFUZOREM

OSZCZĘDZ 25% ENERGII

ErP READY

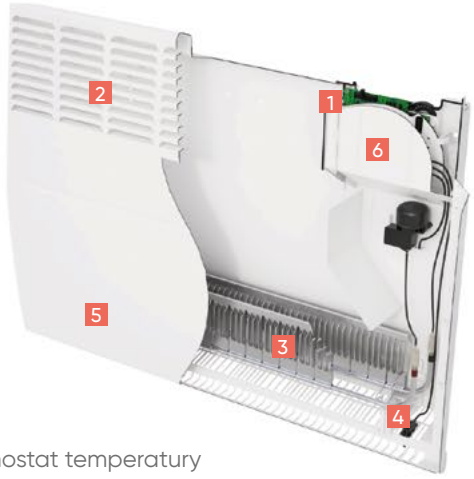

1 Termostat temperatury
2 Czołowy wylot powietrza
3 Element grzewczy
4 Sonda pomiaru temperatury
5 Obudowa zewnętrzna ze stali wysokogatunkowej
6 Bezpiecznik termiczny załączany automatycznie

1 Wyświetlacz temperatury
2 Oznaczenie trybu pracy
3 Przełącznik trybu pracy
4 Przyciski sterowania temperatury

DANE TECHNICZNE MODEL F125

MOC (W)	WYMIARY (mm)						DŁUGOŚĆ PRZEWODU (mm)	WAGA (kg)	CENA NETTO (PLN)	CENA BRUTTO (PLN)	REFERENCJA
	S	W	G	A	B1	B2					
500	391	461	114	122	256	158	1 000	3,1	375	461	003 026
1000	465	461	114	196	256	158	1 000	3,5	380	467	003 027
1500	613	461	114	344	256	158	1 000	4,4	405	498	003 028
2000	761	461	114	492	256	158	1 000	5,3	430	529	003 029
2500	909	461	114	640	256	158	1 500	6,2	475	584	003 030

CE Classe II IP 24

WYMIARY MONTAŻOWE (mm)

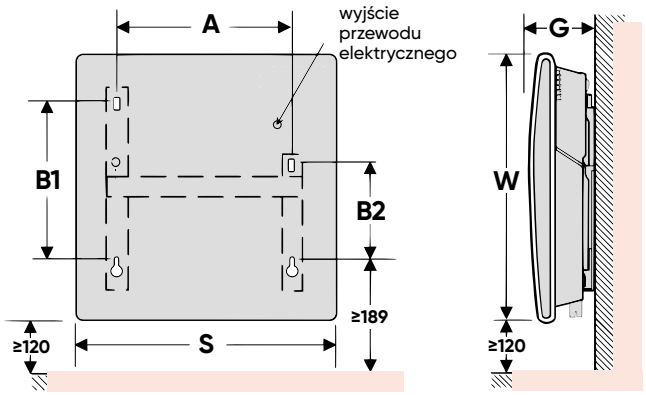

OPCJA	CENA NETTO (PLN)	CENA BRUTTO (PLN)	REFERENCJA
nóżki	52	64	517 300

* możliwa oszczędność energii dzięki zastosowaniu systemu sterowania

pozostałe programatory z naszej oferty znajdują się na str. 4-9

ALTIS Wi-Fi

NOWOŚĆ

Szybszy wzrost temperatury i równomierne rozprowadzanie ciepła.
Znaczne oszczędności energii dzieki funkcji Ecoboost.

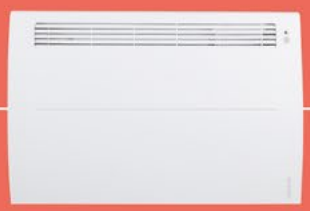

więcej informacji

PLUSY PRODUKTU

KOMFORT

- Jednorodny rozkład ciepła na panelu przednim urządzenia dla szybszego ogrzewania i większego komfortu
- Łatwe programowanie 24 godziny na dobę, 7 dni w tygodniu, powiązane z ECOBOOST: Zaprogramuj swoje urządzenie zgodnie z rytmem życia, aby uzyskać większy komfort i oszczędności
- Klasa II i ochrona IP 24 z podwójną izolacją elektryczną, zapewniają najwyższe bezpieczeństwo
- Osłonięty element grzewczy z aluminiowym radiatorem
- Automatyczne urządzenie zabezpieczające przed przegrzaniem

EKONOMIA

- Funkcja Auto/Boost, powiązana z czujnikiem obecności, zapewnia zmniejszenie zużycia energii i większy komfort
- Do 35% oszczędności energii*
- Precyzyjny termostat elektroniczny
- Zgodność z ErP

STEROWANIE

- Tryby: Manual (ręczny)/Prog/Auto
- Ergonomiczne cyfrowe sterowanie LCD

INFO

- Kolor: Biały (RAL 9016)
- Łatwy w instalacji: Stelaż naścienny w kształcie litery H
- Model z wtyczką
- Możliwość dokupienia kompletu nóżek (opcja)

ŁĄCZNOŚĆ WI-FI

- Zdalne sterowanie za pośrednictwem aplikacji COZYTOUCH (dostępnej w Google Play i Apple Store)
- Monitorowanie zużycia energii elektrycznej
- Zarządzanie komfortem i oszczędnościami
- Tryby programowania

Cozytouch

Aplikacja COZYTOUCH do pobrania w:

Available on the App Store

Google play

KONWEKTOR ELEKTRYCZNY

OD 1 000 DO 2 000 W

Wi-Fi · GWARANCJA 2 LATA · ALUMINIOWY ELEMENT GRZEWCZY · OSZCZĘDŹ 35% ENERGII · ErP READY

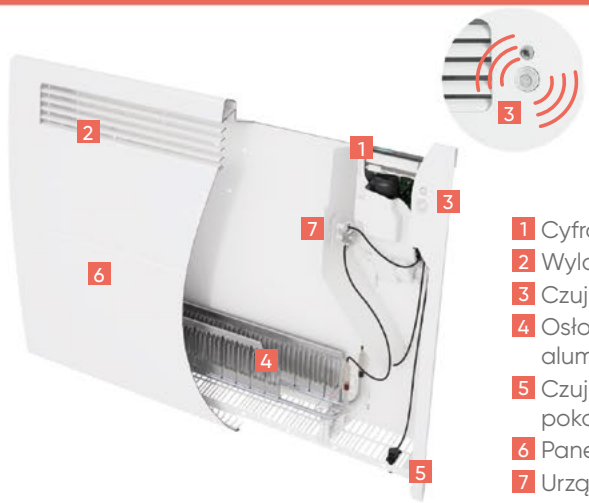

1. Cyfrowe sterowanie LCD
2. Wylot powietrza
3. Czujnik obecności
4. Osłonięty element + aluminiowy rozpraszacz
5. Czujnik temperatury pokojowej
6. Panel przedni
7. Urządzenie zabezpieczające przed przegrzaniem

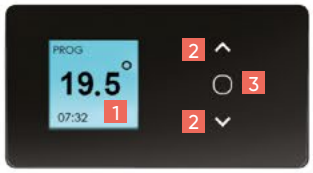

1. Wyświetlacz temperatury pokojowej i ustawionej oraz trybu aktywnego (Tryby: Manual (ręczny)/Prog/Auto)
2. Przyciski nawigacyjne
3. Dostęp do menu/zatwierdzanie

Eco+boost

TRYB MANUAL

Wchodzisz do pokoju · Generowana jest fala ciepła, aby zapewnić jak najwyższy komfort (maks. 10 min/+1 °C) · Po kilku minutach urządzenie powraca do ustawionej temperatury

TRYB PROG

24/7

Dzięki programowi Easy prog można ustawić do 3 okresów temperatury komfortu w ciągu doby (24 godziny) w ciągu 7 dni.

Wchodzisz do pokoju podczas zaprogramowanego okresu nieobecności · Urządzenie wykrywa Cię i automatycznie włącza ustawienie temperatury komfortu · Urządzenie powraca do zaprogramowanej temperatury nieobecności

TRYB AUTO

Urządzenie automatycznie dostosowuje ogrzewanie w zależności od Twojej nieobecności lub obecności:

Wychodzisz z pokoju · Po 30 minutach temperatura pokojowa obniża się do temperatury Eco, generując oszczędności energii · Urządzenie powraca do temperatury komfortu

DANE TECHNICZNE MODEL ALTIS

MOC (W)	WYMIARY (mm)						DŁUGOŚĆ PRZEWODU (mm)	WAGA (kg)	CENA NETTO (PLN)	CENA BRUTTO (PLN)	REFERENCJA
	S	W	G	A	B1	B2					
1 000	539	461	114	270	256	158	1 200	4,8	575	707	500 492
1 500	687	461	114	418	256	158	1 200	6,1	600	738	500 493
2 000	835	461	114	566	256	158	1 200	7,2	625	769	500 494

CE Classe II IP 24

WYMIARY MONTAŻOWE (mm)

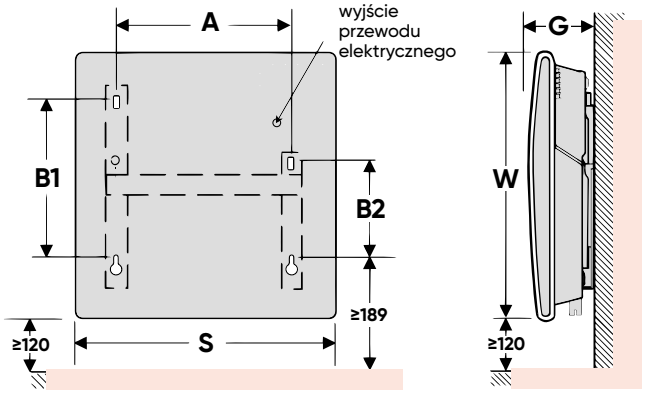

OPCJA	CENA NETTO (PLN)	CENA BRUTTO (PLN)	REFERENCJA
nóżki	52	64	517 300

*w porównaniu z konwektorem mechanicznym

SOLIUS Wi-Fi

Przyjazny dla alergików, wytwarza ciepło zbliżone swym charakterem do promieniowania słonecznego.
Wysoka wydajność sterowana z poziomu aplikacji COZYTOUCH.

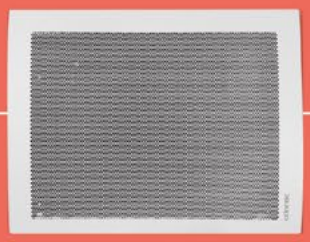

więcej informacji

PLUSY PRODUKTU

KOMFORT

- Przyjazny dla alergików (system ASP przeciwdziałający cyrkulacji kurzu)
- Kontrola dostępu (możliwość blokady funkcji oraz ustawienia kodu PIN)
- Zdalna obsługa dzięki aplikacji COZYTOUCH
- Kontrola kosztów zużycia energii

EKONOMIA

- Kalibracja czujnika temperatury
- Bardzo krótki czas nagrzewania

INFO

- Przewód elektryczny zakończony wtyczką Euro
- Obudowa – stal wysokogatunkowa
- Kolor biały (RAL 9016, lakier epoxy-polyester)
- Stelaż naścienny (stal galwanizowana)
- Zasilanie ~230 V/50 Hz

Cozytouch

Aplikacja COZYTOUCH do pobrania w:

Available on the App Store

Google play

STEROWANIE

Cyfrowy termostat temperatury:
- zakresy temperatur pracy: KOMFORT 10-28°C, EKO 7-18°C
- 2-tryby pracy: MANUAL, PROGRAM
- 3 programy czasowe dla każdego dnia tygodnia z możliwością kopiowania ustawień na kolejne dni
- Wbudowany zegar i programator tygodniowy
- Możliwość blokowania temperatury maksymalnej

24/7

PROSTE PROGRAMOWIE

- **Tryb ręczny:** Pozwala użytkownikowi na ustawienie pożądanej temperatury w zakresie od 7°C do 30°C.
- **Tryb programowania:** Pozwala zdefiniować programy dobowe na każdy dzień tygodnia wraz możliwością kopiowania programu na inne dni tygodnia.
- **Tryb timera:** Pozwala na ustawienie komfortowej temperatury w zakresie 1-8 godzin.

PROMIENNIK CIEPŁA

OD 750 DO 2000 W

Wi-Fi | GWARANCJA 2 LATA | ALUMINIOWY ELEMENT GRZEWCZY | OSZCZĘDŹ 25% ENERGII | ErP READY

1 Cyfrowy termostat
2 Obudowa zewnętrzna
3 Element grzewczy
4 Sonda pomiaru temperatury
5 Bezpiecznik termiczny

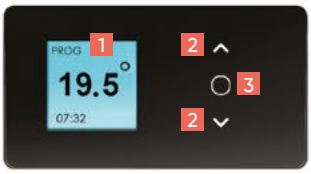

1 Wyświetlacz LCD
2 Przyciski nawigacji
3 Dostęp do MENU

DANE TECHNICZNE MODEL SOLIUS Wi-Fi

MOC (W)	WYMIARY (mm)						DŁUGOŚĆ PRZEWODU (mm)	WAGA (kg)	CENA NETTO (PLN)	CENA BRUTTO (PLN)	REFERENCJA
	S	W	G	A	B1	B2					
750	527	477	129	269	256	158	600	5,2	629	774	002 091
1000	601	477	129	343	256	158	600	5,8	659	811	002 092
1500	823	477	129	565	256	158	600	7,8	716	881	002 093
2000	1 045	477	129	787	256	158	800	9,2	772	950	002 094

CE Classe II IP 24

WYMIARY MONTAŻOWE (mm)

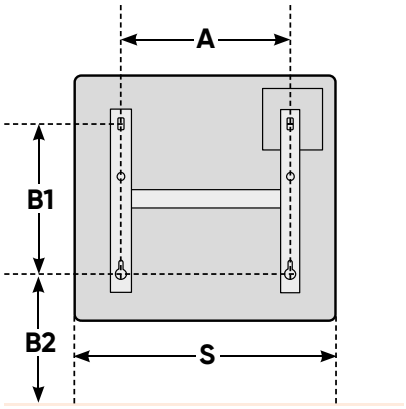

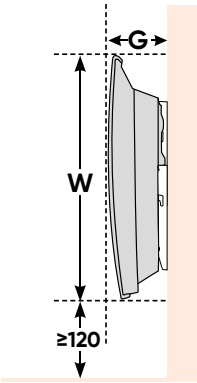

* możliwa oszczędność energii dzięki zastosowaniu systemu sterowania

AGILIA

NOWOŚĆ

Kompaktowy grzejnik z możliwością zdalnego sterowania.
Przyjazny dla alergików.

więcej informacji

PLUSY PRODUKTU

KOMFORT

- Jednorodne i delikatne rozpraszanie ciepła
- Podwójny element grzewczy: Aluminiowy element grzewczy + szeroka folia grzewcza z przodu
- Zintegrowane programowanie dostosowujące się do rytmu życia użytkownika
- Zdalne sterowanie za pomocą smartfona lub tabletu dzięki kompatybilności z COZYTOUCH
- Przyjazny dla alergików (system ASP przeciwdziałający cyrkulacji kurzu)

INFO

- Kompaktowy i elegancki design pasujący do wszystkich wnętrz
- Kolor: Teksturowany biały mat (RAL 9016)
- Łatwy w instalacji: podpora pionowa w kształcie litery H

EKONOMIA

- Do 45% oszczędności energii* dzięki zintegrowanemu programowaniu i czujnikowi ruchu*
- Pilot przewodowy z 6 komendami: Comfort (komfort), Comfort −1°C, Comfort −2°C, Eco (ekonomiczny), Anti-frost (przeciwdziałania mrozowi), Off (wyłączony)
- Funkcje SMART PILOT (inteligentnego pilota) zapamiętują rytm życia użytkownika i wymagania, dotyczące komfortu w celu uzyskania optymalnych oszczędności energii
- Wykrywanie otwartego/zamkniętego okna Urządzenie przechodzi w tryb ANTYZAMARZANIE
- Wskaźnik zużycia energii zapewnia odpowiedzialne i świadome użytkowanie urządzenia
- Zgodność z ErP

STEROWANIE

- Ergonomiczne cyfrowe kontrolki LCD pokazujące temperaturę i zużycie energii
- Tryby: Manual (ręczny)/Prog/Auto

Cozytouch

Aplikacja COZYTOUCH do pobrania w:

Available on the App Store

Google play

* w porównaniu z konwektorem mechanicznym

RADIATOR

OD 500
DO 2000 W

io homecontrol

GWARANCJA 2 LATA

ALUMINIOWY ELEMENT GRZEWCZY

DWA ELEMENTY GRZEWCZE x2

OSZCZĘDŹ 45% ENERGII

ErP READY

Smart Pilot

1 Folia grzewcza z przodu
2 Element grzewczy z aluminiowym dyfuzorem
3 Czujniki ruchu i światła
4 Cyfrowe sterowanie LCD

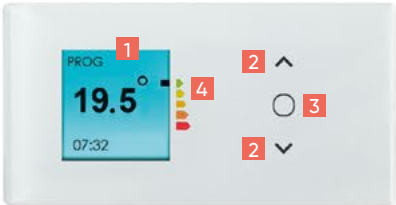

1 Wyświetlacz temperatury i trybu aktywnego - Tryby: Manual (ręczny)/Prog/Auto
2 Przyciski nawigacyjne
3 Dostęp do menu/zatwierdzanie
4 Wskaźnik zużycia energii

DANE TECHNICZNE MODEL AGILIA

MOC (W)	WYMIARY (mm)						DŁUGOŚĆ PRZEWODU (mm)	WAGA (kg)	CENA NETTO (PLN)	CENA BRUTTO (PLN)	REFERENCJA
	S	W	G	A	B1	B2					
500	372	530	129	120,8	246	158,5	600	5,5	850	1046	503 105
1 000	446	530	129	194,8	246	158,5	600	6	875	1076	503 110
1 500	594	530	138	342,8	246	158,5	600	9	925	1138	503 115
2 000	742	530	138	490,8	246	158,5	600	9	975	1199	503 120

CE NF Classe II IP 24

WYMIARY MONTAŻOWE (mm)

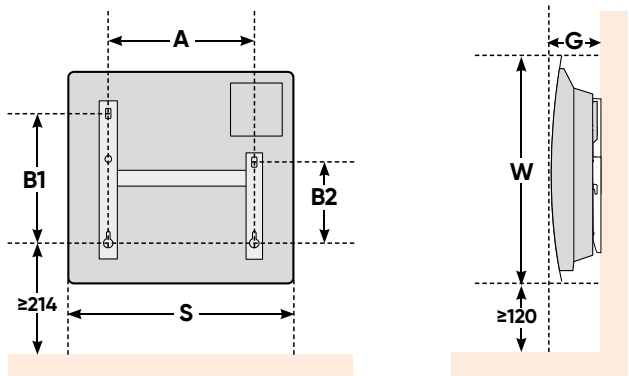

OPCJA	CENA NETTO (PLN)	CENA BRUTTO (PLN)	REFERENCJA
centralka COZYTOUCH*	557	685	001 231

*w porównaniu z konwektorem mechanicznym

Połącz się i steruj komfortem z dowolngo miejsca

W dzisiejszym świecie łączność i zdalne sterowanie urządzeniami gospodarstwa domowego staje się coraz ważniejsze i coraz bardziej popularne.

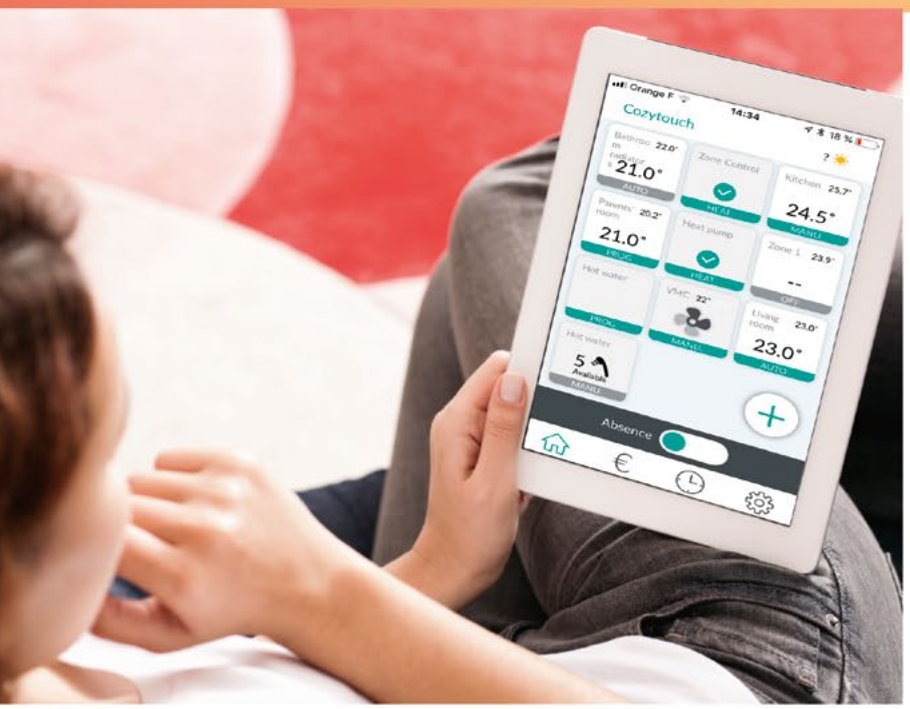

Cozytouch

DOSTĘPNE W

ANDROID APP ON Google play

Download on the App Store

Atlantic - uznany ekspert w dziedzinie komfortu termicznego – dokłada wszelkich starań, aby opracowywać innowacyjne rozwiązania. Właśnie dlatego łączność będzie w centrum naszej wizji na nadchodzące lata.

Opracowaliśmy aplikację **COZYTOUCH** umożliwiającą zdalne podłączanie i sterowanie urządzeniami za pomocą smartfona lub tabletu.

IO-HOMECONTROL®

IO-Homecontrol®

IO-HOMECONTROL® to automatyka domowa kontrolująca ogrzewanie, podgrzewanie wody zdalnie za pomocą smartfona lub tabletu, za pośrednictwem aplikacji COZYTOUCH. Umożliwia komunikację między urządzeniami za pomocą protokołu radiowego IO-HOMECONTROL®.

IO-HOMECONTROL® musi być połączony z centralki COZYTOUCH, która jest sprzedawana oddzielnie.

ZESKANUJ KOD QR, ABY OBEJRZEĆ FILM

AGILIA

NOWOŚĆ

Kompaktowy delikatny grzejnik
z możliwością zdalnego sterowania.

GALAPAGOS

Dla osób poszukujących wysublimowanych rozwiązań, zaawansowanych technologii i ciepła w tradycyjnym stylu.

Total Confort by atlantic

więcej informacji

PLUSY PRODUKTU

KOMFORT

- Możliwość sterowania za pomocą aplikacji mobilnej COZYTOUCH
- System ASP przeciwdziałający cyrkulacji kurzu
- System STI gwarantujący dużą inercję grzewczą urządzenia
- System detekcji otwartych okien
- ABSENCE – program planowania nieobecności użytkowników
- Korpus urządzenia wypełniony płynem grzewczym (FLUID), gwarantującym łagodne ciepło

EKONOMIA

- Duża inercja cieplna
- Funkcja SWEET CONTROL – sensor światła i ruchu wykrywający obecność osób i zwierząt w danym pomieszczeniu

STEROWANIE

Cyfrowy termostat temperatury:

- 3 zakresy temperatur pracy: KOMFORT 10-28°C, ANTYZAMARZANIE 7°C, EKO (temperatura KOMFORT pomniejszona o 1-4°C)
- Amplituda: <0,1°C, tolerancja: <1,5°C
- 2 tryby pracy: BASIC, PROGRAM
- Możliwość tworzenia programu dla danego dnia tygodnia
- Wbudowany kalendarz i zegar

INFO

- Obudowa – aluminium
- Grzałka nurkowa wykonana z inoxu
- Wbudowany bezpiecznik termiczny załączany automatycznie
- Kolor biały (RAL 9016, lakier epoxy-polyester)
- Stelaż naścienny (stal galwanizowana)
- Zasilanie ~230 V/50 Hz

Cozytouch

Aplikacja COZYTOUCH do pobrania w:

Available on the App Store

Google play

RADIATOR
OD 1000 DO 2000 W

io homecontrol
GWARANCJA 2 LATA
FLUID TERMO-PRZEWODZĄCY
OSZCZĘDŹ 45% ENERGII
ErP READY

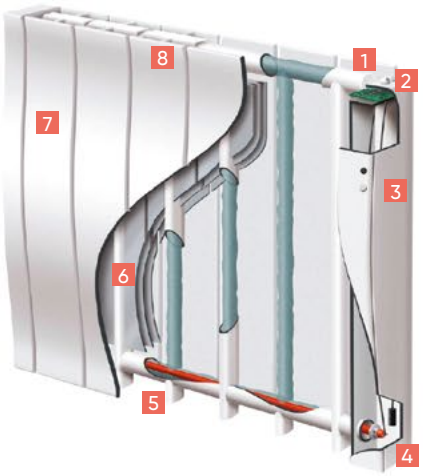

1 Przełącznik trybów pracy
2 Termostat
3 Detektor obecności
4 Sonda pomiaru temperatury
5 Element grzewczy z inoxu
6 Płyn grzewczy
7 Aluminiowa płyta czołowa
8 Aluminiowy deflektor ciepła

1 Wyświetlacz LCD
2 Przyciski nawigacji
3 Dostęp do MENU

DANE TECHNICZNE MODEL GALAPAGOS

MOC (W)	WYMIARY (mm)					DŁUGOŚĆ PRZEWODU (mm)	WAGA (kg)	CENA NETTO (PLN)	CENA BRUTTO (PLN)	REFERENCJA
	S	W	G	A	B					
1000	770	590	132	400	358	600	15	1639	2016	500 610
1500	1070	590	132	700	358	600	21	2076	2553	500 615
2000	1370	590	132	800	358	600	27	2402	2954	500 620

CE NF Classe II IP 24

WYMIARY MONTAŻOWE (mm)

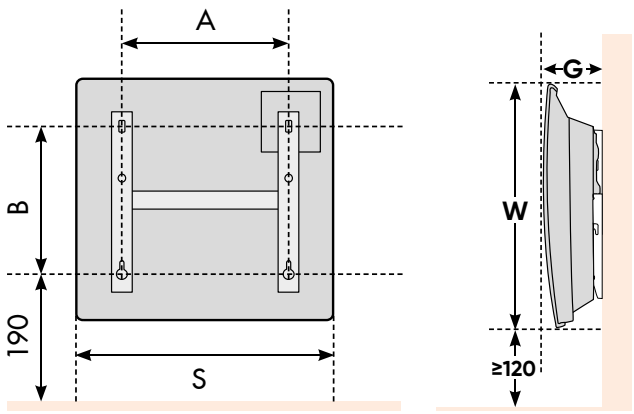

OPCJA	CENA NETTO (PLN)	CENA BRUTTO (PLN)	REFERENCJA
centralka COZYTOUCH#	557	685	001 231

* możliwa oszczędność energii dzięki zastosowaniu systemu sterowania
# pozostałe programatory z naszej oferty znajdują się na str. 4-9

DIVALI

Nowoczesny design, innowacyjne technologie zastosowane w naszym grzejniku, pozwolą Ci wypełnić pomieszczenie komfortem dokładnie takim, jaki lubisz.

Total Confort by atlantic

model PLINTHE

więcej informacji

model HORIZONTAL

PLUSY PRODUKTU

KOMFORT

- 3 modele do wyboru: LISTWA, CLASSIC, WYSOKI
- Funkcja LIGHT (światło) z 3 trybami pracy (INTENSYWNY, DYSKRETY, DETEKCJA), którymi można cieszyć się przez cały rok, nawet gdy produkt jest wyłączony
- Możliwość sterowania za pomocą aplikacji mobilnej COZYTOUCH
- Możliwość parowania (łączenia) grzejników w grupy lub strefy grzewcze
- Funkcja AUTO zapamiętująca rytm życia domowników i dostosowująca się do potrzeb domu
- System ASP przeciwdziałający cyrkulacji kurzu
- System detekcji otwartych okien
- ABSENCE – program planowania nieobecności użytkowników
- Intuicyjny i prosty w obsłudze sterownik urządzenia

EKONOMIA

- Mikroprocesor kontroli zużycia energii pozwalający oszczędzić do 45% w skali roku
- Podstawowy element grzewczy wykonany z żeliwa
- Dodatkowy element grzewczy wykonany z cienkowarstwowej folii grzewczej umieszczonej na płycie czołowej grzejnika
- System STI gwarantujący dużą inercję cieplną urządzenia

Dostępny w kolorach:

Biały (RAL 9016)

Antracyt (RAL 7016)

Cozytouch

Aplikacja COZYTOUCH do pobrania w:

Available on the App Store

Google play

RADIATOR

HORIZONTAL
OD 1000 DO 2000 W
VERTICAL
OD 1000 DO 1500 W
PLINTHE
OD 1000 DO 1500 W

io homecontrol
DWA x2 ELEMENTY GRZEWCZE
GWARANCJA 2 LATA
OSZCZĘDŹ 45% ENERGII
ErP READY

STEROWANIE

Cyfrowy termostat temperatury:

- 3 zakresy temperatur pracy: KOMFORT 10-28°C, ANTYZAMARZANIE 7°C, EKO (temperatura KOMFORT pomniejszona o 1-4°C)
- Amplituda: <0,1°C, tolerancja: <1,5°C
- 4 tryby pracy: AUTO, BASIC, PROGRAM, OFF
- Możliwość tworzenia programu dla danego dnia tygodnia
- Wbudowany kalendarz i zegar

INFO

- Obudowa – stal wysokogatunkowa
- Wbudowany bezpiecznik termiczny załączany automatycznie
- Kolor biały (RAL 9016, lakier epoxy-polyester)
- Kolor antracyt (RAL 7016)
- Stelaż naścienny (stal galwanizowana)
- Zasilanie ~230 V/50 Hz

DOSTĘPNE MODELE

model HORIZONTAL ANTHRACITE

model VERTICAL

model PLINTHE ANTHRACITE

model VERTICAL ANTHRACITE

* możliwa oszczędność energii dzięki zastosowaniu systemu sterowania

DIVALI

Otoczy Cię łagodnym ciepłem oraz światłem

1 Termostat temperatury
2 Obudowa zewnętrzna
3 Element grzewczy
4 Sonda pomiaru temperatury
5 Bezpiecznik termiczny

1 Przycisk podświetlenia
2 Wyświetlacz LCD
3 Dostęp do MENU

OPCJA	CENA NETTO (PLN)	CENA BRUTTO (PLN)	REFERENCJA
centralka COZYTOUCH#	557	685	001 231

DANE TECHNICZNE MODEL DIVALI

MOC (W)	WYMIARY (mm)					DŁUGOŚĆ PRZEWODU (mm)	WAGA (kg)	CENA NETTO (PLN)	CENA BRUTTO (PLN)	REFERENCJA
	S	W	G	A	B					
Horizontal										
1 000 W	670	565	110	200	355	850	19	1 600	1 968	507 609
1 000 W*	670	565	110	200	355	850	19	1 650	2 030	507 624
1 500 W	930	565	110	315	355	850	27	2 000	2 460	507 613
1 500W*	930	565	110	315	355	850	27	2 050	2 522	507 626
2 000 W	1190	565	110	645	410	850	36	2 250	2 768	507 614
2 000 W*	1191	565	110	645	410	850	36	2 300	2 829	507 627
Vertical										
1 000 W	430	1 520	137	264	1 259	850	27	2 350	2 891	507 616
1 000 W*	431	1 520	137	264	1 259	850	27	2 400	2 952	507 628
1 500 W	430	1 520	137	264	1 259	850	32	2 500	3 075	507 617
1 500W*	431	1 520	137	264	1 259	850	32	2 550	3 137	507 629
Plinthe										
1 000 W	1 030	300	110	345	165	850	16	2 050	2 522	507 621
1 000 W*	1 031	300	110	345	165	850	16	2 100	2 583	507 632
1 500 W	1 320	300	110	600	165	850	23	2 350	2 891	507 622
1 500W*	1 321	300	110	345	165	850	23	2 400	2 952	507 633

* produkt w kolorze ANTHRACITE

CE NF Classe II IP 24

WYMIARY MONTAŻOWE (mm)

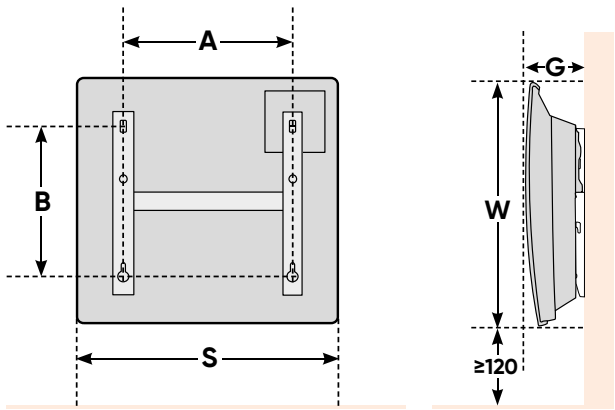

HORIZONTAL, PLINTHE

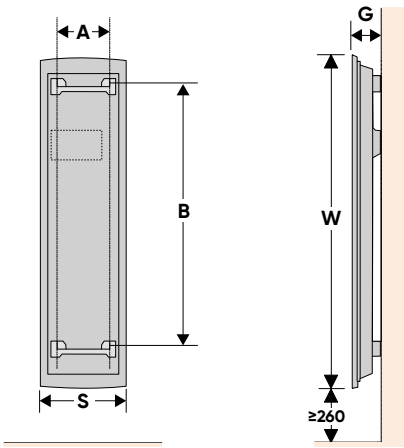

VERTICAL

* możliwa oszczędność energii dzięki zastosowaniu systemu sterowania
\# pozostałe programatory z naszej oferty znajdują się na str. 4-9

COZYTOUCH

W dzisiejszym świecie łączność i zdalne sterowanie urządzeniami gospodarstwa domowego staje się coraz ważniejsze i coraz bardziej popularne.

DZIĘKI APLIKACJI

COZYTOUCH

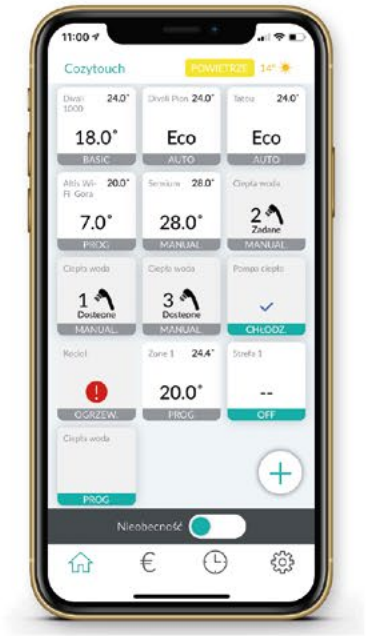

z łatwością **zarządzam** opcjami ogrzewania w czasie mojej nieobecności

mogę wyświetlić zużycie energii i kwotę zaoszczędzoną na ogrzewaniu

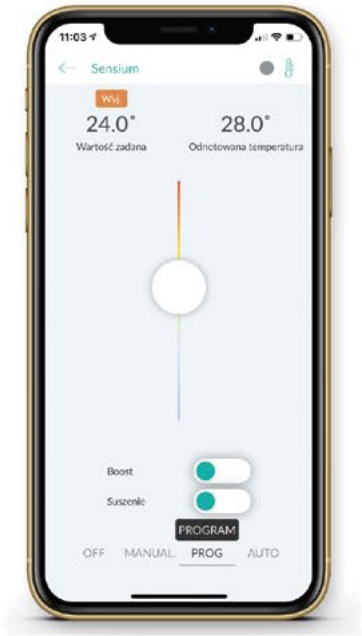

mam możliwość wyboru opcji komfortu termicznego gdziekolwiek jestem i kiedykolwiek chcę

Firma Atlantic opracowała aplikację COZYTOUCH umożliwiającą zdalne podłączanie i sterowanie urządzeniami za pomocą smartfona lub tabletu.

Cozytouch

DOSTĘPNE W

ANDROID APP ON Google play

Download on the App Store

ZESKANUJ KOD QR, ABY OBEJRZEĆ FILM

Poranna toaleta w nagrzanej łazience to komfort, którego oczekuję.

Ciepło, którego oczekujemy w łazience, różni się od ciepła wymaganego w innych pomieszczeniach. W momencie kąpieli oczekiwana temperatura pomieszczenia to blisko 24°C.

Suszarka łazienkowa powinna umożliwić szybki wzrost temperatury w pomieszczeniu, a także zapewnić podgrzane ręczniki dla całej rodziny.

Co powinniśmy wiedzieć o suszarkach?

Komfort w postaci ciepła, którego oczekujemy w łazience, jest inny od tego, którego oczekujemy w pozostałych pomieszczeniach mieszkalnych. Często zachodzi konieczność szybkiego jej ogrzania, wówczas gdy zamierzamy z niej skorzystać, gdy temperatura powietrza na zewnątrz spada znacząco lub po prostu dlatego, że jesteśmy wrażliwi na zimno.

Czego więc oczekujemy bądź moglibyśmy oczekiwać w tej kwestii od pomieszczenia, jakim jest łazienka? W odpowiedzi na tak postawione pytanie nasi respondenci odpowiedzieli w następujący sposób:

„Chcę, by wyższa temperatura w łazience była osiągana bardzo szybko, w dowolnym momencie".

Urządzenie z zaawansowanym systemem sterowania lub wbudowanym wentylatorem jest w stanie wykonać taką usługę.

„Podczas kąpieli, golenia lub zwykłej porannej toalety oczekuję komfortowej temperatury pomieszczenia".

Najkorzystniejsza temperatura dla łazienki to 24°C, podczas gdy dla innych pomieszczeń kształtuje się ona w przedziale 16-21°C.

„Miło jest wziąć do ręki świeży i ciepły ręcznik".

Ciepły i suchy ręcznik to nie tylko komfort użycia, to również gwarancja braku wilgoci w pomieszczeniu łazienki.

„Chcę gwarancji ciepła, niezależnie od pory roku".

Tylko suszarka elektryczna lub urządzenie wyposażone w grzałkę elektryczną daje taką możliwość.

CZYM KIEROWAĆ SIĘ PRZY WYBORZE URZĄDZENIA?

Wybór najlepszego rozwiązania jest zawsze kwestią złożoną. W grę wchodzi wiele czynników, dlatego postaramy się Państwu doradzić przed podjęciem ostatecznej decyzji.

W szerokiej gamie urządzeń naszej firmy znajdują Państwo różne technologie oraz rodzaje urządzeń. Będą to urządzenia typowo elektryczne, urządzenia wyposażone w niezależny i cichy wentylator oraz urządzenia z możliwością podłączenia do istniejącej instalacji centralnego ogrzewania.

KTÓRA TECHNOLOGIA BĘDZIE DLA MNIE ODPOWIEDNIA?

ELEMENT GRZEWCZY Z **ALUMINIUM**

aluminiowy element grzewczy gwarantuje szybkie rozprowadzenie ciepła w pomieszczeniu

FLUID TERMO-PRZEWODZĄCY

specjalny płyn przewodzący ciepło, wypełniający wnętrze urządzenia, gwarantuje przyjemne i łagodne ciepło zbliżone charakterem do centralnego ogrzewania

TECHNOLOGIE w służbie komfortu

VENTILO

VENTILO to zintegrowany z urządzeniem wentylator, bardzo łatwy w obsłudze.

Uruchamia się go jednym ruchem poprzez wciśnięcie przycisku TURBO (lub BOOST) znajdującego się na termostacie urządzenia oraz wybranie czasu (¼, ½, 1, 2 godz.), w jakim dodatkowe ciepło ma być produkowane przez nasz wentylator. Po wykonaniu zadania termostat samoczynnie wyłączy pracę wentylatora, powracając do normalnego cyklu pracy urządzenia.

AUDIO system – najwyższej jakości system dźwięku dzięki wbudowanym głośnikom firmy Cabasse.

LED system – system podświetlenia diodami LED umieszczonymi w tylnej części suszarki.

3CS system – technologia potrójny komfort pozwala na jednoczesne suszenie reczników, ogrzewanie pomieszczenia z wykorzystaniem elementu grzewczego oraz wentylatora.

ASP system – system eliminujący zjawisko cyrkulacji kurzu w ogrzewanym pomieszczeniu oraz jego osiadanie w bezpośrednim otoczeniu urządzenia.

Zalecany przez lekarzy jako system przeznaczony dla osób z problemami dróg oddechowych. Prawdziwy postęp w trosce o satysfakcję użytkownika (patent ATLANTIC).

Filtr powietrza – dbamy o to, by łazienka była nie tylko ciepła, ale również wyjątkowo przytulna i czysta. Wszystkie urządzenia z gamy MIXT oraz VENTILO posiadają seryjnie montowany siatkowy filtr powietrza. Wielokrotnego użytku filtr jest bardzo prosty w codziennej obsłudze (demontaż, okresowe czyszczenie).

Nie wymaga też konieczności zdejmowania urządzenia ze ściany.

Sterowanie – sterowanie ma swoje zastosowanie również w łazience.

Dostosuj temperaturę w łazience do własnych potrzeb lub upodobań.

Do twojej dyspozycji przekazujemy 3 różne systemy sterowania i programowania.

szczegóły dotyczące sterowania znajdują się na str. 4-9

TURBO

Boost

Funkcje TURBO oraz BOOST pozwalają na jednorazowe i czasowe wykorzystanie pełnej mocy suszarki łazienkowej, bez konieczności zmiany jej zaprogramowanych ustawień.

Funkcja BOOST załącza pełną moc urządzenia na czas do 2 godzin.

Po wykonaniu zadania urządzenie samoczynnie powraca do normalnego cyklu pracy.

Dwa praktyczne rozwiązania dla komfortu:

Funkcja ta umożliwia automatyczne załączanie funkcji BOOST. Suszarka łazienkowa załącza się do pracy z maksymalną mocą (2 godziny) każdego dnia tygodnia o tej samej porze.

Funkcja ta umożliwia intensywne suszenie ręczników o dowolnej porze. Funkcja szczególnie przydatna w okresie przejściowym oraz latem, kiedy urządzenie wykorzystywane jest w niewielkim stopniu.

SUSZARKA ŁAZIENKOWA W WERSJI ELEKTRYCZNEJ CZY WODNEJ? JAKA JEST RÓŻNICA?

Suszarka w wersji elektrycznej to urządzenie w pełni niezależne. Bez względu na porę roku mamy do dyspozycji komfort cieplny potrzebny nam w tak newralgicznym pomieszczeniu, jakim jest łazienka czy kuchnia. Bardzo proste w montażu, eliminują konieczność rozprowadzania rur instalacji sanitarnej w pomieszczeniu łazienki. Wystarczy zwykłe podłączenie elektryczne. W sposób szczególny przystosowane są do suszenia ręczników lub drobnej bielizny.

Suszarka w wersji wodnej (MIXT) to urządzenie również niezależne, mogące funkcjonować praktycznie przez cały rok. W okresie zimowym suszarka podłączona jest do instalacji wodnej zasilanej kotłem c.o. lub innym urządzeniem grzewczym (kominek, pompa ciepła, etc.). Latem, dzięki zainstalowanej w swym wnętrzu grzałce elektrycznej, może pracować w pełni niezależnie, zapewniając niezbędny komfort cieplny w dowolnym momencie.

TECHNOLOGIE w służbie komfortu

JAK DOBRAĆ MOC URZĄDZENIA?

Większa moc suszarki nie oznacza wcale droższej eksploatacji. Im większa moc, tym czas potrzebny na ogrzanie łazienki będzie krótszy. Ilość zużytego prądu pozostaje taka sama.

rodzaj urządzenia	MIXT	CLASSIC lub VENTILO	
system rozprowadzenia ciepła	STANDARD		
moc urządzenia	110 W/m²	110 W/m²	75 W/m²
model	DORIS, NEFERTITI	2012, DORIS	SENSIUM

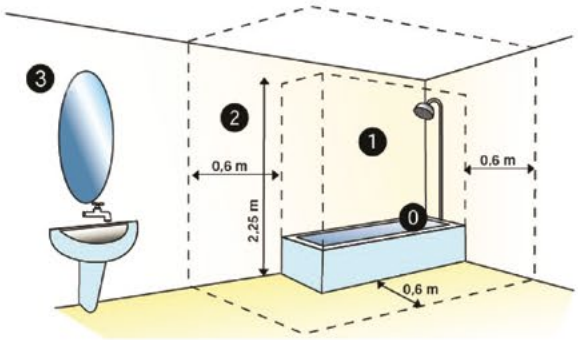

KILKA PRAKTYCZNYCH RAD

Przed instalacją urządzenia warto zapoznać się z załączoną instrukcją obsługi, która zawiera szczegółowe i przydatne informacje.

Bardzo ważną rzeczą jest zachowanie minimalnych odległości wewnątrz pomieszczeń:

- urządzenie należy zamocować zgodnie z zaleceniami instrukcji obsługi,
- nie należy instalować urządzenia w pobliżu źródeł przeciągu (zakłóciłoby to prawidłowy system regulacji suszarki),
- nie należy ustawiać żadnych przeszkód (meble, grube zasłony) w odległości mniejszej niż 50 cm przed urządzeniem (zasłonięta suszarka to 50% straconego ciepła),
- nie należy montować urządzeń w bezpośrednim sąsiedztwie otworów lub urządzeń sterujących wentylacją czy też klimatyzacją oraz poniżej gniazdek elektrycznych będących stale pod napięciem.

1 Kocioł c.o.
2 Obieg c.o. wewnątrz urządzenia
3 Podłączenie hydrauliczne

NORMY DOTYCZĄCE INSTALACJI W ŁAZIENKACH

Wszystkie nasze produkty spełniają wymogi aktualnie obowiązujących Dyrektyw Europejskich uprawniających do oznaczania produktów znakiem CE.

Dzięki wykonaniu w II klasie nie wymagają one uziemienia ani zerowania. Jeśli planują Państwo zainstalować urządzenie w łazience, należy przestrzegać norm obowiązujących w tym zakresie.

Pomieszczenie łazienki dzieli się na 4 strefy:

strefa 0: objętość wnętrza wanny lub prysznica, w tej strefie nie wolno instalować jakichkolwiek urządzeń elektrycznych,

strefa 1: przestrzeń od dna wanny lub prysznica do wysokości 2,5 m, w tej strefie nie wolno instalować jakichkolwiek urządzeń elektrycznych,

strefa 2: otoczenie wanny lub prysznica w promieniu do 0,6 m i wysokości do 2,5 m dopuszcza montaż urządzeń elektrycznych posiadających odpowiednie zabezpieczenie i stopień ochrony (CLASSE II, IP24),

strefa 3: pozostała przestrzeń łazienki dopuszczająca montaż urządzeń posiadających odpowiednie zabezpieczenie i stopień ochrony (CLASSE I, IP21).

SUSZARKI ŁAZIENKOWE

Suszarki łazienkowe

str. 42

TELIA

str. 42

2012 SLIM

str. 44

2012 CLASSIC

str. 46

2012 CHROM

str. 48

NOWOŚĆ

2012 ANTHRACITE

str. 50

DORIS

str. 52

DORIS VENTILO

str. 54

DORIS MIXT

str. 56

NEFERTITI INITIAL

str. 58

NOWOŚĆ

NEFERTITI INITIAL ANTHRACITE

str. 60

NEFERTITI MIXT

str. 62

NOWOŚĆ

SERENIS

str. 64

NOWOŚĆ

SERENIS VENTILO

str. 66

SENSIUM WHITE

str. 68

SENSIUM BLACK

str. 68

TELIA

Uniwersalne zastosowanie, intuicyjna obsługa i bardzo duża wydajność.

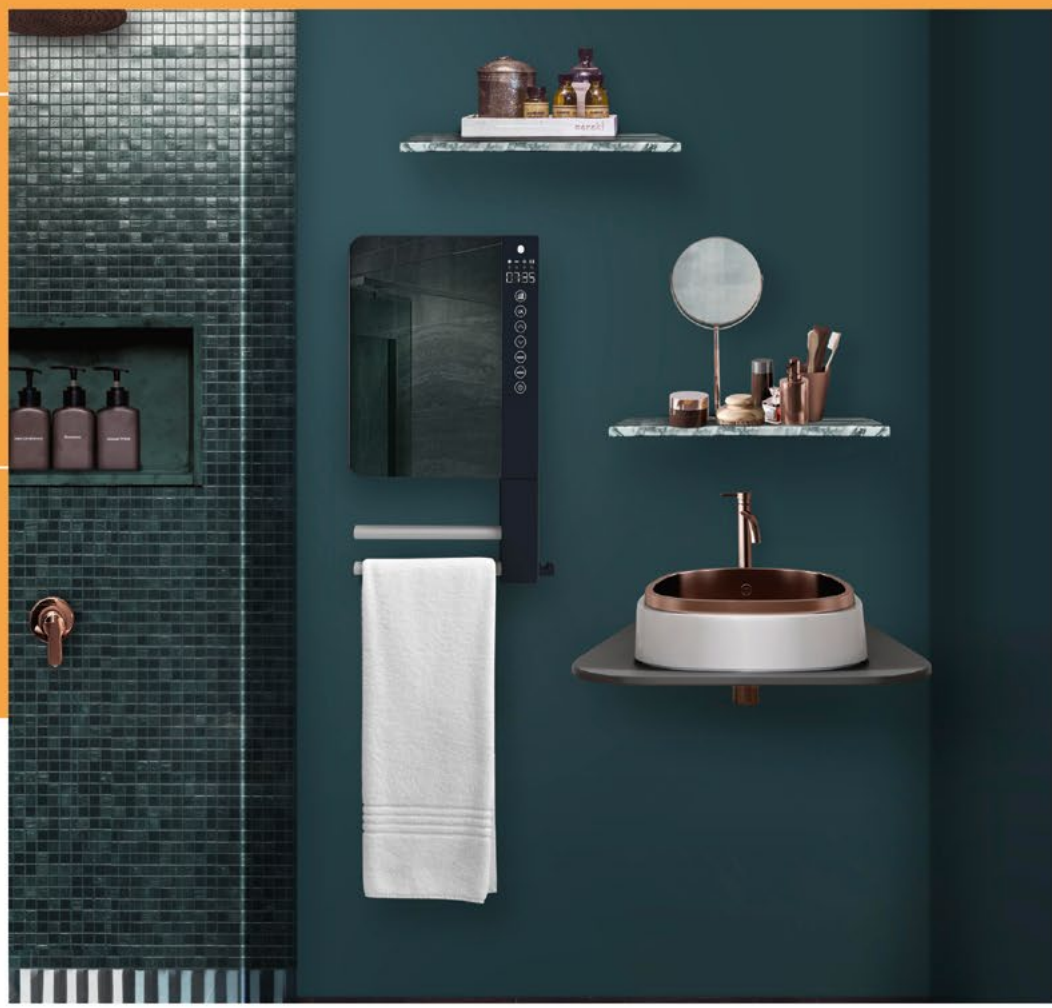

więcej informacji

PLUSY PRODUKTU

KOMFORT

- Dostępny w 2 modelach: Z lustrem (MIRROR) lub bez
- Intuicyjna obsługa cyfrowego wyświetlacza za pomocą klawiszy dotykowych
- Dzięki niewielkim wymiarom pasuje idealnie do małych łazienek oraz kuchni
- 2 ramiona do suszenia (np. ręczników), wykonane ze stali nierdzewnej
- Praktyczne boczne haczyki do dowolnego wykorzystania
- Wbudowany cichy wentylator, zapewniający przyjemną dyfuzję ciepła w pomieszczeniu

EKONOMIA

- Do 25% oczczędności energii dzięki zintegrowanemu programowaniu i funkcji wykrywania obecości
- Funkcja wykrywania otwartych okien autmatycznie zmienia program antyzamarzaniowy w momencie wykrycia otwatego okna
- Elektroniczny termostat
- Zgodność z ERP

STEROWANIE

Elektroniczny termostat temperatury:

- 2 zakresy temperatur pracy: EKO, KOMFORT 10-35°C
- Programator umożliwiający wybór programu dla każdego dnia tygodnia (wybór spośród 5 programów)
- Funkcja FROST MODE na czas dłuższej nieobecności domowników
- Sensor ruchu automatycznie dostosowujący pracę urządzenia do potrzeb użytkownika
- Funkcja BOOST – praca z maksymalną mocą przez okres 15 min, w celu szybkiego wzrostu temperatury w pomieszczeniu
- Detektor otwartych okien automatycznie wyłączający pracę urządzenia

INFO

- Obudowa – polimer
- Kolor antracyt (RAL 7016, lakier epoxy-polyester)
- 2 uchwyty mocujące urządzenie do ściany
- 2-żyłowy przewód zasilający
- Zasilanie ~230 V/50 Hz

SUSZARKA ŁAZIENKOWA

1800 W

1 Panel sterowniczy
2 Boczny wieszak (haczyk)
3 Ramiona do suszenia, np. ręczników
4 Element grzewczy
5 Wentylator powietrza
6 Panel przedni

1 Detekcja obecności
2 Aktywna funkcja
3 Przycisk BOOST
4 Przycisk zatwierdzający
5 Przyciski nawigacji

DANE TECHNICZNE MODEL TELIA

MOC SUSZARKI (W)	WYMIARY (mm)			DŁUGOŚĆ PRZEWODU (mm)	WAGA (kg)	CENA NETTO (PLN)	CENA BRUTTO (PLN)	REFERENCJA
	S	W	G					
TELIA								
1 800	318	579	112	800	3.7	816	1 004	720 110
TELIA MIRROR								
1 800	318	579	112	800	4.5	918	1 129	720 111

CE NF IP 24

WYMIARY MONTAŻOWE (mm)

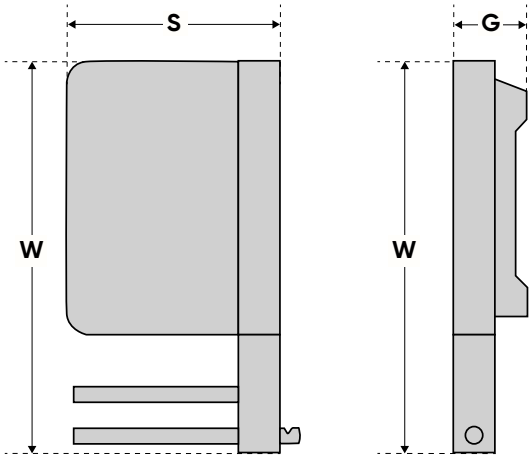

* możliwa oszczędność energii dzięki zastosowaniu systemu sterowania

2012 SLIM

Łatwa w instalacji, prosta w obsłudze i bardzo wydajna – wszystko przy szerokości 400 mm.

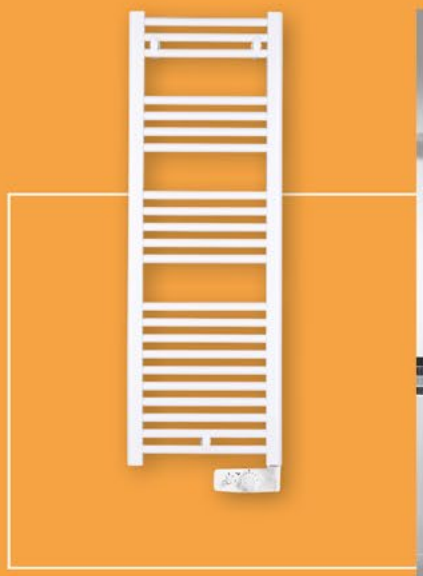

więcej informacji

PLUSY PRODUKTU

KOMFORT

- Możliwość współpracy z dowolnym programatorem
- Możliwość sterowania za pomocą aplikacji mobilnej COZYTOUCH
- Funkcja BOOST: Praca z maksymalną mocą przez okres 2h
- Dzięki niewielkiej szerokości pasuje również do małych łazienek
- Grzałka nurkowa wykonana z inoxu
- Korpus urządzenia wypełniony płynem grzewczym (FLUID) gwarantującym łagodne ciepło

EKONOMIA

- Do 25% oszczędności energii dzięki zastosowaniu systemu sterowania
- Niskie koszty eksploatacji

STEROWANIE

Elektroniczny termostat temperatury:

- 2 zakresy temperatur pracy: KOMFORT 10-28°C, EKO 7-18°C
- Funkcja suszenia, umożliwiająca suszenie ręczników każdego dnia tygodnia o tej samej porze
- Funkcja FROST MODE na czas dłuższej nieobecności domowników
- Funkcja 24H, umożliwiająca automatyczne załączanie funkcji BOOST co 24h

INFO

- Obudowa – stal wysokogatunkowa
- Kolor biały (RAL 9016, lakier epoxy-polyester)
- 3 uchwyty mocujące urządzenie do ściany
- 3-żyłowy przewód zasilający
- Zasilanie ~230 V/50 Hz

Cozytouch

Aplikacja COZYTOUCH do pobrania w:

Available on the App Store

Google play

SUSZARKA ŁAZIENKOWA

OD 300 DO 500 W

GWARANCJA 2 LATA

FLUID TERMO-PRZEWODZĄCY

OSZCZĘDŹ 25% ENERGII

1 Ramiona do suszenia, np. ręczników
2 Element grzewczy z inoxu
3 Sonda pomiaru temperatury
4 Termostat temperatury
5 Specjalny płyn grzewczy
6 Uchwyt montażowy

1 Dioda sygnalizująca pracę
2 Dioda włączenia
3 Pokrętło trybu pracy
4 Pokrętło temperatury

DANE TECHNICZNE MODEL 2012 SLIM

MOC SUSZARKI (W)	WYMIARY (mm)					DŁUGOŚĆ PRZEWODU (mm)	WAGA (kg)	CENA NETTO (PLN)	CENA BRUTTO (PLN)	REFERENCJA
	S	W	G	A	B					
300	400	798	100	574	270	800	7	502	617	831 403
500	400	1 248	100	1 025	270	800	12	557	685	831 405

CE NF IP 24

WYMIARY MONTAŻOWE (mm)

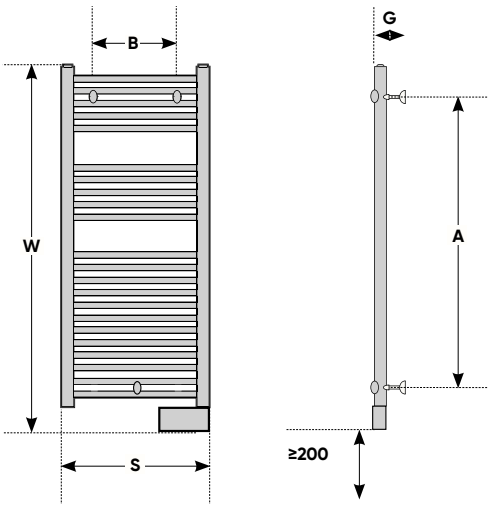

OPCJA	CENA NETTO (PLN)	CENA BRUTTO (PLN)	REFERENCJA
centralka COZYTOUCH	557	685	001 231
COZYTOUCH PASS	159	196	602 251

* możliwa oszczędność energii dzięki zastosowaniu systemu sterowania

2012 CLASSIC

Klasyka łazienkowej suszarki.

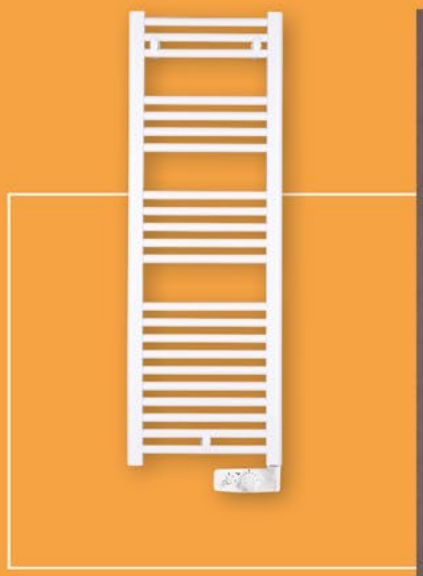

więcej informacji

PLUSY PRODUKTU

KOMFORT

- Możliwość współpracy z dowolnym programatorem
- Możliwość sterowania za pomocą aplikacji mobilnej COZYTOUCH
- Funkcja BOOST: Praca z maksymalną mocą przez okres 2h
- Grzałka nurkowa wykonana z inoxu
- Korpus urządzenia wypełniony płynem grzewczym (FLUID), gwarantującym łagodne ciepło

EKONOMIA

- Do 25% oszczędności energii dzięki zastosowaniu systemu sterowania
- Niskie koszty eksploatacji

STEROWANIE

Elektroniczny termostat temperatury:

- 2 zakresy temperatur pracy: KOMFORT 10-28°C, EKO 7-18°C
- Funkcja suszenia, umożliwiająca suszenie ręczników każdego dnia tygodnia o tej samej porze
- Funkcja FROST MODE na czas dłuższej nieobecności domowników
- Funkcja 24H, umożliwiająca automatyczne załączanie funkcji BOOST co 24h

INFO

- Obudowa – stal wysokogatunkowa
- Kolor biały (RAL 9016, lakier epoxy-polyester)
- 3 uchwyty mocujące urządzenie do ściany
- 3-żyłowy przewód zasilający
- Zasilanie ~230 V/50 Hz

Cozytouch

Aplikacja COZYTOUCH do pobrania w:

Available on the App Store

Google play

SUSZARKA ŁAZIENKOWA

OD 500 DO 750 W

GWARANCJA 2 LATA

FLUID TERMO-PRZEWODZĄCY

OSZCZĘDŹ 25% ENERGII

1 Ramiona do suszenia, np. ręczników
2 Element grzewczy z inoxu
3 Sonda pomiaru temperatury
4 Termostat temperatury
5 Specjalny płyn grzewczy
6 Uchwyt montażowy

1 Dioda sygnalizująca pracę
2 Dioda włączenia
3 Pokrętło trybu pracy
4 Pokrętło temperatury

DANE TECHNICZNE MODEL 2012 CLASSIC

MOC SUSZARKI (W)	WYMIARY (mm)					DŁUGOŚĆ PRZEWODU (mm)	WAGA (kg)	CENA NETTO (PLN)	CENA BRUTTO (PLN)	REFERENCJA
	S	W	G	A	B					
500	480	998	100	779	350	800	9	546	672	831 105
750	480	1 453	100	1 230	350	800	15	613	754	831 107

CE NF IP 24

WYMIARY MONTAŻOWE (mm)

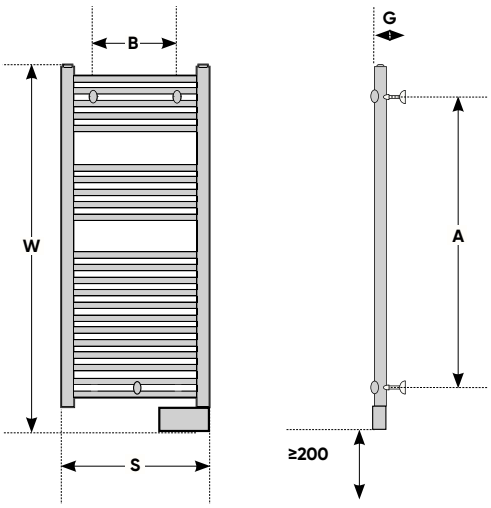

OPCJA	CENA NETTO (PLN)	CENA BRUTTO (PLN)	REFERENCJA
centralka COZYTOUCH	557	685	001 231
COZYTOUCH PASS	159	196	602 251

* możliwa oszczędność energii dzięki zastosowaniu systemu sterowania

2012 CHROM

Nie potrzebuje zbyt wiele miejsca, by oddać to, co w niej błyszczy najbardziej.

więcej informacji

PLUSY PRODUKTU

KOMFORT

- Funkcja BOOST: Praca z maksymalną mocą przez okres 2h
- Grzałka nurkowa wykonana z inoxu
- Korpus urządzenia wypełniony płynem grzewczym (FLUID), gwarantującym łagodne ciepło
- Nowoczesny i elegancki design
- Prosty w obsłudze termostat temperatury

EKONOMIA

- Elektroniczny termostat
- Niskie koszty eksploatacji

STEROWANIE

Elektroniczny termostat temperatury:

- 2 zakresy temperatur pracy: KOMFORT 10-28°C, EKO 7-18°C
- Funkcja suszenia, umożliwiająca suszenie ręczników każdego dnia tygodnia o tej samej porze
- Funkcja FROST MODE na czas dłuższej nieobecnośći domowników
- Funkcja 24H, umożliwiająca automatyczne załączanie funkcji BOOST co 24h

INFO

- Obudowa – stal wysokogatunkowa
- Kolor CHROM (powłoka galwanizowana)
- 3 uchwyty mocujące urządzenie do ściany
- Przewód zasilający zakończony wtyczką EURO
- Zasilanie ~230 V/50 Hz

SUSZARKA ŁAZIENKOWA

OD 300 DO 500 W

GWARANCJA 2 LATA

FLUID TERMO-PRZEWODZĄCY

1 Ramiona do suszenia, np. ręczników
2 Bezpiecznik termiczny
3 Element grzewczy z inoxu
4 Sonda pomiaru temperatury
5 Termostat temperatury
6 Specjalny płyn grzewczy

1 Dioda sygnalizująca pracę
2 Dioda włączenia
3 Pokrętło trybu pracy
4 Pokrętło temperatury

DANE TECHNICZNE MODEL 2012 CHROM

MOC SUSZARKI (W)	WYMIARY (mm)					DŁUGOŚĆ PRZEWODU (mm)	WAGA (kg)	CENA NETTO (PLN)	CENA BRUTTO (PLN)	REFERENCJA
	S	W	G	A	B					
300	500	910	85	574	270	1 000	7	550	677	850 403
500	480	1 455	85	1 025	270	1 000	12	600	738	850 405

CE NF IP 24

WYMIARY MONTAŻOWE (mm)

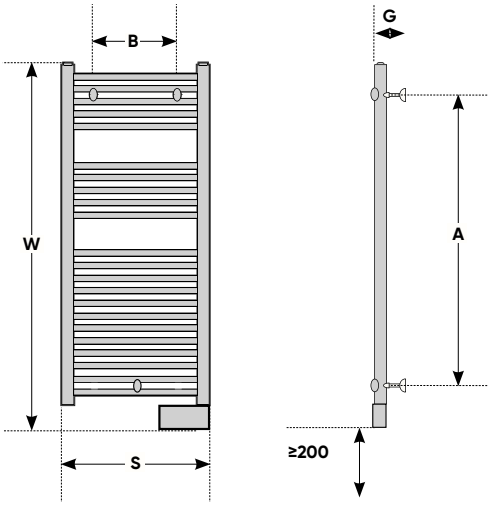

2012 ANTHRACITE

NOWOŚĆ

Prosta w formie, wdzięczna w wyrazie, całkowicie elektryczna.

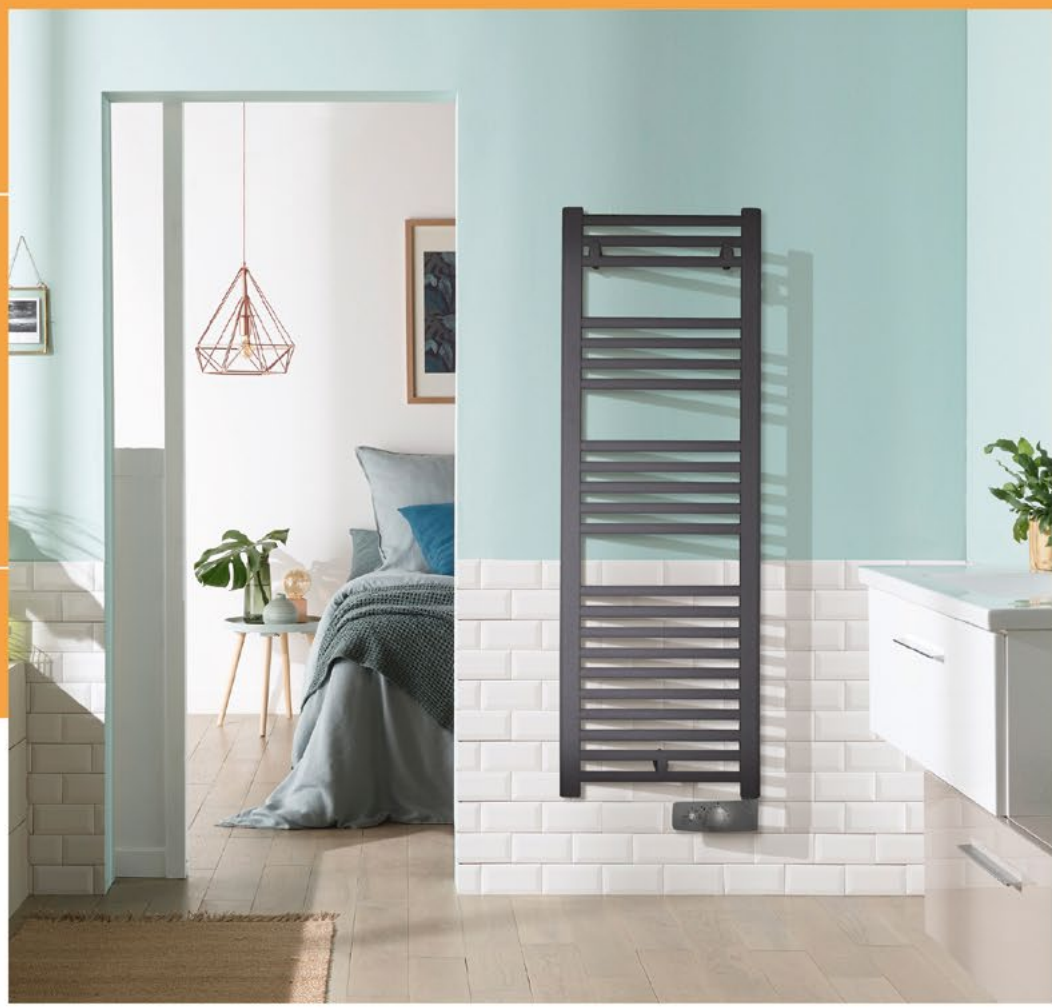

więcej informacji

PLUSY PRODUKTU

KOMFORT

- Funkcja BOOST: Praca z maksymalną mocą przez okres 2h
- Grzałka nurkowa wykonana z inoxu
- Korpus urządzenia wypełniony płynem grzewczym (FLUID), gwarantującym łagodne ciepło
- Dzięki niewielkiej szerokości pasuje również do małych łazienek

EKONOMIA

- Elektroniczny termostat
- Niskie koszty eksploatacji

STEROWANIE

Elektroniczny termostat temperatury:

- 2 zakresy temperatur pracy: KOMFORT 10-28°C, EKO 7-18°C
- Funkcja suszenia, umożliwiająca suszenie ręczników każdego dnia tygodnia o tej samej porze
- Funkcja FROST MODE na czas dłuższej nieobecności domowników
- Funkcja 24H, umożliwiająca automatyczne załączanie funkcji BOOST co 24h

INFO

- Obudowa – stal wysokogatunkowa
- Kolor antracyt (RAL 7016, lakier epoxy-polyester)
- 3 uchwyty mocujące urządzenie do ściany
- Przewód zasilający zakończony wtyczką
- Zasilanie ~230 V/50 Hz

SUSZARKA ŁAZIENKOWA

OD 300 DO 500 W

GWARANCJA 2 LATA

FLUID TERMO-PRZEWODZĄCY

1 Ramiona do suszenia, np. ręczników
2 Element grzewczy z inoxu
3 Sonda pomiaru temperatury
4 Termostat temperatury
5 Specjalny płyn grzewczy
6 Uchwyt montażowy

1 Dioda sygnalizująca pracę
2 Dioda włączenia
3 Pokrętło trybu pracy
4 Pokrętło temperatury

DANE TECHNICZNE MODEL 2012 ANTHRACITE

MOC SUSZARKI (W)	WYMIARY (mm)					DŁUGOŚĆ PRZEWODU (mm)	WAGA (kg)	CENA NETTO (PLN)	CENA BRUTTO (PLN)	REFERENCJA
	S	W	G	A	B					
300	400	798	100	574	270	800	7	550	677	002 236
500	400	1 248	100	1 025	270	800	12	600	738	002 237

CE NF IP 24

WYMIARY MONTAŻOWE (mm)

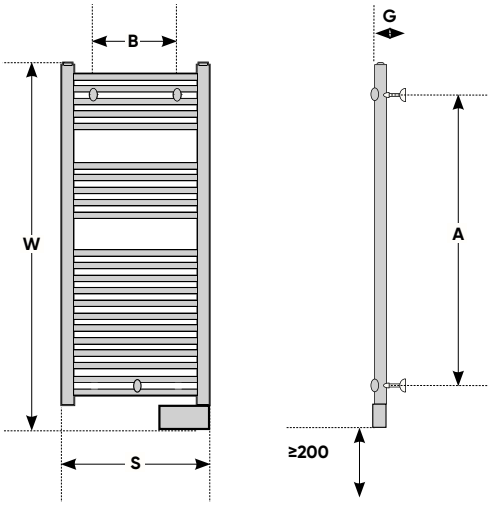

DORIS

Komfort, ergonomia i funkcjonalność w prostej formie.

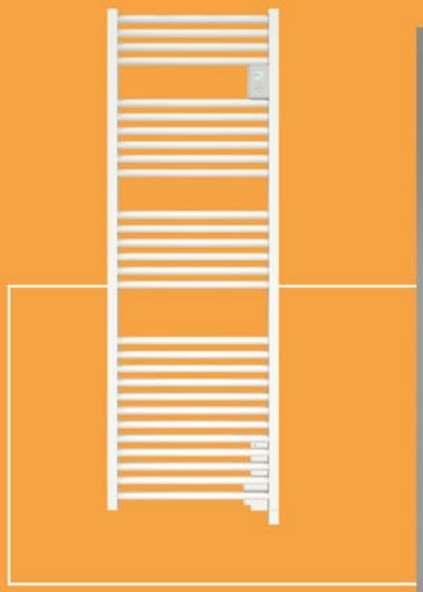

więcej informacji

PLUSY PRODUKTU

KOMFORT

- Możliwość współpracy z dowolnym programatorem
- Możliwość sterowania za pomocą aplikacji mobilnej COZYTOUCH
- Funkcja BOOST: Praca z maksymalną mocą przez okres 2h
- Grzałka nurkowa wykonana z inoxu
- Korpus urządzenia wypełniony płynem grzewczym (FLUID), gwarantującym łagodne ciepło

EKONOMIA

- Do 25% oszczędności energii dzięki zastosowaniu systemu sterowania
- Niskie koszty eksploatacji

STEROWANIE

Elektroniczny termostat temperatury:

- 2 zakresy temperatur pracy: KOMFORT 10-28°C, EKO 7-18°C
- Funkcja suszenia, umożliwiająca suszenie ręczników każdego dnia tygodnia o tej samej porze
- Funkcja FROST MODE na czas dłuższej nieobecności domowników
- Funkcja 24H, umożliwiająca automatyczne załączanie funkcji BOOST co 24h

INFO

- Obudowa – stal wysokogatunkowa
- Kolor biały (RAL 9016, lakier epoxy-polyester)
- 3 uchwyty mocujące urządzenie do ściany
- 3-żyłowy przewód zasilający
- Zasilanie ~230 V/50 Hz

Cozytouch

Aplikacja COZYTOUCH do pobrania w:

Available on the App Store

Google play

SUSZARKA ŁAZIENKOWA

OD 500 DO 750 W

GWARANCJA 2 LATA · FLUID TERMO-PRZEWODZĄCY · OSZCZĘDŹ 25% ENERGII · ErP READY

1 Ramiona do suszenia, np. ręczników
2 Termostat temperatury
3 Specjalny płyn grzewczy
4 Element grzewczy z inoxu
5 Sonda pomiaru temperatury
6 Bezpiecznik termiczny

1 Wyświetlacz LCD
2 Przyciski nawigacji
3 Powrót
4 Przycisk Menu/Zatwierdź
5 Przycisk BOOST

DANE TECHNICZNE MODEL DORIS

MOC SUSZARKI (W)	WYMIARY (mm)			DŁUGOŚĆ PRZEWODU (mm)	WAGA (kg)	CENA NETTO (PLN)	CENA BRUTTO (PLN)	REFERENCJA
	S	W	G					
500	500	1 090	115	800	15	655	806	850 257
750	500	1 582	115	800	20	764	940	850 258

CE NF IP 24

WYMIARY MONTAŻOWE (mm)

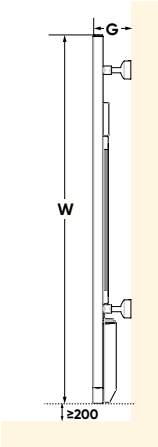

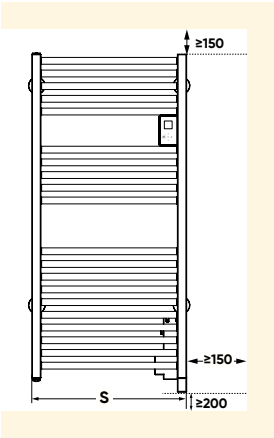

OPCJA	CENA NETTO (PLN)	CENA BRUTTO (PLN)	REFERENCJA
centralka COZYTOUCH	557	685	001 231
COZYTOUCH PASS	159	196	602 251

* możliwa oszczędność energii dzięki zastosowaniu systemu sterowania

DORIS VENTILO

Oferuje przyjazny komfort. Po prostu niezbędna.

Total Confort by atlantic

więcej informacji

PLUSY PRODUKTU

KOMFORT

- Niezależna praca przez cały rok
- Możliwość współpracy z dowolnym programatorem
- Funkcja BOOST: Praca z maksymalną mocą przez okres od 10 min do 2h
- Wbudowany cichy i niezależny wentylator z filtrem powietrza

EKONOMIA

- FLUIDE: Specjalny płyn grzewczy wewnątrz urządzenia
- Kalibracja czujnika temperatury
- MENU Expert z możliwością blokowania temperatury maksymalnej

STEROWANIE

Cyfrowy termostat temperatury:

- 2 zakresy temperatur pracy: KOMFORT 10-28°C, EKO 7-18°C
- 2 tryby pracy: MANUAL, PROGRAM
- 3 programy czasowe dla każdego dnia tygodnia z możliwością kopiowania ustawień na kolejne dni
- Wbudowany zegar i programator tygodniowy

INFO

- Obudowa – stal wysokogatunkowa
- Kolor biały (RAL 9016)
- 4 uchwyty mocujące urządzenie do ściany
- Bezpiecznik termiczny załączany automatycznie
- Zasilanie ~230 V/50 Hz

Cozytouch

Aplikacja COZYTOUCH do pobrania w:

Available on the App Store

Google play

SUSZARKA ŁAZIENKOWA

OD 1500 DO 1750 W

GWARANCJA 2 LATA · FLUID TERMO-PRZEWODZĄCY · OSZCZĘDŹ 25% ENERGII · ErP READY

1 Ramiona do suszenia, np. ręczników
2 Termostat temperatury
3 Specjalny płyn grzewczy
4 Element grzewczy z inoxu
5 Sonda pomiaru temperatury
6 Bezpiecznik termiczny
7 Wentylator powietrza

1 Wyświetlacz LCD
2 Przyciski nawigacji
3 Powrót
4 Przycisk Menu/Zatwierdź
5 Przycisk BOOST

DANE TECHNICZNE MODEL DORIS VENTILO

MOC SUSZARKI (W)	WYMIARY (mm)			DŁUGOŚĆ PRZEWODU (mm)	WAGA (kg)	CENA NETTO (PLN)	CENA BRUTTO (PLN)	REFERENCJA
	S	W	G					
500+1 000	500	1 090	130	800	17	840	1 034	851 127
750+1 000	500	1 582	130	800	22	946	1 163	851 128

CE NF IP 24

WYMIARY MONTAŻOWE (mm)

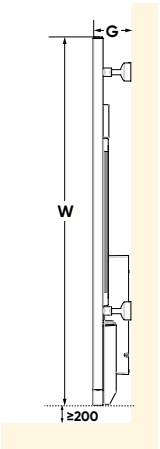

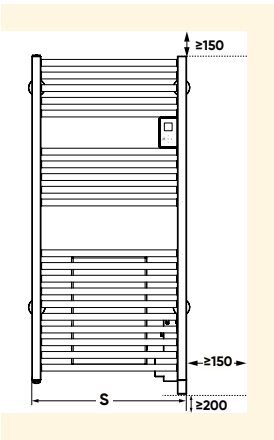

OPCJA	CENA NETTO (PLN)	CENA BRUTTO (PLN)	REFERENCJA
centralka COZYTOUCH	557	685	001 231
COZYTOUCH PASS	159	196	602 251

* możliwa oszczędność energii dzięki zastosowaniu systemu sterowania

DORIS MIXT

Elegancka suszarka łazienkowa z wentylatorem
i zintegrowanym programowaniem.

więcej informacji

PLUSY PRODUKTU

KOMFORT

- Niezależna praca przez cały rok
- Suszenie ręczników przy użyciu funkcji TURBO
- Wbudowany cichy i niezależny wentylator z filtrem powietrza

STEROWANIE

Elektroniczny termostat temperatury:

- 3 zakresy temperatur pracy: KOMFORT 10-28°C, ANTYZAMARZANIE 7°C, EKO (temperatura KOMFORT pomniejszona o 3,5°C)
- Pokrętło regulacji temperatury KOMFORT z funkcją ANTYZAMARZANIE
- Pokrętło wyboru zakresu czasu pracy dla trybu TURBO – ¼, ½, 1, 2h
- Kompatybilny z systemem sterowania PASS PROGRAM oraz COZYTOUCH

INFO

- Obudowa – stal wysokogatunkowa
- Kolor biały (RAL 9016)
- 4 dekoracyjne uchwyty mocujące urządzenie do ściany
- Grzałka nurkowa wykonana z inoxu
- Zasilanie ~230 V/50 Hz

PODŁĄCZENIE HYDRAULICZNE

- Suszarka przeznaczona do współpracy z instalacją c.o.
- Maksymalne ciśnienie robocze 4 bary
- Ciśnienie próbne 5,2 bara

Cozytouch

Aplikacja COZYTOUCH do pobrania w:

Available on the App Store

Google play

SUSZARKA ŁAZIENKOWA

OD 1500 DO 1750 W

GWARANCJA 2 LATA

OSZCZĘDŹ 25% ENERGII

ErP READY

1 Ramiona do suszenia, np. ręczników
2 Wyświetlacz LCD
3 Element grzewczy
4 Wentylator
5 Sonda temperatury

1 Wyświetlacz LCD
2 Przyciski nawigacji
3 Powrót
4 Przycisk Menu/Zatwierdź
5 Przycisk BOOST

DANE TECHNICZNE MODEL DORIS MIXT

MOC SUSZARKI (W)	WYMIARY (mm)			DŁUGOŚĆ PRZEWODU (mm)	WAGA (kg)	CENA NETTO (PLN)	CENA BRUTTO (PLN)	REFERENCJA
	S	W	G					
500/471** + 1000	500	1 095	120	800	17	918	1 129	851 130
750/676** + 1000	500	1 590	120	800	22	1 020	1 255	851 131

CE NF IP 24

WYMIARY MONTAŻOWE (mm)

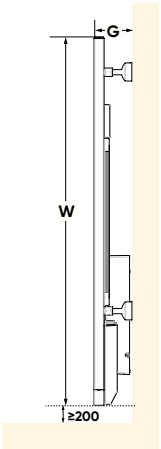

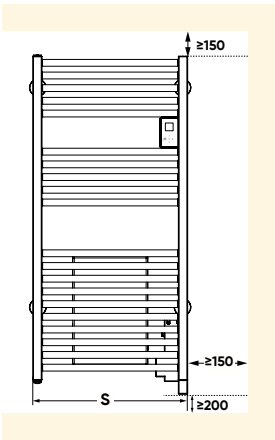

OPCJA	CENA NETTO (PLN)	CENA BRUTTO (PLN)	REFERENCJA
centralka COZYTOUCH	557	685	001 231
COZYTOUCH PASS	159	196	602 251

urządzenie nie powinno być instalowane na wysokości powyżej 1 000 m n.p.m., ponieważ jego funkcjonowanie może być zakłócone
* możliwa oszczędność energii dzięki zastosowaniu systemu sterowania
** moc wodna wyliczona dla ΔT = 50°C
# pozostałe programatory z naszej oferty znajdują się na str. 4-9

NEFERTITI INITIAL

Komfort podgrzanych ręczników oraz możliwość współpracy z programatorem zewnętrznym to nasze silne atuty.

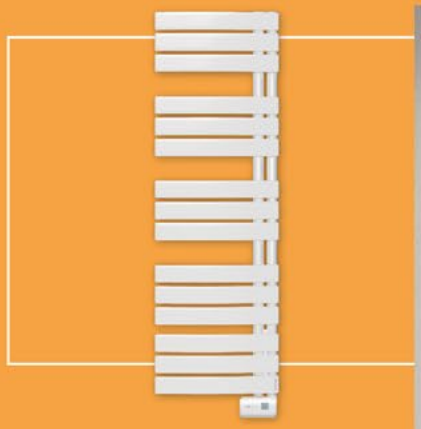

Total Confort by atlantic

więcej informacji

PLUSY PRODUKTU

KOMFORT

- Niezależna praca przez cały rok
- Możliwość współpracy z dowolnym programatorem
- Funkcja BOOST: Praca z maksymalną mocą przez okres od 10 min do 2h

EKONOMIA

- FLUIDE: Specjalny płyn grzewczy wewnątrz urządzenia
- Kalibracja czujnika temperatury
- MENU Expert z możliwością blokowania temperatury maksymalnej

STEROWANIE

Cyfrowy termostat temperatury:

- 2 zakresy temperatur pracy: KOMFORT 10-28°C, EKO 7-18°C
- 2 tryby pracy: MANUAL, PROGRAM
- 3 programy czasowe dla każdego dnia tygodnia z możliwością kopiowania ustawień na kolejne dni
- Wbudowany zegar i programator tygodniowy

INFO

- Obudowa – stal wysokogatunkowa
- Kolor biały (RAL 9016)
- 2 uchwyty mocujące urządzenie do ściany
- 2 dekoracyjne wieszaki, np. do ręczników
- Bezpiecznik termiczny załączany automatycznie
- Zasilanie ~230 V/50 Hz

Cozytouch

Aplikacja COZYTOUCH do pobrania w:

Available on the App Store

Google play

SUSZARKA ŁAZIENKOWA

OD 500 DO 750 W

GWARANCJA 2 LATA · FLUID TERMO-PRZEWODZĄCY · OSZCZĘDŹ 25% ENERGII · ErP READY

1. Lamele grzewcze
2. Specjalny płyn grzewczy
3. Bezpiecznik termiczny
4. Element grzewczy z inoxu
5. Sonda pomiaru temperatury
6. Termostat temperatury

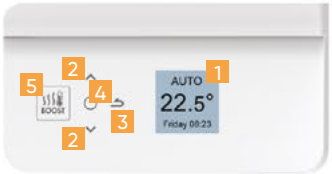

TERMOSTAT TEMPERATURY

1. Wyświetlacz LCD
2. Przyciski nawigacji
3. Powrót
4. Przycisk Menu/Zatwierdź
5. Przycisk BOOST

DANE TECHNICZNE MODEL NEFERTITI INITIAL

MOC SUSZARKI (W)	WYMIARY (mm)				DŁUGOŚĆ PRZEWODU (mm)	WAGA (kg)	CENA NETTO (PLN)	CENA BRUTTO (PLN)	REFERENCJA
	S	W	G	A					
500	450	1463	135	955	800	17	856	1 053	850 506
750	450	1763	135	1255	800	21	927	1 140	850 508

NF CE IP 24

WYMIARY MONTAŻOWE (mm)

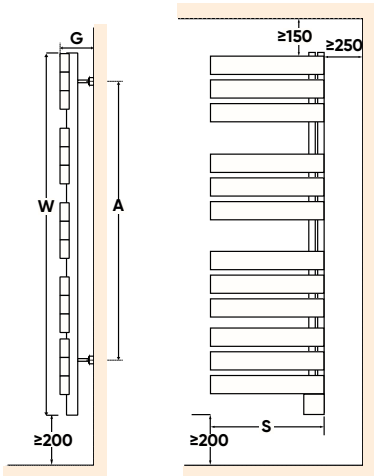

OPCJA	CENA NETTO (PLN)	CENA BRUTTO (PLN)	REFERENCJA
centralka COZYTOUCH	557	685	001 231
COZYTOUCH PASS	159	196	602 251

urządzenie nie powinno być instalowane na wysokości powyżej 1 000 m n.p.m., ponieważ jego funkcjonowanie może być zakłócone
* możliwa oszczędność energii dzięki zastosowaniu systemu sterowania
# pozostałe programatory z naszej oferty znajdują się na str. 4-9

NEFERTITI INITIAL ANTHRACITE

Komfort podgrzanych ręczników oraz możliwość współpracy z programatorem zewnętrznym to nasze silne atuty.

Total Confort by atlantic

więcej informacji

PLUSY PRODUKTU

KOMFORT

- Niezależna praca przez cały rok
- Możliwość współpracy z dowolnym programatorem
- Funkcja BOOST: Praca z maksymalną mocą przez okres od 10 min do 2h

EKONOMIA

- FLUIDE: Specjalny płyn grzewczy wewnątrz urządzenia
- Kalibracja czujnika temperatury
- MENU Expert z możliwością blokowania temperatury maksymalnej

STEROWANIE

Cyfrowy termostat temperatury:

- 2 zakresy temperatur pracy: KOMFORT 10-28°C, EKO 7-18°C
- 2 tryby pracy: MANUAL, PROGRAM
- 3 programy czasowe dla każdego dnia tygodnia z możliwością kopiowania ustawień na kolejne dni
- Wbudowany zegar i pogramator tygodniowy

INFO

- Obudowa – stal wysokogatunkowa
- Kolor antracyt (RAL 7016)
- 2 uchwyty mocujące urządzenie do ściany
- 2 dekoracyjne wieszaki, np. do ręczników
- Bezpiecznik termiczny załączany automatycznie
- Zasilanie ~230 V/50 Hz

Cozytouch

Aplikacja COZYTOUCH do pobrania w:

Available on the App Store

Google play

NOWOŚĆ

SUSZARKA ŁAZIENKOWA

OD 500 DO 750 W

GWARANCJA 2 LATA

FLUID TERMO-PRZEWODZĄCY

OSZCZĘDŹ 25% ENERGII

ErP READY

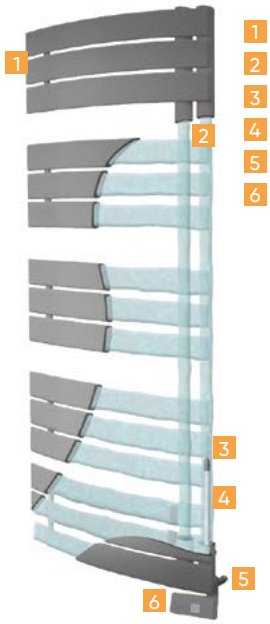

1 Lamele grzewcze
2 Specjalny płyn grzewczy
3 Bezpiecznik termiczny
4 Element grzewczy z inoxu
5 Sonda pomiaru temperatury
6 Termostat temperatury

TERMOSTAT TEMPERATURY

1 Wyświetlacz LCD
2 Przyciski nawigacji
3 Powrót
4 Przycisk Menu/Zatwierdź
5 Przycisk BOOST

DANE TECHNICZNE MODEL NEFERTITI INITIAL ANTHRACITE

MOC SUSZARKI (W)	WYMIARY (mm)				DŁUGOŚĆ PRZEWODU (mm)	WAGA (kg)	CENA NETTO (PLN)	CENA BRUTTO (PLN)	REFERENCJA
	S	W	G	A					
500	450	1463	135	955	800	17	1350	1 661	852 567
750	450	1763	135	1255	800	21	1550	1 907	852 667

NF CE IP 24

WYMIARY MONTAŻOWE (mm)

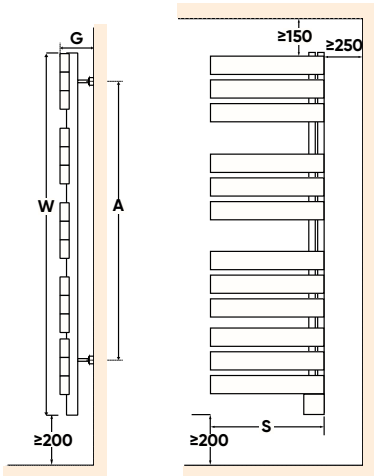

OPCJA	CENA NETTO (PLN)	CENA BRUTTO (PLN)	REFERENCJA
centralka COZYTOUCH	557	685	001 231
COZYTOUCH PASS	159	196	602 251

urządzenie nie powinno być instalowane na wysokości powyżej 1 000 m n.p.m., ponieważ jego funkcjonowanie może być zakłócone
* możliwa oszczędność energii dzięki zastosowaniu systemu sterowania
# pozostałe programatory z naszej oferty znajdują się na str. 4-9

NEFERTITI MIXT

Komfort podgrzanych ręczników oraz możliwość współpracy z programatorem zewnętrznym to nasze silne atuty.

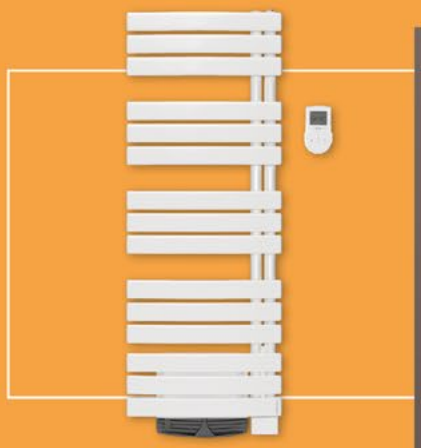

Total Confort by atlantic

więcej informacji

PLUSY PRODUKTU

KOMFORT

- Niezależna praca przez cały rok
- Suszenie ręczników przy użyciu funkcji TURBO
- Wbudowany cichy i niezależny wentylator z filtrem powietrza

EKONOMIA

- Do 25% oszczędności energii dzięki zintegrowanemu systemowi sterowania
- Elektroniczny termostat
- 6 ustawień: Komfort, Komfort -1°C, Komfort -2°C, Eko, Antyzamarzanie, Stop
- Zgodny z ErP

STEROWANIE

Elektroniczny termostat temperatury:

- 3 zakresy temperatur pracy: KOMFORT 10-28°C, ANTYZAMARZANIE 7°C, EKO (temperatura KOMFORT pomniejszona o 3,5°C)
- Kompatybilny z systemem sterowania PASS PROGRAM

INFO

- Obudowa – stal wysokogatunkowa
- Kolor biały (RAL 9016)
- Dekoracyjne uchwyty mocujące urządzenie do ściany
- Dekoracyjny wieszak, np. do ręczników
- Bezpiecznik termiczny załączany automatycznie
- Zasilanie ~230 V/50 Hz

PODŁĄCZENIE HYDRAULICZNE

- Suszarka przeznaczona do współpracy z instalacją c.o.
- Maksymalne ciśnienie robocze 4 bary
- Ciśnienie próbne 5,2 bara

SUSZARKA ŁAZIENKOWA

OD 1750 DO 2000 W

GWARANCJA 2 LATA · FLUID TERMO-PRZEWODZĄCY · OSZCZĘDŹ 25% ENERGII · ErP READY

1 Lamele grzewcze
2 Bezpiecznik termiczny
3 Element grzewczy z inoxu
4 Sonda pomiaru temperatury
5 Wentylator powietrza

TERMOSTAT TEMPERATURY

1 Wyświetlacz LCD
2 Tryb prysznica
3 Przycisku nawigacji

DANE TECHNICZNE MODEL NEFERTITI MIXT

MOC SUSZARKI (W)	WYMIARY (mm)				DŁUGOŚĆ PRZEWODU (mm)	WAGA (kg)	CENA NETTO (PLN)	CENA BRUTTO (PLN)	REFERENCJA
	S	W	G	A					
1750/761**	450	1450	135	1114	800	23	1 783	2 193	851 717
2000/897**	450	1750	135	1414	800	26	1 895	2 331	851 720

NF CE IP 24

WYMIARY MONTAŻOWE (mm)

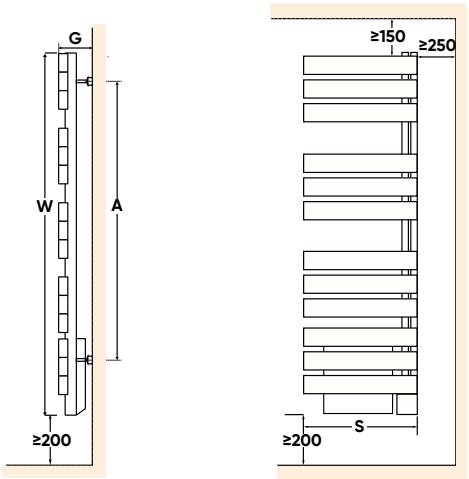

urządzenie nie powinno być instalowane na wysokości powyżej 1 000 m n.p.m., ponieważ jego funkcjonowanie może być zakłócone
* możliwa oszczędność energii dzięki zastosowaniu systemu sterowania
** moc wodna wyliczona dla ΔT = 50°C
# pozostałe programatory z naszej oferty znajdują się na str. 4-9

SERENIS

NOWOŚĆ

Prawdziwa ozdoba Twojej łazienki.

model ANTHRACITE

więcej informacji

PLUSY PRODUKTU

KOMFORT

- Dzięki suszarce łazienkowej SERENIS, Twoja łazienka jest ogrzewana do idealnej, wybranej przez Ciebie temperatury tak długo, jak to konieczne, a Twoje ręczniki pozostają ciepłe i przyjemne w dotyku.
- Dzięki funkcji BOOST bardzo szybko uzyskasz uczucie ciepła.
- Dla większego komfortu i wygody, cyfrowy panel do programowania znajduje się tuż pod ręką, wyświetlając czas i pogodę*.

DESIGN

- Oprócz wysokiej wydajności grzewczej i innowacyjnych funkcji, SERENIS jest również prawdziwą ozdobą.
- Dzięki oryginalnym liniom, gładkiej i wyprofilowanej fasadzie, SERENIS nada charakteru Twojej łazience.
- Praktyczne i designerskie żeberka, umożliwiają łatwe suszenie i przesuwanie ręczników.

Cozytouch

Aplikacja COZYTOUCH do pobrania w:

Available on the App Store

ANDROID APP ON Google play

EKONOMIA

- Dzięki wbudowanemu oprogramowaniu, SERENIS pozwala zaoszczędzić do 25% energii.

STEROWANIE

- Aby zaoszczędzić więcej i zapewnić sobie komfort, steruj zdalnie urządzeniem SERENIS za pomocą aplikacji COZYTOUCH, zgodnie z potrzebami i pragnieniami.

Dostępny w kolorach

Czysta biel (Mat)

Antracyt (Mat)

* dla działania tej funkcji konieczny jest mostek COZYTOUCH

SUSZARKA ŁAZIENKOWA

OD 500 DO 750 W

io homecontrol

GWARANCJA 2 LATA

OSZCZĘDŹ 25% ENERGII

ErP READY

1 Ramię suszarki
2 Wyświetlacz
3 Panel sterujący
4 Specjalny płyn grzewczy

1 Ramię suszarki
2 Funkcja BOOST
3 Funkcja suszenia ręczników
4 Wyświetlacz
5 Włącznik
6 Powrót
7 Przycisk nawigacji

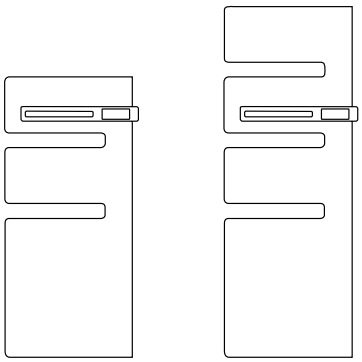

500 W 750 W

DANE TECHNICZNE MODEL SERENIS

MOC SUSZARKI (W)	WYMIARY (mm)			DŁUGOŚĆ PRZEWODU (mm)	WAGA (kg)	CENA NETTO (PLN)	CENA BRUTTO (PLN)	REFERENCJA
	S	W	G					
WHITE								
500	550	1 223	170	500	27	1 650	2 030	850 533
750	550	1 497	170	500	33	1 800	2 124	850 559
ANTHRACITE								
500	550	1 223	170	500	27	1 700	2 091	850 549
750	550	1 497	170	500	33	1 850	2 276	850 573

NF CE IP 24

WYMIARY MONTAŻOWE (mm)

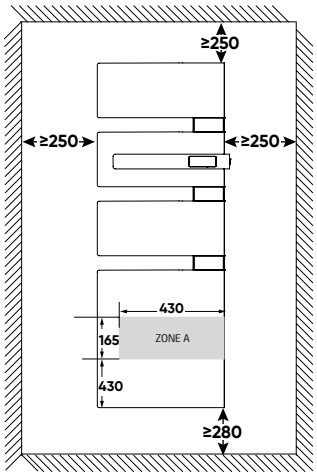

OPCJA	CENA NETTO (PLN)	CENA BRUTTO (PLN)	REFERENCJA
centralka COZYTOUCH	557	685	001 231

SERENIS VENTILO

NOWOŚĆ

Prawdziwa ozdoba Twojej łazienki.

więcej informacji

model ANTHRACITE

PLUSY PRODUKTU

KOMFORT

- Dzięki suszarcei łazienkowej SERENIS, Twoja łazienka jest ogrzewana do idealnej, wybranej przez Ciebie temperatury tak długo, jak to konieczne, a Twoje ręczniki pozostają ciepłe i przyjemne w dotyku.
- Dzięki funkcji BOOST bardzo szybko uzyskasz uczucie ciepła.
- Dla większego komfortu i i wygody, cyfrowy panel do programowania znajduje się tuż pod ręką, wyświetlając czas i pogodę*.
- Wbudowany cichy wentylator

DESIGN

- Oprócz wysokiej wydajności grzewczej i innowacyjnych funkcji, SERENIS jest również prawdziwą ozdobą.
- Dzięki oryginalnym liniom, gładkiej i wyprofilowanej fasadzie, SERENIS nada charakteru Twojej łazience.
- Praktyczne i designerskie żeberka, umożliwiają łatwe suszenie i przesuwanie ręczników.

EKONOMIA

- Dzięki wbudowanemu oprogramowaniu, SERENIS pozwala zaoszczędzić do 25% energii.

STEROWANIE

- Aby zaoszczędzić więcej i zapewnić sobie komfort, steruj zdalnie urządzeniem SERENIS za pomocą aplikacji COZYTOUCH, zgodnie z potrzebami i pragnieniami.

Dostępny w kolorach

Czysta biel (Mat)

Antracyt (Mat)

Cozytouch

Aplikacja COZYTOUCH do pobrania w:

Available on the App Store

Google play

* dla działania tej funkcji konieczny jest mostek COZYTOUCH

SUSZARKA ŁAZIENKOWA

OD 1500 DO 1750 W

io homecontrol

GWARANCJA 2 LATA

OSZCZĘDŹ 25% ENERGII

ErP READY

1 Ramię suszarki
2 Wyświetlacz
3 Panel sterujący
4 Specjalny płyn grzewczy
5 Wentylator

1 Ramię suszarki
2 Funkcja BOOST
3 Funkcja suszenia ręczników
4 Wyświetlacz
5 Włącznik
6 Powrót
7 Przycisk nawigacji

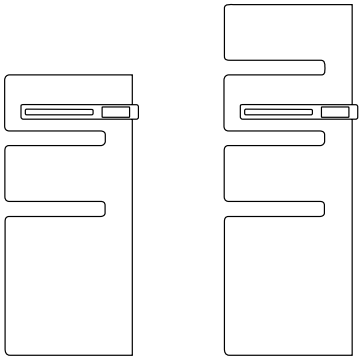

500 + 1 000 W 750 + 1 000 W

DANE TECHNICZNE MODEL SERENIS VENTILO

MOC SUSZARKI (W)	WYMIARY (mm)			DŁUGOŚĆ PRZEWODU (mm)	WAGA (kg)	CENA NETTO (PLN)	CENA BRUTTO (PLN)	REFERENCJA
	S	W	G					
WHITE								
500 + 1000	550	1 223	170	500	27	1 750	2 153	850 493
750 + 1000	550	1 497	170	500	33	1 900	2 337	850 513
ANTHRACITE								
500 + 1000	550	1 223	170	500	27	1 800	2 214	850 511
750 + 1000	550	1 497	170	500	33	1 950	2 399	850 531

NF CE IP 24

WYMIARY MONTAŻOWE (mm)

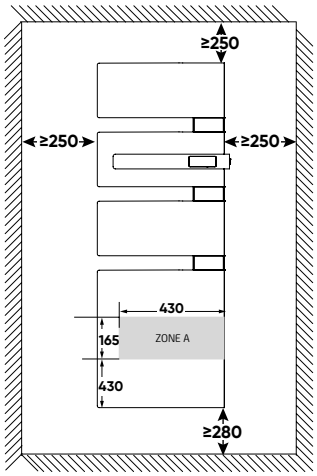

OPCJA	CENA NETTO (PLN)	CENA BRUTTO (PLN)	REFERENCJA
centralka COZYTOUCH	557	685	001 231

SENSIUM

Doznajcie nowych doświadczeń w Waszej łazience.
Nowy wymiar czystości dźwięku w połączeniu z otaczającym Was ciepłem.

model BLACK

PLUSY PRODUKTU

DESIGN

- Dostępny w 2 kolorach
- Wbudowane głośniki z dźwiękiem wysokiej jakości Cabasse® do strumieniowego przesyłania muzyki z dowolnego urządzenia Bluetooth®
- Ledowe podświetlenie tylnej części urządzenia, wprowadzające unikalny nastrój w pomieszczeniu

KOMFORT

Cyfrowy termostat temperatury:

- 3 zakresy temperatur pracy: KOMFORT 10-28°C, ANTYZAMARZANIE 7°C, EKO (temperatura KOMFORT pomniejszona o 1-4°C),
- Amplituda: <0,1°C, tolerancja: <1,5°C
- 5 trybów pracy: AUTO, MANUAL, BOOST, SUSZENIE, VENTILO

EKONOMIA

- Niskotemperaturowy, płytowy element grzewczy
- SWEET CONTROL: System detekcji otwartych okien, obecności ludzi oraz zwierząt

Aplikacja COZYTOUCH do pobrania w:

Cozytouch

Available on the App Store

Google play

Dostępna w kolorach:

Biała perła (RAL 9010) + szary (RAL 7047)

Czarny

SUSZARKA ŁAZIENKOWA KLASY PREMIUM

1750 W

STEROWANIE

- COZYTOUCH: System sterowania poprzez aplikację mobilną
- CONNECTE: Zdalna komunikacja pomiędzy urządzeniami
- Możliwość tworzenia programu dla danego dnia tygodnia
- BOOST: Praca z maksymalną mocą w czasie od 5 min do 2h
- ABSENCE: Program planowania nieobecności użytkowników
- Blokada ustawień termostatu, np. przed dziećmi
- SUSZENIE: Funkcja umożliwia suszenie ręczników każdego dnia tygodnia o tej samej porze

INFO

- Obudowa – stal wysokogatunkowa
- Kolory:
  - biała perła + szary (RAL 9010 + RAL 7047)
  - czarny
- Uchwyty mocujące urządzenie do ściany (możliwość montażu prawostronnego**)
- Zasilanie ~230 V/50 Hz

DOSTĘPNE MODELE

SENSIUM 1750 W BLACK

SENSIUM 1750 W WHITE

* możliwa oszczędność energii dzięki zastosowaniu systemu sterowania
** montaż prawostronny na indywidualne zamówienie

SENSIUM

Doznajcie nowych doświadczeń w Waszej łazience.
Nowy wymiar czystości dźwięku w połączeniu z otaczającym Was ciepłem.

1 Automatyczny bezpiecznik termiczny
2 Element grzewczy
3 Wentylator z wbudowanym filtrem powietrza
4 Sensor ruchu
5 Uchwyt
6 Głośnik
7 Listwa oświetlenia LED
8 Cyfrowy termostat
9 Wieszak
10 Głośnik

1 Pokrętło zmiany trybu pracy
2 Funkcja BOOST
3 Tryb suszenia ręczników
4 Wyświetlacz LCD

DANE TECHNICZNE MODEL SENSIUM

MOC SUSZARKI (W)	WYMIARY (mm)				DŁUGOŚĆ PRZEWODU (mm)	WAGA (kg)	CENA NETTO (PLN)	CENA BRUTTO (PLN)	REFERENCJA
	S	W	G	A					
SENSIUM WHITE									
750 + 1000	565	1 340	150	1 140	500	28	6 695	8 235	817 117
SENSIUM BLACK									
750 + 1000	565	1 340	150	1 140	500	28	6 695	8 235	817 645

CE NF IP 24

WYMIARY MONTAŻOWE (mm)

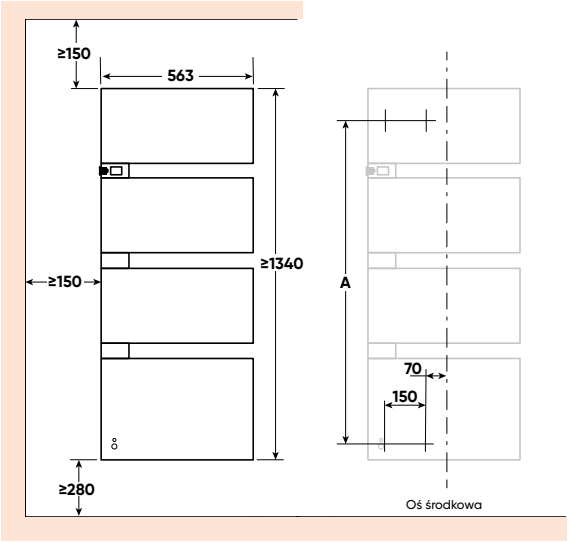

Bluetooth

Słuchaj swojej ulobionej muzyki poprzez smartfona.

OPCJA	CENA NETTO (PLN)	CENA BRUTTO (PLN)	REFERENCJA
centralka COZYTOUCH	557	685	001 231

REWOLUCJA DLA ZMYSŁÓW

więcej informacji

Chcę więcej innowacji, aby zużywać mniej energii

Dobór urządzeń do wytwarzania ciepłej wody sanitarnej zależy od istniejącej instalacji grzewczej, wielkości i przyzwyczajeń rodziny, dostępnej energii, liczby punktów odbioru, warunków technicznych danego lokalu.

Wszystkie te czynniki mają znaczenie przy podjęciu właściwej decyzji.

Co powinniśmy wiedzieć o ogrzewaczach wody?

JAKIE SĄ ZALETY OGRZEWACZY POJEMNOŚCIOWYCH?

Ogrzewacz pojemnościowy (akumulacyjny) jest urządzeniem bardzo trwałym, wydajnym i komfortowym. Posiada dużą rezerwę ciepłej wody, dzięki której zapewnia możliwość obsługi wielu punktów poboru, nawet gdy jednocześnie korzysta z nich kilka osób. Może pracować w tańszej taryfie energii (II taryfa – tzw. nocna), co zdecydowanie obniża koszt jego eksploatacji.

Jako wymiennik c.w.u. może współpracować z dowolnym źródłem zewnętrznym produkującym ciepłą wodę użytkową (kocioł c.o., solar, pompa ciepła, kominek etc.).

Najnowsze modele mogą być obsługiwane zdalnie, przy pomocy aplikacji COZYTOUCH. Z racji swej unikalnej konstrukcji (FLAT) mogą być montowane w pozycji pionowej lub poziomej.

JAKĄ POJEMNOŚĆ WYBRAĆ?

Aby dokonać właściwego wyboru względem naszych potrzeb i oczekiwań, należy wziąć pod uwagę kilka istotnych czynników, takich jak: liczba użytkowników, liczba punktów poboru ciepłej wody, wyposażenie sanitarne oraz taryfa energii, w której pracować będzie urządzenie. Jeśli zamierzamy korzystać z 2 taryfy energetycznej (tzw. nocnej), należy przewidzieć urządzenie o pojemności około 30% większej, aniżeli wynikałoby to z wyliczeń zapotrzebowania. Za pomocą poniższej tabelki stosunkowo łatwo będą mogli Państwo określić zalecaną przez nas pojemność.

Krok następny to odpowiedni wybór urządzenia z gamy naszych produktów.

urządzenia sanitarne	liczba domowników	1 taryfa	2 taryfa
		10-30	50
		30-50	75
	lub	50-70	100
		75-100	120
	lub	75-100	150
lub		100-150	200
	lub	150-200	200
		200-300	300
		200-300	300
		300-500	500

powyższe dane mają charakter jedynie szacunkowy

JAKI MODEL WYBRAĆ?

Ogrzewacze o małej pojemności to gama od 10 do 50 litrów, charakteryzująca się niewielką średnicą urządzeń, umożliwiającą łatwe ich ukrycie w zabudowie dowolnego pomieszczenia.

Ogrzewacze o średniej pojemności to gama od 80 do 150 litrów, występują w 2 wersjach, do montażu w pozycji pionowej lub pozycji poziomej.

Ogrzewacze o dużej pojemności, od 200 do 3000 litrów, to modele stojące, niewymagające specyficznego montażu, charakteryzujące się największą akumulacją ciepłej wody. Znajdują one szerokie zastosowanie w budownictwie jedno- i wielorodzinnym, małym biznesie, gastronomii, hotelarstwie oraz wielu budynkach użyteczności publicznej.

ILE KOSZTOWAĆ BĘDZIE EKSPLOATACJA?

Z uwagi na bardzo dużą akumulację ciepła ogrzewacze elektryczne charakteryzują się stosunkowo niewielkimi kosztami eksploatacji, zwłaszcza gdy skorzystamy z możliwości, jakie daje nam taryfa II (nocna). Średnio przyjmuje się, że każdy z domowników zużywa dziennie 22 litry gorącej wody o temperaturze 60°C.

Poniżej przedstawiamy realne przykłady obrazujące zużycie oraz koszt energii w poszczególnych domostwach:

liczba domowników	roczne zużycie energii		miesięczne zużycie energii		dzienne zużycie energii	
	(kWh)*	(zł)**	(kWh)*	(zł)**	(kWh)*	(zł)**
	748,0	374	62,333	31,2	2,078	1
	1237,0	618,5	103,083	51,5	3,436	1,7
	1698,0	849	141,500	70,8	4,717	2,4
	2317,0	1158,5	193,083	96,5	6,436	3,2
	2425,0	1212,5	202,083	101	6,736	3,4

powyższe dane mają jedynie charakter szacunkowy
* do wyliczeń przyjęto dane techniczne zawarte w tym katalogu
** do wyliczeń przyjęto wartość 0,50 zł/kWh (taryfa I całodzienna)

NA CO ZWRÓCIĆ UWAGĘ, WYBIERAJĄC URZĄDZENIE?

Liczba marek dostępnych na rynku jest bardzo duża. Czy różnią się one między sobą czymś oprócz ceny i wyglądu zewnętrznego?

Okazuje się, że wszystko, co najważniejsze w konstrukcji urządzenia, znajduje się w jego wnętrzu i niestety nie jest widoczne dla kupującego.

Radzimy zwrócić szczególną uwagę na gwarancję i serwis po sprzedaży. ATLANTIC, jako jedyny producent na rynku, udziela na swe wyroby gwarancji, bez konieczności dokonywania

okresowych kontroli w celu wymiany zużywalnych podzespołów, takich jak np. anoda magnezowa.

Nasz serwis oparty na prawdziwie partnerskim zaufaniu oraz pełnym profesjonalizmie, pozwala ułatwić i przyspieszyć procedurę reklamacji urządzeń zarówno objętych gwarancją, jak i tych po gwarancji.

Infolinia serwisowa czynna jest w godzinach pracy biura.

Platforma serwisowa na stronie www dostępna jest całą dobę.

Sposoby ogrzewania wody

GRZAŁKA NURKOWA

Zanurzona bezpośrednio w wodzie grzałka elektryczna, jaką najczęściej możemy zaobserwować we wnętrzu czajników elektrycznych, to nic innego jak drut oporowy (skrętka grzejna) zamknięty w miedzianej lub wykonanej z inoxu rurce wypełnionej izolatorem (tlenek magnezu).

Kształt grzałki powinien być tak uformowany, by odstępy pomiędzy jej elementami były możliwie jak największe.

Jest to konieczne, ponieważ grzałka nurkowa posiada dużą temperaturę pracy (9 W/cm2), co prowadzić może do nadmiernego jej przegrzania, a w konsekwencji do uszkodzenia.

Przeciwdziała to również nadmiernemu osadzaniu się na jej powierzchni kamienia kotłowego, będącego swoistym opornikiem w przekazywaniu ciepła.

WYMIENNIK SPIRALNY

HYDROPLUS

Wymiennik spiralny, popularnie zwany wężownicą, to specjalnie wyprofilowana rura wykonana ze stali, swym kształtem przypominająca sprężynę.

Umieszcza się ją wewnątrz zasobnika wodnego współpracującego z kotłem c.o. lub innym urządzeniem grzewczym (system solarny, pompa ciepła, kocioł elektryczny, kominek) dostarczającym do jego wnętrza gorącą wodę.

Zamknięta wewnątrz wymiennika spiralnego woda spełnia funkcję grzałki, która, oddając swe ciepło do wnętrza zasobnika, ogrzewa zmagazynowaną w nim wodę.

W swych zasobnikach stosujemy specjalnie skonstruowany i optymalnie dobrany wymiennik w postaci podwójnej wężownicy (patent ATLANTIC).

Umieszczony maksymalnie nisko wymiennik ciepła powoduje ogrzanie i wykorzystanie tak zwanej zimnej strefy zasobnika, zwiększając jego wydajność o blisko 40% w porównaniu do standardowo stosowanych rozwiązań.

O'PRO SYSTEM

Atlantic opracował i opatentował specjalny system ochronny, który wydatnie wspomaga i wydłuża żywotność anody magnezowej. Dlatego też nasze urządzenia nie wymagają jej wymiany w okresie trwania gwarancji. Składa się z rezystora stałoprądowego, wyrównującego potencjały elektromagnetyczne zachodzące pomiędzy anodą a grzałką, dzięki czemu wydatnie wydłużona zostaje żywotność anody magnezowej.

GRZAŁKA CERAMICZNA

STEATITE TECHNOLOGY

W odróżnieniu od standardowo stosowanej grzałki nurkowej grzałka ceramiczna (sucha) nie jest bezpośrednio zanurzona w wodzie, ale znajduje się w specjalnej obudowie.

Obudowa ta posiada zdecydowanie większą powierzchnię wymiany ciepła, dzięki czemu temperatura pracy na jej styku z wodą jest na tyle niska (4 W/cm2), że zjawisko osadzania się kamienia kotłowego ograniczone zostaje praktycznie do zera.

Grzałka zapewnia nadzwyczaj równomierne ogrzewanie na całej swej powierzchni. Podczas ewentualnej jej wymiany nie wymaga opróżnienia zbiornika z wody, co zdecydowanie oszczędza czas oraz koszt obsługi serwisowej.

Grzałka charakteryzuje się bardzo wysoką trwałością, znakomitą odpornością na uszkodzenia mechaniczne oraz długą żywotnością.

WYMIENNIK PŁASZCZOWY

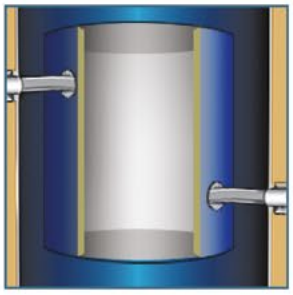

Wymiennik płaszczowy znalazł swe zastosowanie w produkcji zasobników c.w.u. współpracujących z kotłami c.o. lub układami mieszanymi.

Specyficzna budowa wymiennika pozwala na dostarczenie ciepła bezpośrednio do wnętrza wymiennika w całości zatopionego w zasobniku (zamiast tradycyjnej wężownicy), wykorzystując przy tym zjawisko termosyfonu.

Zaletą tego rozwiązania jest możliwość pracy zbiornika w układzie grawitacyjnym, co powoduje brak konieczności stosowania pompy ładującej zasobnik oraz zdecydowanie szybsze nagrzewanie się wody.

Idealna współpraca wymiennika z kotłami na paliwa stałe (i nie tylko) sprawia, że wymiennik, oprócz podgrzewania ciepłej wody użytkowej, chroni współpracujący z nim kocioł przed przegrzaniem.

Dodatkowy back-up stanowi grzałka elektryczna, która umożliwia pracę urządzenia poza sezonem grzewczym.

ZABEZPIECZENIE PRZECIWBAKTERYJNE

ANTI LÉGIONELLOSE

+60°C

Dzięki odpowiedniej nastawie fabrycznej termostatu lub specjalnej jego funkcji wprowadzonej do pamięci mikroprocesora (termostat elektroniczny), odpowiedzialnej za kontrolę temperatury wewnątrz zbiornika, zmniejszamy do minimum ryzyko zarażenia się bakterią Legionelli, która znajduje się we wszelkiego rodzaju zbiornikach wodnych. Im wyższa temperatura wody wewnątrz zbiornika, tym żywotność bakterii jest krótsza (w temp. 70°C = 2,4 sek.).

Sposoby ogrzewania wody

ANODA MAGNEZOWA

Konstrukcja zbiornika wykonana jest z metalu. Metal we współpracy z wodą naturalnie ulega korozji. Duże znaczenie mają tu jakość wody i jej skład chemiczny (potas, sód, azotany, siarczany, chlorki, węglany). Woda stanowi środowisko, w którym rozpuszczane są pierwiastki chemiczne o ładunku dodatnim i ujemnym. W przypadku równowagi między nimi ładunek wody jest zrównoważony i proces korozji zachodzi tu bardzo powoli.

W przypadku gdy woda nie jest zrównoważona, zachodzić w niej mogą 2 różne i niebezpieczne procesy:

- wzmożone działanie przyspieszające procesy korozji zbiornika; gdy woda jest agresywna,
- nadmierne wytrącanie się kamienia kotłowego, który osadza się na grzałce, powodując duże opory w jej działaniu; gdy woda jest jałowa.

W celu zrównoważenia tych negatywnych zjawisk umieszcza się we wnętrzu zbiornika anody magnezowe, które pomagają wydatnie w osiągnięciu równowagi chemicznej wody. To ona ma ulegać korozji, a nie konstrukcja zbiornika. Jest to proces, który można kontrolować i utrzymywać stale, tak by zjawisko korozji wyeliminować bardzo skutecznie. Niestety wymaga to od użytkownika okresowych kontroli urządzenia w celu sprawdzenia, czy anoda magnezowa uległa częściowemu lub całkowitemu zużyciu. Żywotność anody magnezowej jest dosyć trudna do określenia, dlatego większość producentów nakazuje jej wymianę co 12-18 miesięcy.

EMALIA CERAMICZNA

TiO + CuO

Atlantic, jako najstarszy producent ogrzewaczy pojemnościowych w Europie, ma największe doświadczenie w stosowaniu emalii oraz technologii jej stosowania.

W naszych fabrykach stosujemy 2 metody – suchą i mokrą.

We współpracy z producentami emalii ceramicznej udoskonaliliśmy jej skład chemiczny, wzbogacając go pierwiastkami metali szlachetnych (Ti + CuO), tak by zdecydowanie poprawić jej właściwości techniczne niezbędne dla urządzeń ciśnieniowych.

Atlantic to gwarancja najwyższej jakości.

TERMOSTAT ELEKTRONICZNY

SMART

Duża dokładność termostatu zapewnia szereg opcji programowania komfortu cieplnego oraz bezpieczeństwa. Blokuje uruchomienie urządzenia bez wody w jego wnętrzu. Umożliwia również planowanie produkcji i zużycia wody w skali tygodnia.

DEFLEKTOR WLOTU ZIMNEJ WODY

Bardzo mały, ale bardzo istotny element wymiany ciepła wewnątrz ogrzewacza.

Odpowiednie ukierunkowanie wlotu zimnej wody do wnętrza ogrzewacza powoduje, że nie miesza się ona z wodą już ogrzaną przez urządzenie, co w efekcie owocuje wysoką sprawnością urządzenia oraz minimalnymi stratami energii.

ANODA TYTANOWA

dynamic ACi hybrid PROTECTION

Najbardziej zaawansowany system ochrony antykorozyjnej stosowany w ogrzewaczach wody.

Składa się on z aktywnej anody tytanowej oraz cyfrowego generatora napięcia, którego zadaniem jest indukowanie prądu zmiennego na prąd stały o bardzo niskim napięciu i przesyłanie go do znajdującej się we wnętrzu zbiornika anody. System wyposażony jest we własny akumulator, zapewniający prawidłową jego pracę przez kolejne 3 dni od chwili zaniku napięcia sieciowego.

Kontrola prawidłowości działania systemu widoczna jest dzięki wskaźnikowi świetlnemu, umieszczonemu na zewnątrz urządzenia.

ZESTAW DO ZMIANY NAPIĘCIA SIECIOWEGO

MONO → TRI

Umożliwia w kilka minut zamienić napięcie sieciowe niezbędne do pracy urządzenia z 230 V na 400 V.

Wymaga jedynie wymiany odpowiedniej płytki elektronicznej termostatu.

IZOLACJA TERMICZNA

Izolacja termiczna odpowiedzialna jest za jak najdłuższe zatrzymanie ciepłej wody we wnętrzu ogrzewacza.

Dobrej jakości izolacja wydatnie ogranicza straty cieplne, umożliwiając dużą oszczędność energii.

Atlantic używa najwyższej jakości izolacji termicznej wykonanej z pianki poliuretanowej niezawierającej freonów (0% CFC chlorofluorowęglowodory).

MUFKA DIELEKTRYCZNA

Element zapobiegający korozji galwanicznej. Ułatwia demontaż urządzenia. Najczęściej montowana jest na krućcu ciepej wody.

OGRZEWANIE WODY
kilka praktycznych porad

Ogrzewacz należy bezwzględnie montować wraz z zespołem bezpieczeństwa zgodnie z aktualnie obowiązującą normą:

- 1 lub 2 razy w miesiącu należy sprawdzić poprawność działania zaworu bezpieczeństwa.

Sprawdzać okresowo stan działania układu zabezpieczenia antykorozyjnego:

- ACI Hybride: poprawności działania lampek sygnalizacyjnych,
- anoda magnezowa: stopień jej zużycia,
- usytuować urządzenie najbliżej punktu największego odbioru wody,
- w przypadku dłuższej nieobecności, np. zimą, wyłączyć zasilanie elektryczne i opróżnić ogrzewacz z wody, aby uniknąć zamarznięcia.

Do podłączenia elektrycznego należy użyć kabla z żyłami sztywnymi (drut) o przekroju 2,5 mm^2:

- pamiętać o regularnym sprawdzaniu połączeń elektrycznych,
- uziemienie jest obowiązkowe, a instalacja elektryczna powinna być zgodna z aktualnie obowiązującą normą.

NORMY DOTYCZĄCE INSTALACJI W ŁAZIENKACH

Jeśli planują Państwo zainstalować urządzenie w łazience, należy przestrzegać norm obowiązujących w tym zakresie.

Pomieszczenie łazienki dzieli się na 4 strefy:

strefa 0: objętości wnętrza wanny lub prysznica, w tej strefie nie wolno instalować jakichkolwiek urządzeń elektrycznych,

strefa 1: przestrzeń od dna wanny lub prysznica do wysokości 2,5 m, w tej strefie nie wolno instalować jakichkolwiek urządzeń elektrycznych,

strefa 2: otoczenie wanny lub prysznica w promieniu do 0,6 m i wysokości do 2,5 m dopuszcza montaż urządzenia w wersji poziomej posiadającego odpowiednie zabezpieczenia i stopień ochrony (CLASSE II, IP24) umieszczonego możliwie jak najwyżej i spełniającego 2 następujące warunki:

- instalacja rurowa wodna musi być wykonana z materiału przewodzącego,
- ogrzewacz wody zabezpieczony jest wyłącznikiem różnicowo prądowym 30 mA.

strefa 3: pozostała przestrzeń łazienki dopuszcza montaż urządzeń posiadających odpowiednie zabezpieczenia i stopień ochrony (CLASSE I, IP21).

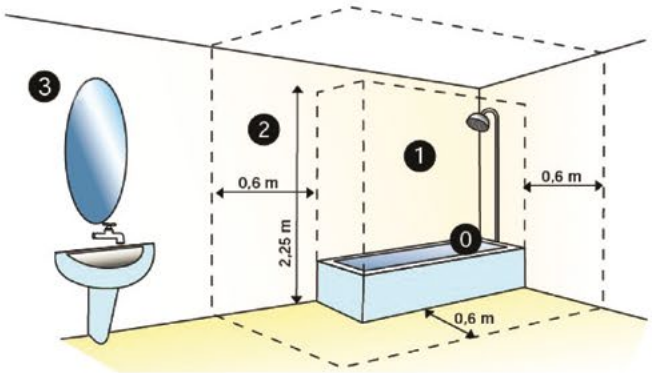

JAKIE JEST ZAPOTRZEBOWANIE NA CIEPŁĄ WODĘ

	rodzaj punktu poboru	temperatura wody 40°C	temperatura wody 60°C
GOSPODARSTWO DOMOWE	umywalka mała	2 – 5	1 – 3
	umywalka duża	10 – 15	5 – 8
	zlewozmywak	15 – 30	8 – 16
	kabina prysznicowa	30 – 50	16 – 27
	wanna	120 – 180	90 – 108

jednostkowe zapotrzebowanie na ciepłą wodę pojedynczych punktów poboru

	wielkość zapotrzebowania	(l/24 h)	ciepło użytkowe (kWh/24 h)
GOSPODARSTWO DOMOWE	małe zapotrzebowanie	10 – 20	0,6 – 1,2
	średnie zapotrzebowanie	20 – 40	1,2 – 2,4
	duże zapotrzebowanie	40 – 80	2,4 – 4,8
	zastosowanie	**(l/24 h)**	**dla**
OBIEKTY PUBLICZNE	koszary	40 – 70	1 łóżko
	przedszkola, żłobki	40 – 70	1 łóżko
	domy dziecka	60 – 80	1 łóżko
	internaty	60 – 80	1 łóżko
	domy starców	100	1 łóżko
	szpiale	200	1 łóżko
	domy opieki	200	1 łóżko
HOTELE, MOTELE, PENSJONATY, SCHRONISKA, RESTAURACJE	kuchnia (przygotowanie posiłków, sprzątanie)	5	1 pokój
	sprzątanie pokoju	5	1 pokój
	umywalka	15	1 gość
	pokój z umywalką	50	1 gość
	pokój z prysznicem	70	1 gość
	pokój z łazienką	90	1 gość
	pokój z łazienką i prysznicem	120	1 gość
RZEŹNIE	sprzątanie zakładu	2	1 m^2 powierzchni roboczej
	higiena osobista pracowników	30	1 pracownik
	czyszczenie maszyn i urządzeń	80	1 tusza /tydzień
SALONY FRYZJERSKIE	sprzątanie zakładu	1	1 m^2 powierzchni roboczej
	salon męski, salon damski (1 stanowisko z wodą)	40	1 stanowisko
	salon > 14 stanowisk	60	1 stanowisko
	salon 7 – 14 stanowisk	100	1 stanowisko
	salon < 7 stanowisk	120	1 stanowisko
INSTALACJE KĄPIELOWE, ŁAŹNIE	pływalnia prywatna	20	1 użytkownik
	pływalnia publiczna	40	1 użytkownik
	zakłady przemysłowe	30	1 użytkownik
	szkoły, obiekty sportowe	40 – 80	1 użytkownik
	klub fitness	60	1 użytkownik
	sauna prywatna	50	1 użytkownik
	sauna publiczna	100	1 użytkownik
PIEKARNIE	sprzątanie	1	1 m^2 powierzchni roboczej
	higiena osobista pracowników	30	1 pracownik
	przygotowanie ciasta	50	1 m^2 powierzchni roboczej
	czyszczenie maszyn	50	1 m^2 powierzchni roboczej
ROLNICTWO	czyszczenie pomieszczeń, zmywanie magazynów	1	1 m^2 powierzchni roboczej
	dezynfekcja zwierząt	2	1 zwierzę
	mechaniczne dojarnie	3	1 krowa
	mycie kanek	5 – 10	100 L pojemności
	przygotowanie pokarmu	8	1 cielak
	dezynfekcja obór	10	1 miejsce
	zabiegi weterynaryjne	20 – 50	1 zwierzę
	higiena osobista pracowników	30	1 pracownik
	przygotowanie karmy dla tuczników (temp. 25°C)	40	100 kg karmy
	mycie stanowisk pokarmowych	40 – 60	1 miejsce

SCHEMATY PODŁĄCZEŃ HYDRAULICZNYCH

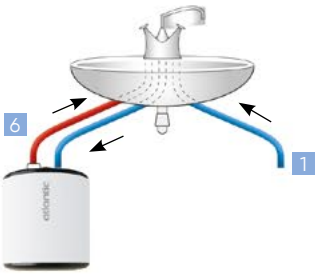

schemat podłączenia hydraulicznego z wykorzystaniem baterii bezciśnieniowej

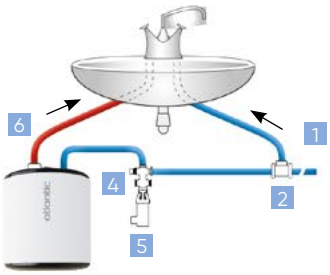

schemat podłączenia hydraulicznego z wykorzystaniem baterii ciśnieniowej

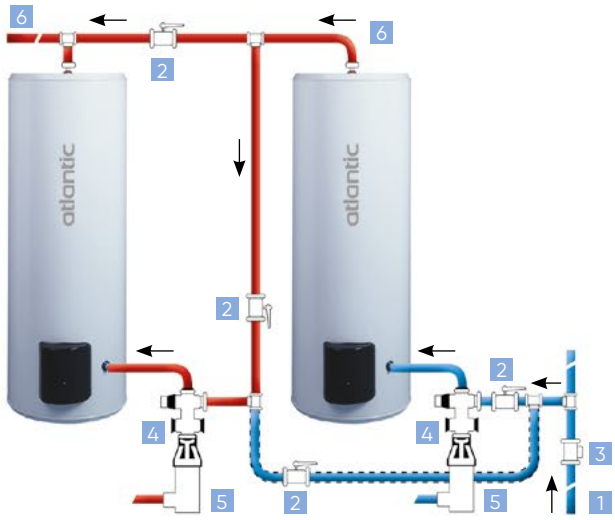

schemat uniwersalnego podłączenia hydraulicznego ogrzewaczy dużej pojemności o konstrukcji stojącej, umożliwiający zasilanie jednego
lub obu urządzeń (szeregowo lub równolegle)

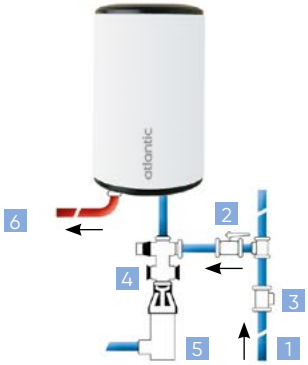

schemat podłączenia hydraulicznego ogrzewacza średniej pojemności o konstrukcji pionowej, wiszącej

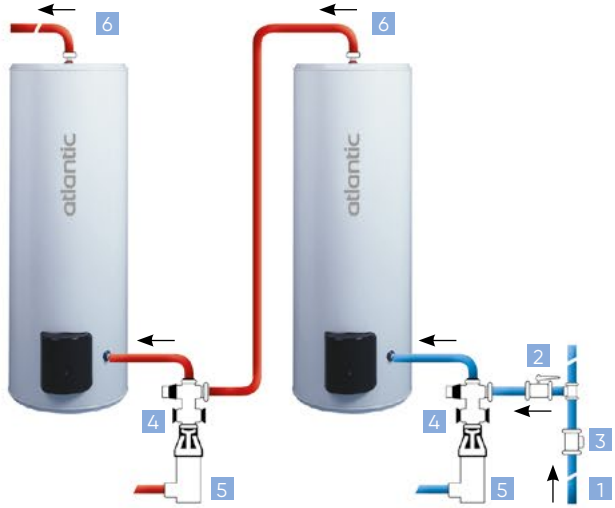

schemat szeregowego podłączenia hydraulicznego ogrzewaczy dużej pojemności o konstrukcji stojącej

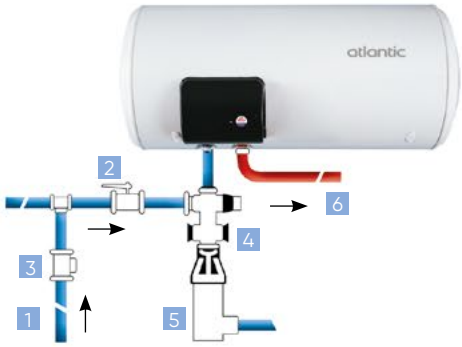

schemat podłączenia hydraulicznego ogrzewacza średniej pojemności o konstrukcji poziomej, wiszącej

schemat podłączenia hydraulicznego ogrzewacza dużej pojemności o konstrukcji pionowej, stojącej

ciepła woda
zimna woda

1 – kierunek obiegu zimnej wody
2 – zawór odcinający
3 – reduktor ciśnienia
4 – zawór lub grupa bezpieczeństwa
5 – syfon ew. odprowadzenie do kanalizacji
6 – kierunek obiegu ciepłej wody

OGRZEWACZE WODY

Elektryczne ogrzewacze wody

str. 80

O'PRO SMALL

str. 80

O'PRO + V

str. 82

O'PRO + H

str. 84

CUBE

str. 86

ACCESS

str. 88

VERTIGO WI-FI

str. 90

VIZENGO

str. 94

VSRS

str. 98

CORTHERM

str. 100

O'PRO SMALL

Możliwość montażu w dowolnym miejscu.
Duża moc grzewcza gwarantuje bardzo krótki czas nagrzewania, a niewielkie gabaryty – łatwość montażu w zabudowie.

więcej informacji

PLUSY PRODUKTU

KOMFORT

- Bardzo krótki czas nagrzewania wody
- Zewnętrzne pokrętło regulacji zakresu temperatury wody w przedziale 15-65°C
- Świetlny wskaźnik trybu pracy

EKONOMIA

- Bezwarunkowa gwarancja na płaszcz bez wymogu wymiany anody
- Grzałka miedziana z systemem O'PRO wydłużającym żywotność urządzenia
- Nastawa fabryczna 65°C

INNE

- Model naścienny, wiszący w pozycji pionowej
- Możliwość montażu pod (model SB) oraz nad umywalką (model RB)
- Materiał – stal wysokogatunkowa
- Emalia ceramiczna DIAMOND-quality (200 µm)
- Kolor biały (RAL 9016)
- Uchwyt mocujący urządzenie do ściany
- Zawór bezpieczeństwa
- Mufka dielektryczna
- Automatyczny bezpiecznik termiczny
- Przewód elektryczny zakończony wtyczką Euro
- Zasilanie ~230 V/50 Hz

ELEKTRYCZNY OGRZEWACZ WODY MAŁEJ POJEMNOŚCI

OD 10 DO 30 L

GWARANCJA 5* LAT

ErP A — RB 10

ErP B — SB 10, RB 15, SB 15

ErP C — 30, 50

Więcej informacji na str. 74

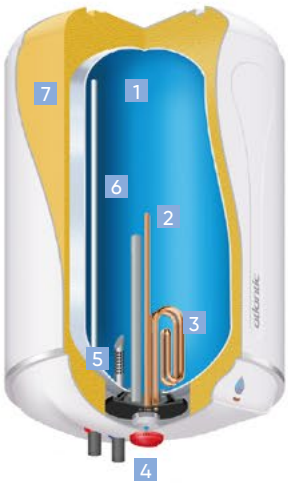

1 Wnętrze pokryte emalią ceramiczną
2 Anoda magnezowa
3 Miedziany element grzewczy
4 Termostat temperatury
5 Deflektor zimnej wody
6 Rurka odpływu ciepłej wody
7 Izolacja termiczna z pianki poliuretanowej

DANE TECHNICZNE MODEL O'PRO SMALL

MODEL (L)	MOC GRZAŁKI (W)	WYMIARY (mm)						REALNY CZAS NAGRZEWANIA (h)	WAGA NETTO (kg)	CENA NETTO (PLN)	CENA BRUTTO (PLN)	REFERENCJA
		S	W	B	C	D	G					
SB 10	2 000	255	456	174	282	65	262	0 h 18	6,5	374	460	821 180
RB 10	1 600	338	400	168	232	83	347	0 h 24	7,5	374	460	821 179
SB 15	2 000	255	456	235	220	65	262	0 h 23	6,5	423	521	821 182
RB 15	1 600	338	400	232	167	83	347	0 h 35	7,5	423	521	821 181
30	2 000	338	617	150	466	83	347	0 h 37	11,5	464	570	831 042
50	2 000	338	905	162	742	83	347	1 h 36	14,5	525	646	841 133

CE EAC IP 24 under sink

WYMIARY MONTAŻOWE (mm)

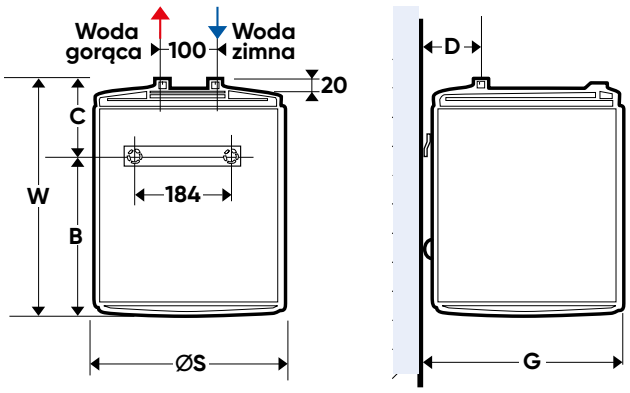

O'PRO SMALL

* okres bezwarunkowej gwarancji jaką objęty jest zbiornik urządzenia

O'PRO + V

Gama gwarantująca wysoki komfort użytkowania.
Ogrzewacz średniej pojemności będący w stanie zaspokoić potrzeby nawet bardzo wymagających klientów.

więcej informacji

PLUSY PRODUKTU

KOMFORT

- Krótki czas nagrzewania wody
- Zewnętrzne pokrętło regulacji zakresu temperatury wody w przedziale 15-65°C
- Świetlny wskaźnik trybu pracy

EKONOMIA

- Bezwarunkowa gwarancja na płaszcz bez wymogu wymiany anody
- Grzałka miedziana z systemem O'PRO wydłużającym żywotność urządzenia
- Nastawa fabryczna 65°C

INNE

- Model naścienny, wiszący w pozycji pionowej
- Materiał – stal wysokogatunkowa
- Emalia ceramiczna DIAMOND-quality (200 µm)
- Kolor biały (RAL 9016)
- Uchwyt mocujący urządzenie do ściany
- Zawór bezpieczeństwa
- Mufka dielektryczna
- Automatyczny bezpiecznik termiczny
- Przewód elektryczny zakończony wtyczką Euro
- Zasilanie ~230 V/50 Hz

ELEKTRYCZNY OGRZEWACZ WODY ŚREDNIEJ POJEMNOŚCI

OD 30 DO 120 L

Więcej informacji na str. 74

1 Zewnętrzny termometr
2 Wnętrze pokryte emalią ceramiczną
3 Rurka odpływu ciepłej wody
4 Anoda magnezowa
5 Miedziany element grzewczy
6 Deflektor zimnej wody
7 Termostat temperatury
8 Izolacja termiczna z pianki poliuretanowej
9 System antykorozyjny O'Pro
10 Pokrętło zmiany temperatury
11 Mufka dielektryczna

DANE TECHNICZNE MODEL O'PRO + V

MODEL (L)	MOC GRZAŁKI (W)	WYMIARY (mm)							REALNY CZAS NAGRZEWANIA (h)	WAGA NETTO (kg)	CENA NETTO (PLN)	CENA BRUTTO (PLN)	REFERENCJA
		W	S	G	A	B	C	D					
30	1 200	448	433	451	248	158	300	239	1 h 12	11,5	468	575	831 091
50	1 500	612	433	451	382	158	300	239	1 h 53	15	533	655	841 200
80	1 500	859	433	451	592	158	300	239	3 h 09	20,5	588	723	851 178
100	1 500	1 021	433	451	742	158	300	239	3 h 48	24	660	812	861 206
120	1 500	1 184	433	451	917	158	300	239	4 h 48	28,5	674	829	861 215

CE EAC IP 24

WYMIARY MONTAŻOWE (mm)

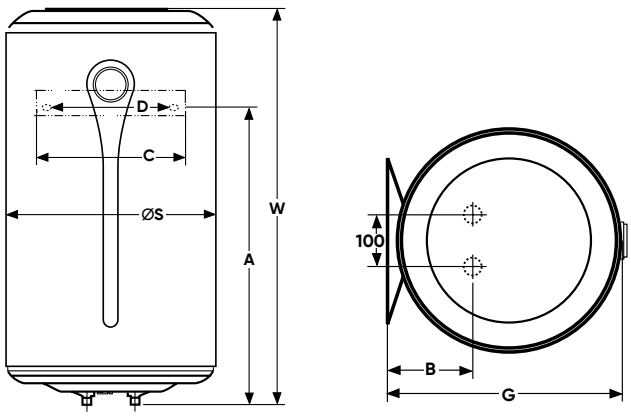

O'PRO + V

* okres bezwarunkowej gwarancji jaką objęty jest zbiornik urządzenia

O'PRO + H

Brak miejsca nie stanowi już bariery.
Nasz ogrzewacz często znajduje zastosowanie,
nie tylko ze względu na sposób montażu.

więcej informacji

PLUSY PRODUKTU

KOMFORT

- Bardzo krótki czas nagrzewania wody
- Zewnętrzne pokrętło regulacji zakresu temperatury wody w przedziale 15-65°C
- Świetlny wskaźnik trybu pracy

EKONOMIA

- Bezwarunkowa gwarancja na płaszcz bez wymogu wymiany anody
- Grzałka miedziana z systemem O'PRO wydłużającym żywotność urządzenia
- Nastawa fabryczna 65°C

INNE

- Model naścienny, wiszący w pozycji poziomej
- Materiał – stal wysokogatunkowa
- Emalia ceramiczna DIAMOND-quality (200 µm)
- Kolor biały (RAL 9016)
- Uchwyt mocujący urządzenie do ściany
- Zawór bezpieczeństwa
- Mufka dielektryczna
- Automatyczny bezpiecznik termiczny
- Przewód elektryczny zakończony wtyczką Euro
- Zasilanie ~230 V/50 Hz

ELEKTRYCZNY OGRZEWACZ WODY W WERSJI POZIOMEJ

OD 50 DO 100 L

Więcej informacji na str. 74

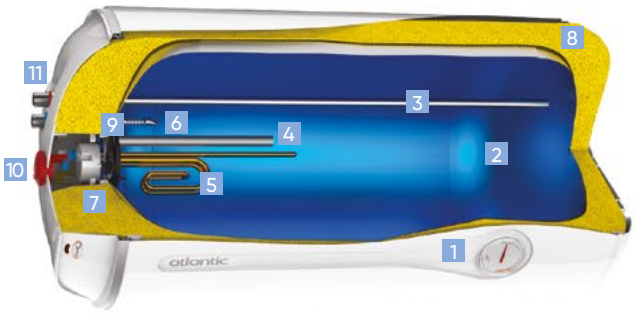

1 Zewnętrzny termometr
2 Wnętrze pokryte emalią ceramiczną
3 Rurka odpływu ciepłej wody
4 Anoda magnezowa
5 Miedziany element grzewczy
6 Deflektor zimnej wody
7 Termostat temperatury
8 Izolacja termiczna z pianki poliuretanowej
9 System antykorozyjny O'PRO
10 Termostat temperatury
11 Mufka dielektryczna

DANE TECHNICZNE MODEL O'PRO + H

MODEL (L)	MOC GRZAŁKI (W)	WYMIARY (mm)						REALNY CZAS NAGRZEWANIA (h)	WAGA NETTO (kg)	CENA NETTO (PLN)	CENA BRUTTO (PLN)	REFERENCJA
		S	W	G	A	B	C					
50	1 500	596	433	451	198	228	346	1 h 38	15	591	727	843 016
80	1 500	843	433	451	349	228	346	2 h 38	21	613	754	853 045
100	1 500	1 005	433	451	497	228	346	3 h 36	24	736	906	863 054

CE EAC IP 24

WYMIARY MONTAŻOWE (mm)

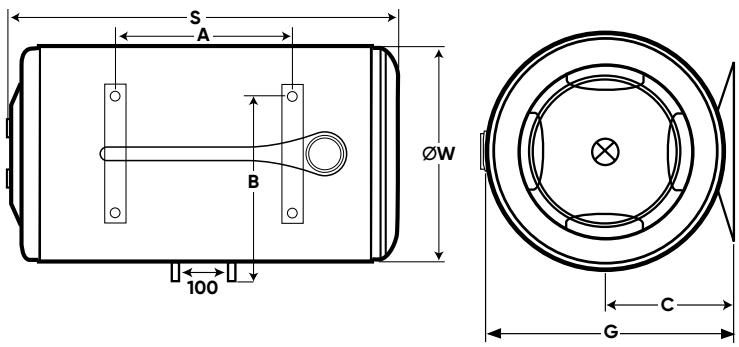

O'PRO + H

* okres bezwarunkowej gwarancji jaką objęty jest zbiornik urządzenia

CUBE

Mały, średni czy duży? Wybierz, a on zrobi resztę.
Nowoczesny design oraz technologie,
które zamknęliśmy we wnętrzu naszego urządzenia.

więcej informacji

PLUSY PRODUKTU

KOMFORT

- Idealny dla małej, średniej i dużej rodziny, a także małego biznesu
- Łatwy i szybki w instalacji, bardzo ekonomiczny w ekspolatacji
- Zabezpiecznie przed uruchomieniem pracy na sucho
- Ceramiczny, suchy element grzewczy (moc punktowa 4 W/cm^2) przeznaczony do każdego rodzaju wody

EKONOMIA

- Izolacja wykonana z wysokogatunkowej pianki poliuretanowej (0% C.F.C., gęstość 35-40 g/l)
- Krótki czas nagrzewania wody
- Bezwarunkowa gwarancja na płaszcz bez wymogu wymiany anody

STEROWANIE

- Elektroniczny, intuicyjny panel sterowania
- Pokrętło regulacji temperatury w zakresie 50-70°C
- Tryb absence, ograniczający podgrzewanie wody do temp. 7°C podczas dłuższej nieobecności użytkowników (np. wakacje)
- Wizualna informacja na temat dostępnej ilości ciepłej wody

INNE

- Materiał – stal wysokogatunkowa
- Kolor biały (RAL 9016)
- Uchwyt mocujący urządzenie do ściany
- Przewód elektryczny zakończony wtyczką Euro
- Zawór bezpieczeństwa
- Mufka dielektryczna
- Zasilanie ~230 V/50 Hz

ELEKTRYCZNY OGRZEWACZ WODY

OD 30 DO 150 L

OSZCZĘDŹ 20% ENERGII

GWARANCJA 5* LAT

ErP B — 30

ErP C — 50 75 100 150

Więcej informacji na str. 74

STEATITE TECHNOLOGY

1 Wnętrze pokryte emalią ceramiczną
2 Izolacja termiczna z pianki poliuretanowej
3 Anoda magnezowa
4 Ceramiczny element grzewczy (suchy)
5 Deflektor wlotu zimnej wody
6 Rurka poboru ciepłej wody
7 Panel sterujący

1 Tryb manualny
2 Tryb absencji (7°C)
3 Sygnalizator grzania
4 Pokrętło wyboru trybu pracy

DANE TECHNICZNE MODEL CUBE

MODEL (L)	MOC GRZAŁKI (W)	WYMIARY (mm)								REALNY CZAS NAGRZEWANIA (h)	WAGA NETTO (kg)	CENA NETTO (PLN)	CENA BRUTTO (PLN)	REFERENCJA
		W	S	G	A	B	C	D	E					
30	1 500	624	342	387	100	100	184	1/2"	-	1h 16	14,5	583	718	831 184
50	1 500	909	342	387	100	100	184	1/2"	-	2 h 07	19,5	670	823	841 286
75	1 500	720	490	532	163	230	350/440	3/4"	-	3 h 12	27	827	1 017	851 267
100	1 500	890	490	532	163	230	350/440	3/4"	-	4 h 14	32	911	1 121	861 312
150	1 500	1 210	490	532	163	230	350/440	3/4"	800	6 h 24	42	1 047	1 288	871 221

CE EAC IP 24

WYMIARY MONTAŻOWE (mm)

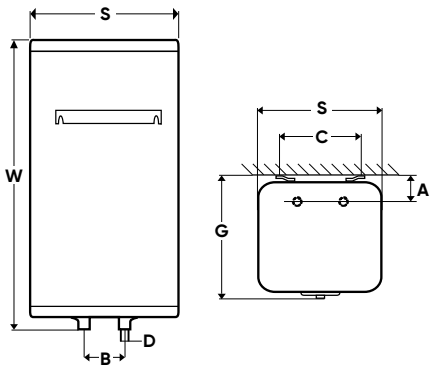

CUBE 30, 50, 75, 100 L

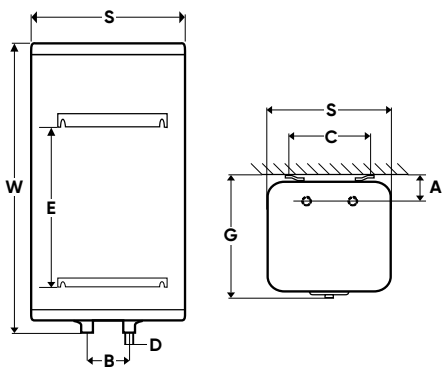

CUBE 150 L

* okres bezwarunkowej gwarancji jaką objęty jest zbiornik urządzenia

ACCESS

Oszczędność miejsca dzięki ultra-slim obudowie. Kompaktowe wymiary, możliwość montażu w pionie lub poziomie oraz ekonomia pracy – to silne atuty.

więcej informacji

PLUSY PRODUKTU

KOMFORT

- Ultra-slim design (głębokość poniżej 30 cm)
- Możliwość instalacji w pionie lub poziomie
- Gwarancja komfortu (1 prysznic w mniej niż 50 min)
- Idealny do małych mieszkań

EKONOMIA

- Konstrukcja 2 połączonych zbiorników dla szybszego ogrzewania i wysokiej sprawności
- 2 miedziane grzałki nurkowe (moc punktowa 9 W/cm^2) z systemem O'PRO wydłużającym żywotność urządzenia
- Krótki czas nagrzewania wody
- Bezwarunkowa gwarancja na płaszcz bez wymogu wymiany anody
- 2 anody magnezowe dla zwiększenia ochrony zbiorników

STEROWANIE

- Elektroniczny, intuicyjny panel sterowania
- Pokrętło regulacji temperatury w zakresie 50-70°C
- Tryb absence, ograniczający podgrzewanie wody do temp 7°C podczas dłuższej nieobecności użytkowników (np. wakacje)
- Wizualna informacja na temat dostępnej ilości ciepłej wody

INNE

- Materiał – stal wysokogatunkowa
- Kolor biały (RAL 9016)
- Uchwyt mocujący urządzenie do ściany
- Przewód elektryczny zakończony wtyczką Euro
- Zawór bezpieczeństwa
- Mufka dielektryczna
- Zasilanie ~230 V/50 Hz

ELEKTRYCZNY OGRZEWACZ WODY Z CYFROWYM STEROWANIEM

OD 40 DO 80 L

OSZCZĘDŹ 20% ENERGII

GWARANCJA 5* LAT

ErP B

Więcej informacji na str. 74

O'PRO Ohmic protection

1 Emalia ceramiczna
2 Rurka poboru ciepłej wody
3 Grzałka miedziana
4 Deflektor wlotu zimnej wody
5 Panel sterowania
6 Izolacja termiczna z pianki poliuretanowej
7 Anoda magnezowa
8 By-pass

1 Wskaźnik ilości wody
2 Tryb ręczny
3 Pokrętło trybu pracy
4 Tryb antyzamarzaniowy

DANE TECHNICZNE MODEL ACCESS

MODEL	POJEMNOŚĆ (L)	MOC GRZAŁKI (W)	WYMIARY (mm)						REALNY CZAS NAGRZEWANIA (h)	WAGA NETTO (kg)	CENA NETTO (PLN)	CENA BRUTTO (PLN)	REFERENCJA
			S	W	G	A	B	C					
Access 50	40	1 500 / 1 000	765	490	290	610	500	155	1 h 20	21	950	1 169	833 010
Access 80	65	1 500 / 1 000	1 090	490	290	975	700	115	1 h 39	29	1 050	1 292	843 027
Access 100	80	1 500 / 1 000	1 300	490	290	1 185	800	115	2 h 02	34	1 100	1 353	853 058

CE EAC IP 24

WYMIARY MONTAŻOWE (mm)

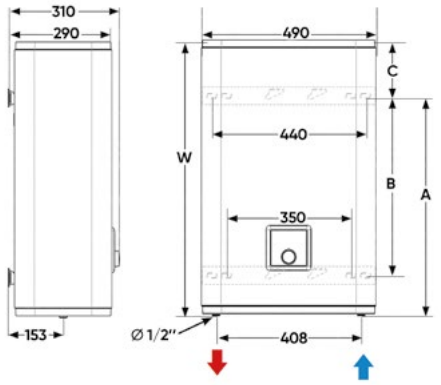

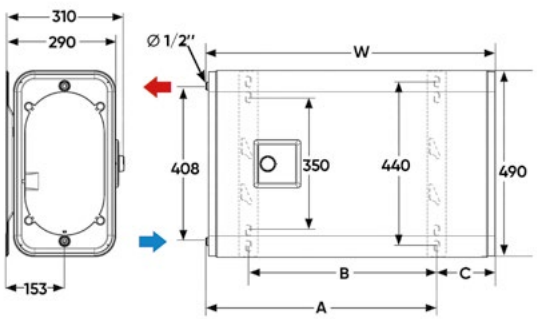

* okres bezwarunkowej gwarancji jaką objęty jest zbiornik urządzenia

VERTIGO WI-FI

Smukły, elegancki i bardzo wydajny.
Niewielka głębokość, możliwość montażu w pionie lub poziomie oraz ekonomia pracy sprawią, że zapragniesz go mieć u siebie w domu.

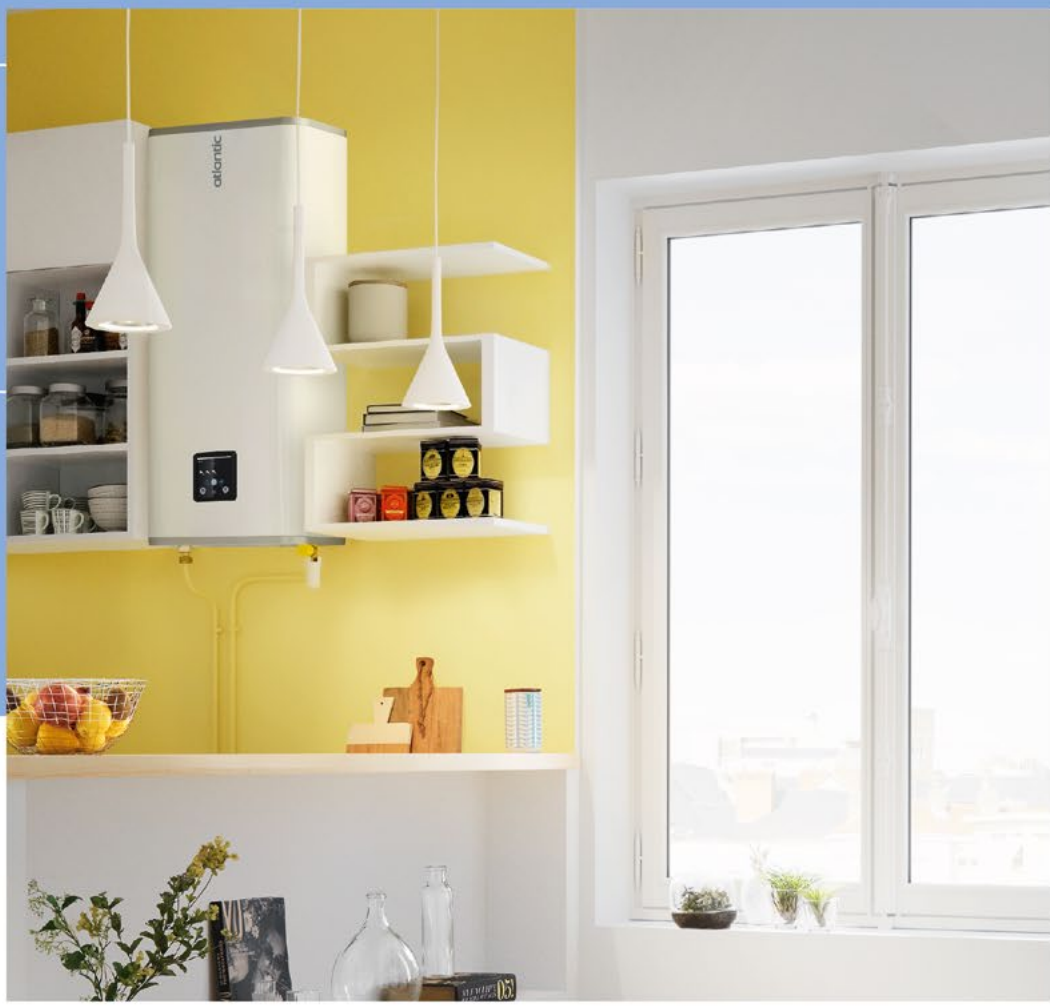

Total Confort by atlantic

więcej informacji

PLUSY PRODUKTU

KOMFORT

- Wbudowany procesor ze sztuczną inteligencją SMART, w którym ogrzewacz uczy się potrzeb użytkownika
- Zabezpieczenie przed uruchomieniem do pracy na sucho (bez wody)
- Elektroniczny system zabezpieczeń
- Wizualna informacja o ilości wody dostępnej do użytkowania
- Wizualna informacja o konieczności wezwania instalatora
- Automatyczny cykl ochrony wody przed bakteriami Legionella
- Możliwość zarządzania pracą urządzenia przy użyciu smartfona lub tabletu z zainstalowaną aplikacją COZYTOUCH

EKONOMIA

- Bezwarunkowa gwarancja na płaszcz bez wymogu wymiany anody
- 2 niezależne grzałki ceramiczne (moc punktowa 4 W/cm^2)
- Izolacja termiczna wykonana z pianki poliuretanowej (0% C.F.C., gęstość 45 g/l)

STEROWANIE

- Możliwość sterowania przy pomocy aplikacji COZYTOUCH
- Tryb przyspieszonej pracy BOOST (dodatkowy prysznic w mniej niż 30 min)
- System Smart Shower Display obrazujący ilość ciepłej wody dostępnej we wnętrzu ogrzewacza
- Tryb MANUAL – ręczna nastawa temperatury
- Tryb FROST FREE – temp. pracy 7°C – ochrona przed zamarznięciem
- Tryb AUTODIAGNOSTYKA – obrazuje na wyświetlaczu kod usterki

Cozytouch

Aplikacja COZYTOUCH do pobrania w:

Available on the App Store

Google play

ELEKTRYCZNY OGRZEWACZ WODY Z FUNKCJĄ WI-FI

OD 40 DO 80 L

Wi-Fi | OSZCZĘDŹ 20% ENERGII | GWARANCJA 5* LAT | ErP B (40 65) | ErP C (80)

Więcej informacji na str. 74

STEATITE TECHNOLOGY

INNE

- Emalia ceramiczna DIAMOND-quality (200 µm)
- Materiał – stal wysokogatunkowa
- Kolor biały (RAL 9016)
- Uniwersalny uchwyt mocujący urządzenie do ściany w pozycji pion/poziom
- Przewód elektryczny zakończony wtyczką Euro
- Mufka dielektryczna
- Zawór bezpieczeństwa
- Automatyczny bezpiecznik termiczny
- Zasilanie ~230 V/50 Hz

model VERTIGO

Cozytouch

COZYTOUCH umożliwia **zdalne zarządzanie pracą urządzeń** przy użyciu **aplikacji mobilnej.**

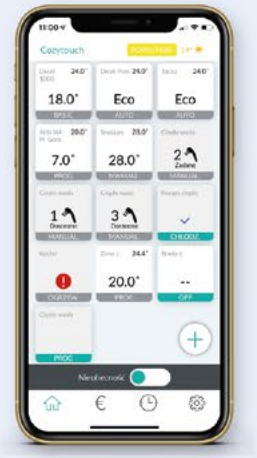

Mam możliwość wyboru opcji komfortu termicznego gdziekolwiek jestem i kiedykolwiek chcę.

Z łatwością zarządzam opcjami ogrzewania w czasie mojej nieobecności.

Mogę wyświetlić zużycie energii i kwotę zaoszczędzoną na ogrzewaniu.

Available on the App Store

Google play

OGRZEWACZE WODY

* okres bezwarunkowej gwarancji jaką objęty jest zbiornik urządzenia
** możliwa oszczędność energii dzięki zastosowaniu systemu sterowania

VERTIGO WI-FI

Smukły, elegancki i bardzo wydajny.

1 Emaliowany zbiornik
2 Izolacja termiczna
3 Anoda magnezowa
4 Grzałki ceramiczne
5 Deflektor wlotu zimnej wody
6 Rurka poboru ciepłej wody
7 Sterownik

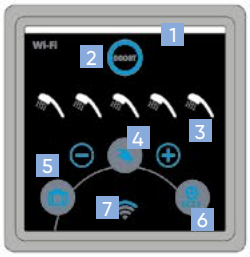

1 Wskaźnik zasilania
2 Funkcja BOOST
3 Wskaźnik dostępnej ilości ciepłej wody
4 Ręczny wybór ilości ciepłej wody
5 Tryb absencji
6 Tryb Eco+
7 Wskaźnik połączenia z siecią Wi-Fi

DOSTĘPNE MODELE

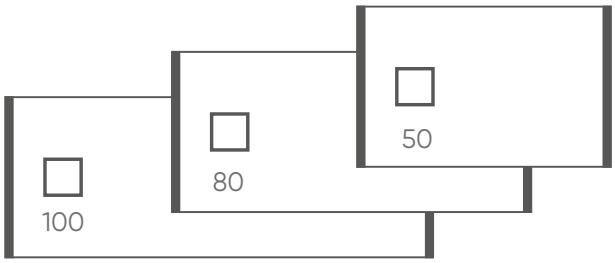

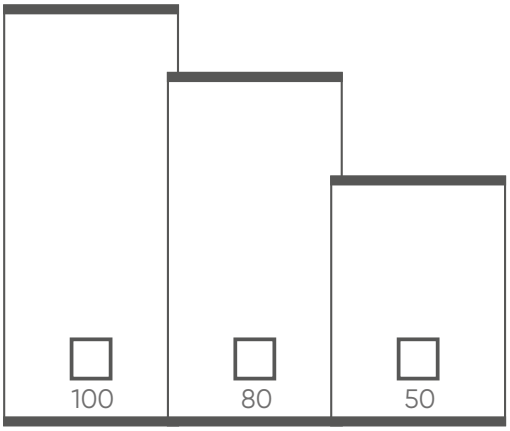

DANE TECHNICZNE MODEL VERTIGO

MODEL (L)	POJEMNOŚĆ (L)	MOC GRZAŁKI (W)	WYMIARY (mm)						REALNY CZAS NAGRZEWANIA (h)	WAGA NETTO (kg)	CENA NETTO (PLN)	CENA BRUTTO (PLN)	REFERENCJA
			W	S	G	A	B	C					
Vertigo Wi-Fi 50	40	1 500 / 1 000	765	490	290	610	500	155	0 h 49	21	1 350	1 661	831 180
Vertigo Wi-Fi 80	65	1 500 / 1 000	1090	490	290	975	700	115	1 h 19	29	1 450	1 784	841 278
Vertigo Wi-Fi 100	80	1 500 / 1 000	1300	490	290	1 185	800	115	1 h 38	34	1 550	1 907	851 261

CE EAC IP 24

WYMIARY MONTAŻOWE (mm)

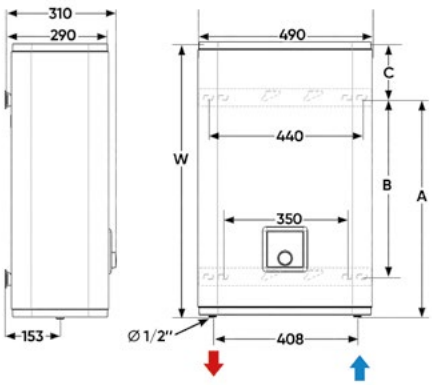

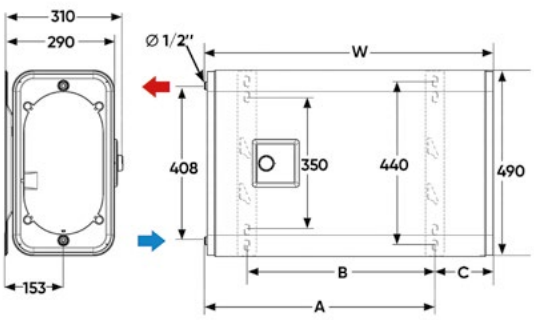

ELEKTRYCZNY OGRZEWACZ WODY Z FUNKCJĄ WI-FI

OD 40 DO 80 L

Wi-Fi

OSZCZĘDŹ 20% ENERGII

GWARANCJA 5* LAT

ErP B 40 65

ErP C 80

Więcej informacji na str. 74

STEATITE TECHNOLOGY

* okres bezwarunkowej gwarancji jaką objęty jest zbiornik urządzenia

VIZENGO

Wejdź w nową erę elektrycznych ogrzewaczy wody.
Vizengo to inteligentny ogrzewacz wody,
dostosowujący się do rytmu życia rodziny.

Total Confort by atlantic

więcej informacji

PLUSY PRODUKTU

KOMFORT

- Wielofunkcyjny, cyfrowy sterownik NOMAD z wyświetlaczem LCD
- Wbudowany procesor ze sztuczną inteligencją SMART, w którym ogrzewacz uczy się potrzeb użytkownika
- Pokrętło do ręcznej zmiany parametrów pracy
- Zabezpieczenie przed uruchomieniem do pracy na sucho (bez wody)
- Elektroniczny system zabezpieczeń
- Wizualna informacja o ilości wody dostępnej do użytkowania
- Wizualna informacja o konieczności wezwania instalatora
- Automatyczny cykl ochrony wody przed bakteriami Legionella

EKONOMIA

- Bezwarunkowa gwarancja na płaszcz bez wymogu wymiany anody
- Grzałka ceramiczna sucha (moc punktowa 4 W/cm²)
- Izolacja wykonana z pianki poliuretanowej (0% C.F.C., gęstość 35-40 g/l)

ELEKTRYCZNY OGRZEWACZ WODY Z CYFROWYM STEROWANIEM NOMAD

OD 150 DO 300 L

OSZCZĘDŹ 20% ENERGII

GWARANCJA 5* LAT

ErP C

STEROWANIE

- 3 tryby pracy:

Tryb SERENITE

- Obliczanie zapotrzebowania na c.w.u. na podstawie historii poprzednich tygodni
- Dopasowanie wydajności pracy na wypadek nadmiernego zapotrzebowania w ciepłą wodę
- Automatyczny cykl ochrony wody przed bakteriami Legionella

Tryb ABSENCE

- Ograniczenie podgrzewania wody do minimum podczas dłuższej nieobecności użytkowników (np. wakacje)

Tryb CONTROLE

- Proste programowanie
- Szacowanie niezbędnej ilość ciepłej wody
- Odczyt rozbieżności pomiędzy zaprogramowanym a realnym zużyciem

Autodiagnostyka

- W przypadku awarii na ekranie pojawi się kod usterki
- Możliwe jest zablokowanie ekranu przed wprowadzaniem zmian (np. przez dzieci)

INNE

- Emalia ceramiczna DIAMOND-quality (200 µm)
- Materiał – stal wysokogatunkowa
- Kolor biały (RAL 9016)
- Przewód elektryczny zakończony wtyczką Euro
- Mufka dielektryczna
- Automatyczny bezpiecznik termiczny
- Zasilanie ~230 V/50 Hz

PANEL STEROWANIA

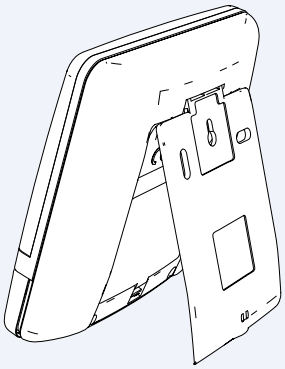

- Możliwość montażu programatora na ścianie
- Możliwość montażu programatora na urządzeniu
- Możliwość ustawienia w dowolnym innym miejscu

* okres bezwarunkowej gwarancji jaką objęty jest zbiornik urządzenia

VIZENGO

Wejdź w nową erę elektrycznych ogrzewaczy wody.

1. Wnętrze pokryte emalią ceramiczną
2. Anoda tytanowa
3. Ceramiczny element grzewczy
4. Deflektor zimnej wody
5. Termostat temperatury
6. Rurka odpływu ciepłej wody
7. Izolacja termiczna z pianki poliuretanowej

WIZUALNA INFORMACJA – DLA UŻYTKOWNIKA ORAZ INSTALATORA:

- Dioda czerwona – informacja o dostępności ciepłej wody
- Dioda pomarańczowa – element grzewczy pracuje
- Dioda zielona – system antykorozyjny załączony

DOSTĘPNE MODELE

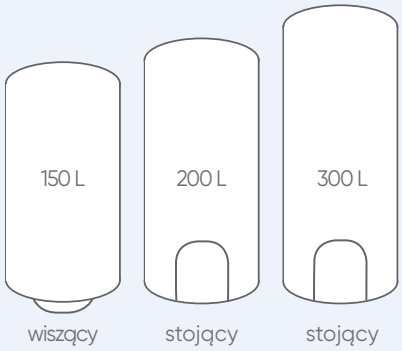

DANE TECHNICZNE MODEL VIZENGO

MODEL (L)	MOC GRZAŁKI (W)	WYMIARY (mm)						REALNY CZAS NAGRZEWANIA (h)	WAGA NETTO (kg)	CENA NETTO (PLN)	CENA BRUTTO (PLN)	REFERENCJA
		S	W	G	A	B	C					
150	1 800	530	1 165	590	1050	800	–	5 h 01	39	2 252	2 769	154 115
200	2 200	530	1 480	590	–	–	300	5 h 21	49	2 364	2 908	154 420
300	3 000	570	1 755	630	–	–	300	6 h 06	73	2 533	3 115	154 430

* możliwa oszczędność energii dzięki zastosowaniu systemu sterowania

CE EAC IP 24

WYMIARY MONTAŻOWE (mm)

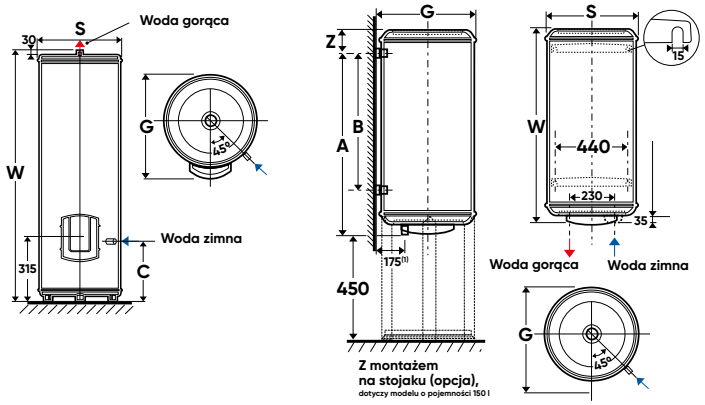

OPCJA	CENA NETTO (PLN)	CENA BRUTTO (PLN)	REFERENCJA
stojak uniwesalny (dot. modelu 150 L)	206	253	009 231
układ zmiany zasilania 400V	170	209	009 134

ZAAWANSOWANE

MOŻLIWOŚCI

STERUJ PRACĄ OGRZEWACZA
z dowolnego miejsca w domu.

INTELIGENCJA W SŁUŻBIE KOMFORTU

- Dostosowując w sposób ciągły przygotowanie ciepłej wody, VIZENGO gwarantuje swym użytkownikom, że **nigdy nie zabraknie im ciepłej wody.**
- W przypadku przedłużającej się nieobecności domowników tryb ABSENCE umożliwia wstrzymanie przygotowania wody i wznowienie z chwilą powrotu mieszkańców. Daje to wymierne oszczędności energii w skali roku.

TRWAŁE ZABEZPIECZENIE ZBIORNIKA

- **ACI Hybride zabezpiecza zbiornik**, uaktywniając tworzenie bariery antykorozyjnej odpornej nawet na wodę bardzo agresywną i wydatnie wydłuża okres eksploatacji ogrzewaczy.
- Zaletą ACI Hybride jest **natychmiastowa ochrona dynamiczna** ogrzewacza, gwarantująca trwałą barierę i ochronę przed korozją.

Anoda hybrydowa
- Połączenie anody tytanowej z anodą magnezową
- Ulokowanie anody w centralnej części zbiornika

Akumulator o dużej wydajności
- Podtrzymuje pracę systemu ACI w momencie zaniku napięcia sieciowego
- Pojemność akumulatora gwarantuje pracę systemu jeszcze przez 48 godzin

Inteligentna elektronika
- Technika CMS poprawia niezawodność obwodów drukowanych
- Kontrola stopnia rozładowania akumulatora

Przewaga, jaką daje ogrzewacz wykonany w kategorii C

10%
różnica strat cieplnych pomiędzy ogrzewaczem wody kat. B i ogrzewaczem wody kat. C*

8%
zaoszczędzonej energii**

25 LITRÓW
ciepłej wody o temperaturze 40°C**

* wydajność osiągnięta podczas badania przeprowadzonego przez laboratorium CSTB
** symulacja przeprowadzona na podstawie rocznego zużycia energii dla rodziny 5-osobowej i ogrzewacza o pojemności 300 L

VSRS

Ekonomia, komfort i najwyższa jakość.
Liczna rodzina? Mały biznes? Największa akumulacja ciepłej wody oraz ekonomia pracy – wszystko to gwarantuje nasze urządzenie.

więcej informacji

PLUSY PRODUKTU

KOMFORT

- Bardzo cicha praca
- Możliwość regulacji zakresu temperatury w przedziale 35-65°C
- Bardzo duża akumulacja ciepłej wody
- Dzięki ograniczonej średnicy istnieje możliwość ukrycia go w zabudowie meblowej

EKONOMIA

- Grzałka ceramiczna sucha (moc punktowa 4 W/cm²)
- Izolacja termiczna wykonana z pianki poliuretanowej, zapewniająca większą oszczędność energii
- Profilowany deflektor zimnej wody

STEROWANIE

- 3-funkcyjny termostat temperatury z nastawą fabryczną 65°C
- Zakres regulacji temp. 35-65°C
- Automatyczny bezpiecznik termiczny

INNE

- Model stojący
- Materiał – stal wysokogatunkowa
- Kolor biały (RAL 9016)
- Emalia ceramiczna z systemem TiO + CuO (200 µm)
- Mufka dielektryczna
- Zawór bezpieczeństwa
- Zasilanie ~ 400 V z możliwością zmiany na 230 V/50 Hz

ELEKTRYCZNY OGRZEWACZ WODY O DUŻEJ POJEMNOŚCI

OD 200 DO 300 L

1 Kruciec odpływu ciepłej wody
2 Anoda magnezowa
3 Ceramiczny element grzewczy
4 Deflektor zimnej wody
5 Termostat temperatury
6 Izolacja termiczna z pianki poliuretanowej
7 Wnętrze pokryte emalią ceramiczną

DANE TECHNICZNE MODEL VSRS

MODEL (L)	MOC GRZAŁKI (W)	WYMIARY (mm)				REALNY CZAS NAGRZEWANIA (h)	WAGA NETTO (kg)	CENA NETTO (PLN)	CENA BRUTTO (PLN)	REFERENCJA
		S	W	G	A					
200	2 400	575	1 258	650	270	4 h 45	50	1 648	2 027	882 101
300	3 000	575	1 761	650	270	5 h 46	73	1 784	2 194	892 119

CE EAC IP 24

WYMIARY MONTAŻOWE (mm)

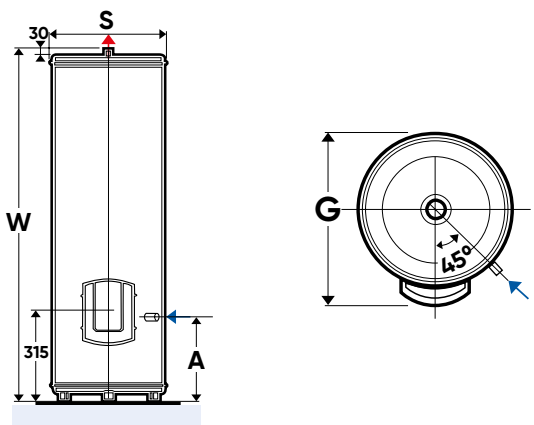

* okres bezwarunkowej gwarancji jaką objęty jest zbiornik urządzenia

CORTHERM

Bardzo duża moc grzewcza plus duża pojemność zbiornika – oznacza bardzo dużą wydajność.
Produkt polecany dla biznesu i użyteczności publicznej.

więcej informacji

PLUSY PRODUKTU

KOMFORT

- Możliwość regulacji zakresu temperatury w przedziale 35-75°C
- Bardzo duża akumulacja ciepłej wody
- Termometr zewnętrzny

EKONOMIA

- Grzałki ceramiczne (moc punktowa 4 W/cm²)
- Izolacja termiczna wykonana z pianki SNC o dużej gęstości (100 mm)
- Profilowany deflektor zimnej wody

STEROWANIE

- 3-funkcyjny termostat temperatury z nastawą fabryczną 65°C
- Automatyczny bezpiecznik termiczny

INNE

- Model stojący
- Flansza na sondę temperatury
- Anoda magnezowa (150-450g/m²)
- Zasilanie ~230 V/50 Hz z możliwością zmiany na 400 V
- Materiał – stal wysokogatunkowa
- Materiał obudowy zewnętrzenej – PVC
- Kolor szary (RAL 9006)

PRODUKT DOSTĘPNY WYŁĄCZNIE
NA INDYWIDUALNE ZAMÓWIENIE

ELEKTRYCZNY OGRZEWACZ WODY O DUŻEJ POJEMNOŚCI

OD 500 DO 3000 L

1 Kruciec odpływu ciepłej wody
2 Anoda magnezowa
3 Ceramiczny element grzewczy
4 Kruciec spustowy
5 Deflektor zimnej wody
6 Wnętrze pokryte emalią ceramiczną
7 Izolacja termiczna z pianki poliuretanowej
8 Zewnętrzny termometr

DANE TECHNICZNE MODEL CORTHERM

MODEL (L)	MOC GRZAŁKI (W)	REALNY CZAS NAGRZEWANIA (h)	WAGA NETTO (kg)	CENA NETTO (PLN)	CENA BRUTTO (PLN)	REFERENCJA
500	4 800	6 h 40	82	9 548	11 744	630 413
750	9 000	5 h 20	122	10 874	13 375	630 414
1 000	9 000	7 h 06	155	11 670	14 354	630 415
1 500	12 000	7 h 59	245	13 792	16 964	630 425
2 000	18 000	7 h 06	360	16 710	20 553	630 419
2 500	24 000	6 h 40	415	18 035	22 183	630 420
3 000	24 000	7 h 59	478	19 892	24 468	630 422

MODEL (L)	WYMIARY (mm)											
	S	W	G	Ø	A	B	C	D	E	J	K	L
500	650	1 900	910	650	320	720	420	200	920	1 520	770	320
750	790	1 935	1150	790	350	700	450	200	937	1 525	750	350
1 000	790	2 460	1150	790	350	835	450	200	1 200	2 050	890	350
1 500	1 000	2 325	1260	1 000	425	855	525	320	1 132	1 840	910	425
2 000	1 250	2 130	1510	1 250	491	901	591	320	1 036	1 581	961	491
2 500	1 250	2 490	1510	1 250	491	983	658	320	923	1 288	1 033	491
3 000	1 250	2 915	1510	1 250	491	1 076	591	320	1 428	2 366	1 136	491

CE EAC IP 24

WYMIARY MONTAŻOWE (mm)

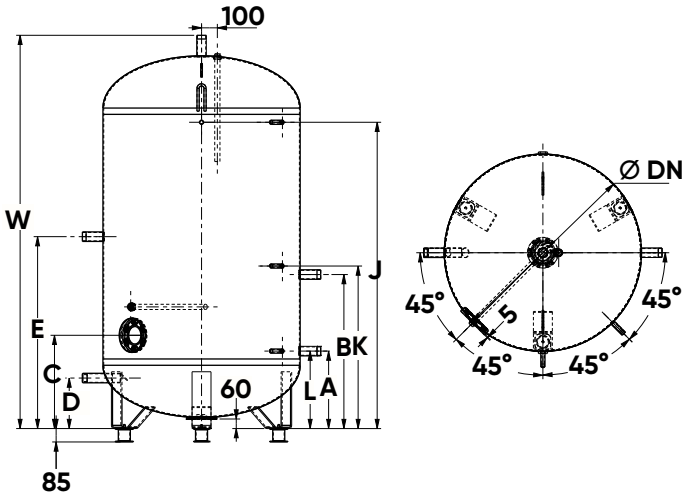

OPCJA	CENA NETTO (PLN)	CENA BRUTTO (PLN)	REFERENCJA
zespół bezpieczeństwa	1 040	1 279	029 028

* okres bezwarunkowej gwarancji jaką objęty jest zbiornik urządzenia

ZASOBNIKI C.W.U.

Zasobniki ciepłej wody użytkowej str. 104

INDIRECT

str. 104

DUO

str. 106

MILEO

str. 108

NOWOŚĆ CONFORTO

str. 110

CORSUN 1

str. 112

CORSUN 2

str. 114

INDIRECT

Dużo wody w krótkim czasie.
Idealne rozwiązanie dla małej lub średniej rodziny,
mieszkającej w bloku lub niewielkim domu.

więcej informacji

PLUSY PRODUKTU

KOMFORT

- Wbudowany wymiennik spiralny o średniej mocy
- Możliwość produkcji c.w.u. przez cały rok, dzięki zainstalowanej miedzianej grzałce nurkowej
- Zewnętrzny termometr
- Zewnętrzne pokrętło regulacji zakresu temperatury

EKONOMIA

- Izolacja termiczna wykonana z pianki poliuretanowej
- System ochrony antykorozyjnej O'PRO
- Profilowany deflektor wlotu zimnej wody
- Tryb FROST FREE – temp. pracy 7°C – ochrona przed zamarznięciem

KOMFORT

- 3-funkcyjny termostat temperatury z zakresem regulacji temperatury 15-65°C
- Nastawa fabryczna 65°C

EKONOMIA

- Model naścienny, wiszący w pozycji pionowej
- Materiał – stal wysokogatunkowa
- Kolor biały (RAL 9016)
- Uchwyt mocujący urządzenie do ściany
- Mufka dielektryczna
- Zawór bezpieczeństwa
- Automatyczny bezpiecznik termiczny
- Zasilanie ~230 V/50 Hz

ZASOBNIK CIEPŁEJ WODY UŻYTKOWEJ Z WYMIENNIKIEM SPIRALNYMI

OD 80 DO 100 L

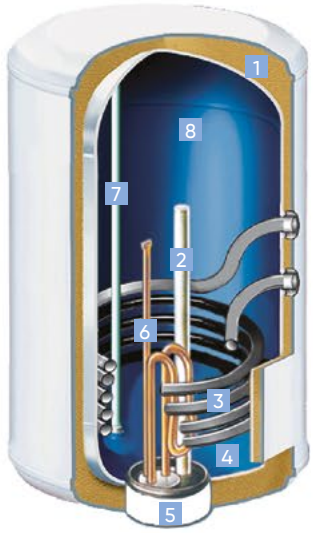

1 Izolacja termiczna z pianki poliuretanowej
2 Anoda magnezowa
3 Wymiennik spiralny (podwójna wężownica)
4 Deflektor zimnej wody
5 Termostat temperatury
6 Miedziany element grzewczy
7 Rurka odpływu ciepłej wody
8 Wnętrze pokryte emalią ceramiczną

DANE TECHNICZNE MODEL INDIRECT

MODEL (L)	MOC GRZAŁKI (W)	POW. WYMIENNIKA (m²)	WYMIARY (mm)							REALNY CZAS NAGRZEWANIA (h)	WAGA (kg)	CENA NETTO (PLN)	CENA BRUTTO (PLN)	REFERENCJA
			S	W	G	A	B	C	D					
80	2 000	0,35	433	860	451	165	590	251	457	3 h 10	23,5	740	910	854 019
100	2 000	0,35	433	1 022	451	165	740	251	457	4 h 00	29,5	796	979	864 026

czas nagrzewania przy użyciu grzałki elektrycznej (ΔT = 50°C)

CE EAC IP 24

WYMIARY MONTAŻOWE (mm)

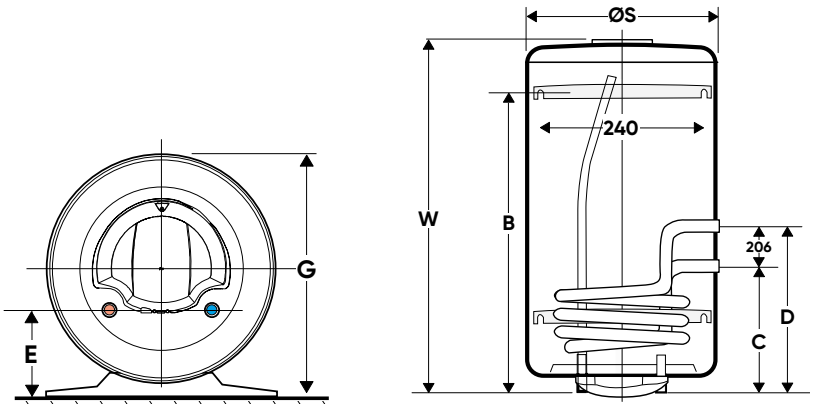

INDIRECT

* okres bezwarunkowej gwarancji jaką objęty jest zbiornik urządzenia

DUO

Pracujemy w pionie i poziomie.
Nasz zasobnik może współpracować z dowolnym nośnikiem energii (kominek, kocioł, solar, pompa ciepła).

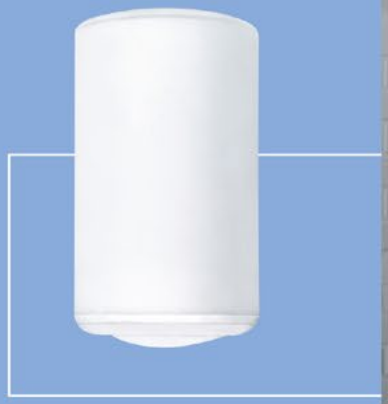

więcej informacji

PLUSY PRODUKTU

KOMFORT

- Wbudowany wymiennik płaszczowy o dużej powierzchni wymiany ciepła
- Możliwość produkcji c.w.u. przez cały rok, dzięki zainstalowanej miedzianej grzałce nurkowej
- Możliwość współpracy z kotłami c.o. pracującymi w układzie grawitacyjnym
- Możliwość pracy w pionie lub, poziomie w zależności od potrzeb

EKONOMIA

- Izolacja termiczna wykonana z pianki poliuretanowej
- System ochrony antykorozyjnej O'PRO
- Profilowany deflektor wlotu zimnej wody
- Tryb FROST FREE – temp. pracy 7°C – ochrona przed zamarznięciem

STEROWANIE

- 3-funkcyjny termostat temperatury z zakresem regulacji temperatury 15-65°C
- Nastawa fabryczna 65°C

INNE

- Model naścienny, wiszący w pozycji pionowej lub poziomej
- Materiał – stal wysokogatunkowa
- Kolor biały (RAL 9016)
- Uchwyt mocujący urządzenie do ściany
- Mufka dielektryczna
- Zawór bezpieczeństwa
- Automatyczny bezpiecznik termiczny
- Zasilanie ~230 V/50 Hz

ZASOBNIK CIEPŁEJ WODY UŻYTKOWEJ Z WYMIENNIKIEM PŁASZCZOWYM

OD 150 DO 200 L

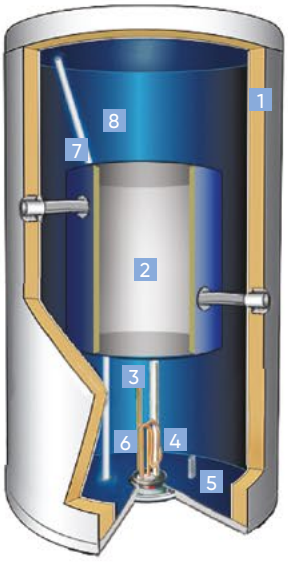

1 Izolacja termiczna z pianki poliuretanowej
2 Wymiennik płaszczowy
3 Anoda magnezowa
4 Miedziany element grzewczy
5 Deflektor zimnej wody
6 Termostat temperatury
7 Rurka odpływu ciepłej wody
8 Wnętrze pokryte emalią ceramiczną

DANE TECHNICZNE MODEL DUO

MODEL (L)	MOC GRZAŁKI (W)	POW. WYMIENNIKA (M2)	WYMIARY (mm)						REALNY CZAS NAGRZEWANIA (h)	WAGA (kg)	CENA NETTO (PLN)	CENA BRUTTO (PLN)	REFERENCJA
			S	W	G	B	C	D					
150	2 200	0,95	567	1 002	579	500	298	340	3 h 58	51	1 661	2 043	874 031
200	2 200	1,2	567	1 257	579	700	298	460	5 h 16	62	1 865	2 294	884 027

* czas nagrzewania przy użyciu grzałki elektrycznej (ΔT = 50°C)

CE EAC IP 24

WYMIARY MONTAŻOWE (mm)

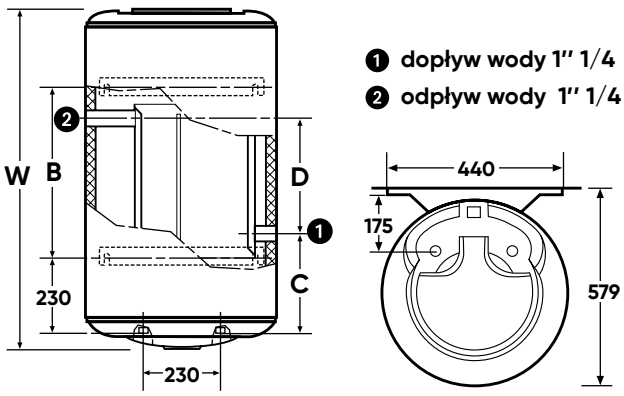

1 dopływ wody 1'' 1/4
2 odpływ wody 1'' 1/4

DUO

OPCJA	CENA NETTO (PLN)	CENA BRUTTO (PLN)	REFERENCJA
zespół bezpieczeństwa	1 040	1 279	029 028

* okres bezwarunkowej gwarancji jaką objęty jest zbiornik urządzenia

MILEO

Jeszcze więcej ciepłej wody.
Olbrzymi wymiennik spiralny stanowi gwarancję bardzo dużej wydajności cieplnej oraz komfortu.

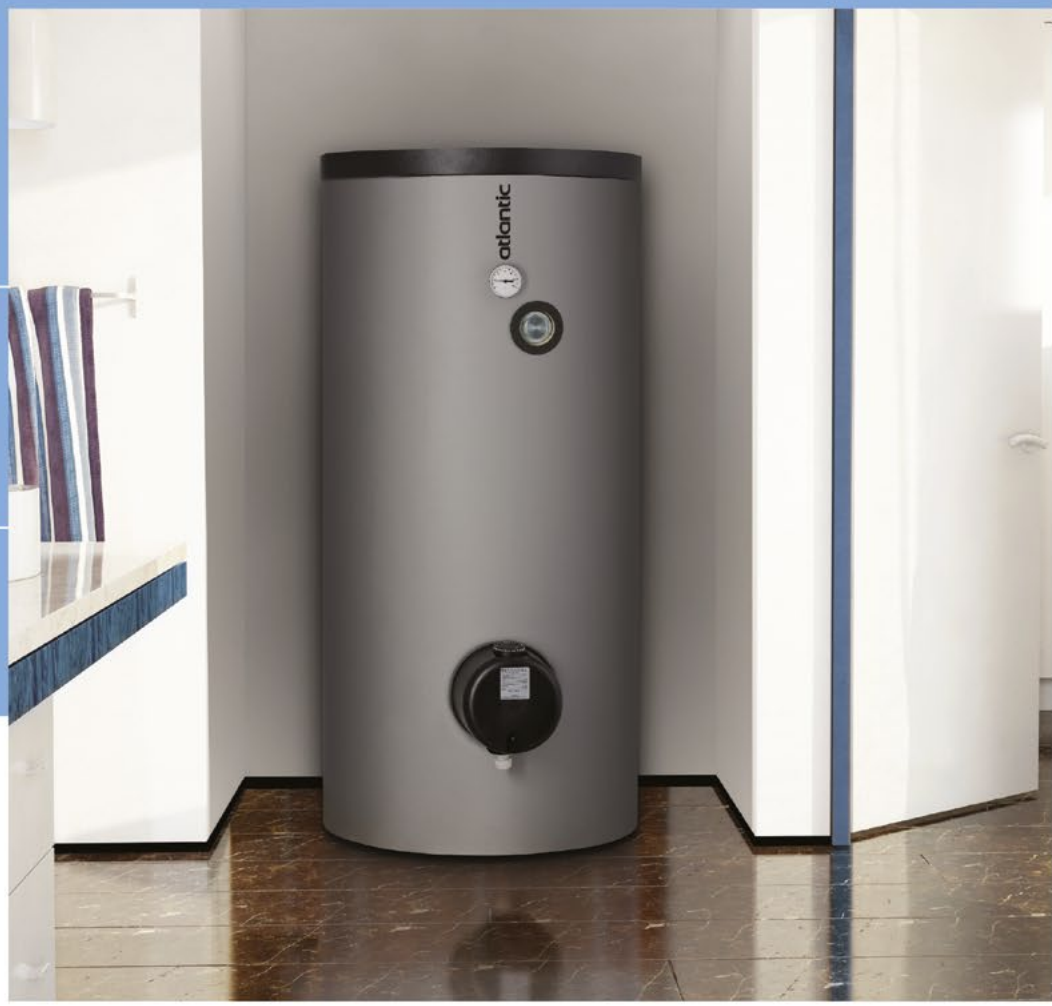

więcej informacji

PLUSY PRODUKTU

KOMFORT

- Zasobnik dedykowany do współpracy z pompami ciepła, gdzie wymagana jest duża powierzchnia wymiennika
- Możliwość produkcji c.w.u. przez cały rok, dzięki zainstalowanej grzałce nurkowej wykonanej z inoxu

EKONOMIA

- Izolacja termiczna wykonana z pianki poliuretanowej
- System ochrony antykorozyjnej O'PRO
- Profilowany deflektor wlotu zimnej wody
- Tryb FROST FREE – temp. pracy 7°C – ochrona przed zamarznięciem

STEROWANIE

- 3-funkcyjny termostat temperatury z zakresem regulacji temperatury 15-85°C
- Nastawa fabryczna 65°C

INNE

- Model stojący
- Materiał obudowy – PVC (RAL 9006)
- Wymiennik spiralny (wężownica) – stal emaliowana
- Mufka dielektryczna
- Zawór bezpieczeństwa
- Zasilanie ~230 V/50 Hz

ZASOBNIK CIEPŁEJ WODY UŻYTKOWEJ Z WYMIENNIKIEM SPIRALNYMI

OD 200 DO 500 L

1 Odpływ ciepłej wody
2 Izolacja termiczna
3 Anoda magnezowa
4 Kruciec spustowy
5 Deflektor zimnej wody
6 Wymiennik spiralny
7 Emalia ceramiczna
8 Termometr

DANE TECHNICZNE MODEL MILEO

MODEL (L)	MOC GRZAŁKI (W)	POW. WYMIENNIKA (M2)	WYMIARY (mm)								REALNY CZAS NAGRZEWANIA (h)	WAGA (kg)	CENA NETTO (PLN)	CENA BRUTTO (PLN)	REFERENCJA
			S	W	G	A	B	C	E	F					
200	3 300	1,8	610	1 300	860	305	730	840	1057	305	3 h 52	94	3 605	4 434	090 885
300	3 300	2,6	680	1 435	930	320	840	990	1160	345	5 h 28	124	4 635	5 701	090 886
400	3 300	3,8	680	1 800	930	320	1000	1260	1525	345	7 h 04	173	5 150	6 335	090 887
500	3 300	4,0	760	1 810	1 010	350	1040	1290	1500	370	8 h 45	184	5 665	6 968	090 888

CE EAC IP 24

WYMIARY MONTAŻOWE (mm)

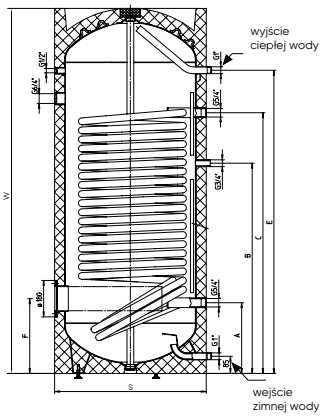

MILEO

ZASOBNIKI C.W.U.

* okres bezwarunkowej gwarancji jaką objęty jest zbiornik urządzenia

CONFORTO

NOWOŚĆ

Stojący zasobnik ciepłej wody użytkowej wyposażony w wężownicę.

więcej informacji

PLUSY PRODUKTU

KOMFORT

- Odpowiedni do kotłów domowych i kompatybilny z instalacjami solarnymi
- Wyposażony w zoptymalizowaną wężownicę i unikalną technologię Steatite
- Łatwy w konserwacji: Element grzewczy (opcja) wyjmowany bez opróżniania zbiornika

JAKOŚĆ – TRWAŁOŚĆ

- Ceramiczny suchy element grzejny
- Anoda magnezowa zapewniająca wzmocnioną ochronę zbiornika
- Zawór bezpieczeństwa
- Złącze dielektryczne
- Specjalna uszczelka wargowa pozwalająca uniknąć korozji wokół kołnierza

PRZYJAZNY DLA UŻYTKOWNIKA

- IP 24 – pełna zgodność z europejskimi standardami bezpieczeństwa elektrycznego i ochrony użytkownika dla modeli stojących na podłodze

OSZCZĘDNOŚCI

- Precyzyjny termostat mechaniczny ze zintegrowanym zabezpieczeniem
- Wysokowydajny dopływ wody
- Bezfreonowa izolacja o wysokiej gęstości zapewnia większe oszczędności energii

OPCJA	CENA NETTO (PLN)	CENA BRUTTO (PLN)	REFERENCJA
ceramiczna grzałka elektryczna 2 400 W	505	621	074 739
ceramiczna grzałka elektryczna 3 000 W	505	621	074 740

ZASOBNIK CIEPŁEJ WODY UŻYTKOWEJ Z WĘŻOWINICĄ

OD 150 DO 300 L

Więcej informacji na str. 74

STEATITE TECHNOLOGY

GWARANCJA 5* LAT

ErP B

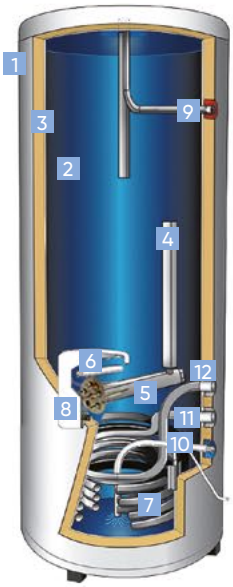

1 Obudowa zewnętrzna
2 Emalia ceramiczna
3 Izolacja z pianki poliuretanowej
4 Anoda magnezowa
5 Grzałka ceramiczna
6 Flansza na sondę temperatury
7 Wężownica
8 Osłona grzałki
9 Wyjście ciepłej wody
10 Wejście zimnej wody
11 Zasilanie wężownicy
12 Powrót z wężownicy

DANE TECHNICZNE MODEL CONFORTO

MODEL (L)	MOC GRZAŁKI (W)	POW. WYMIENNIKA (M2)	WYMIARY (mm)							REALNY CZAS NAGRZEWANIA (h)	WAGA (kg)	CENA NETTO (PLN)	CENA BRUTTO (PLN)	REFERENCJA
			S	W	G	A	B	C	D					
150	2400	0,66	634	990	690	316	393	438	355	4h10	55	2 000	2 460	027 962
200	3000	0,66	634	1245	690	405	559	526	480	5h20	70	2 200	2 706	027 963
300	3000	0,66	634	1740	690	448	1013	570	522	6h20	100	2 400	2 952	027 964

CE EAC IP 24

WYMIARY MONTAŻOWE (mm)

Ustawienie na podłodze

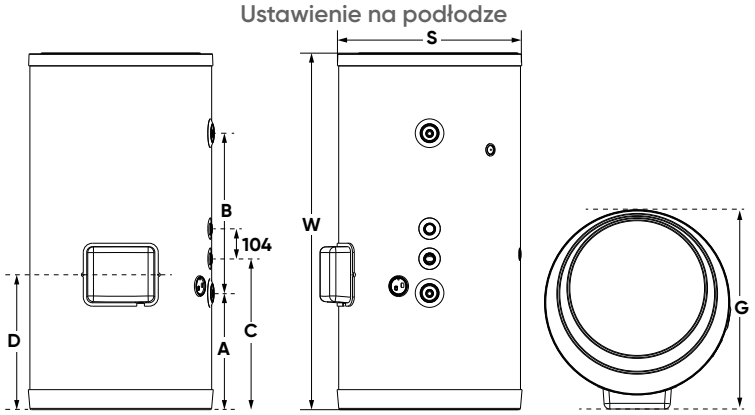

Widok od frontu | Widok z boku | Widok z góry

[1] tylko dla modeli łączonych (combi)
* okres bezwarunkowej gwarancji jaką objęty jest zbiornik urządzenia

CORSUN 1

Jeszcze więcej ciepłej wody.
Zasobnik do współpracy z systemami mieszanymi, gwarantujący maksymalny komfort użytkowania.

więcej informacji

PLUSY PRODUKTU

KOMFORT

- 1 wymiennik spiralny (wężownica)
- Bardzo duża akumulacja ciepłej wody
- Termometr zewnętrzny

EKONOMIA

- Izolacja termiczna wykonana z pianki SNC o dużej gęstości (100 mm)
- Profilowany deflektor zimnej wody

INNE

- Model stojący
- Flansza na sondę temperatury
- Wbudowany króciec spustowy
- Anoda magnezowa (150-450g/m^2 w zależności od pojemności)
- Materiał – stal wysokogatunkowa
- Materiał obudowy zewnętrzenej – PVC
- Kolor szary (RAL 9006)

PRODUKT DOSTĘPNY WYŁĄCZNIE
NA INDYWIDUALNE ZAMÓWIENIE

ZASOBNIK CIEPŁEJ WODY UŻYTKOWEJ Z WYMIENNIKIEM SPIRALNYMI

OD 500 DO 2 000 L

1 Izolacja termiczna
2 Anoda magnezowa
3 Króciec spustowy
4 Deflektor zimnej wody
5 Wymiennik spiralny
6 Emalia ceramiczna
7 Termometr

DANE TECHNICZNE MODEL CORSUN 1

MODEL (L)	POW. WYMIENNIKA (m²)	WYMIARY (mm)											WAGA (kg)	CENA NETTO (PLN)	CENA BRUTTO (PLN)	REFERENCJA
		S	W	G	A	B	C	D	E	J	K	L				
500	1,58	650	1 900	910	347	728	270	200	920	1 520	780	320	142	6 304	7 753	640 420
750	2,40	790	1 935	1 150	367	834	271	200	937	1 525	885	350	190	7 345	9 046	640 421
1 000	3,12	790	2 460	1 150	367	965	300	200	1 200	2 050	1 020	350	235	7 880	9 692	640 422
1 500	4,38	1 000	2 325	1 260	442	1 083	375	320	1 132	1 840	1 135	425	358	10 506	12 992	640 424
2 000	6,08	1 250	2 130	1 510	491	1 215	441	320	987	1 581	1 266	491	470	12 607	15 507	640 426

CE EAC IP 24

WYMIARY MONTAŻOWE (mm)

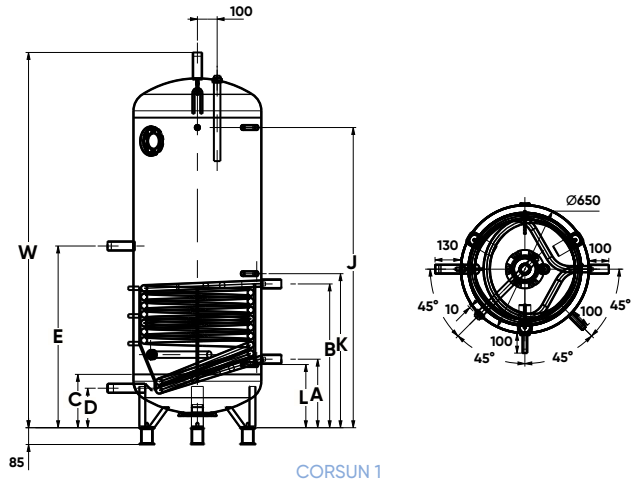

CORSUN 1

OPCJA	CENA NETTO (PLN)	CENA BRUTTO (PLN)	REFERENCJA
zespół bezpieczeństwa	1 040	1 279	029 028

* okres bezwarunkowej gwarancji jaką objęty jest zbiornik urządzenia

CORSUN 2

Jeszcze więcej ciepłej wody.
Zasobnik biwalentny do współpracy z systemami mieszanymi, gwarantujący maksymalny komfort użytkowania.

więcej informacji

PLUSY PRODUKTU

KOMFORT

- 2 niezależne wymienniki spiralne (wężownice)
- Bardzo duża akumulacja ciepłej wody
- Termometr zewnętrzny

EKONOMIA

- Izolacja termiczna wykonana z pianki SNC o dużej gęstości (100 mm)
- Profilowany deflektor zimnej wody

INNE

- Model stojący
- Flansza na sondę temperatury
- Wbudowany króciec spustowy
- Anoda magnezowa (150-450g/m² w zależności od pojemności)
- Materiał – stal wysokogatunkowa
- Materiał obudowy zewnętrzenej – PVC
- Kolor szary (RAL 9006)

PRODUKT DOSTĘPNY WYŁĄCZNIE
NA INDYWIDUALNE ZAMÓWIENIE

ZASOBNIK CIEPŁEJ WODY UŻYTKOWEJ Z DWOMA WYMIENNIKAMI SPIRALNYMI

OD 500 DO 2000 L

GWARANCJA 5* LAT

ErP C

1 Termometr
2 Izolacja termiczna
3 Emalia ceramiczna
4 Deflektor zimnej wody
5 Króciec spustowy
6 Wymiennik spiralny
7 Anoda magnezowa
8 Odpływ ciepłej wody

DANE TECHNICZNE MODEL CORSUN 2

MODEL (L)	POW. WYMIENNIKA (m²)	WYMIARY (mm)											WAGA (kg)	CENA NETTO (PLN)	CENA BRUTTO (PLN)	REFERENCJA
		S	W	G	A	B	C	D	E	J	K	L				
500	1,58 + 1,58	650	1 900	910	347	728	270	200	1503	1 520	780	320	142	7 354	9 046	640 440
750	1,58 + 1,95	790	1 935	1 150	350	731	300	200	1517	1 525	760	350	190	8 405	10 338	640 441
1 000	1,95 + 1,95	790	2 460	1 150	350	729	300	200	2032	2 050	780	350	235	8 930	10 984	640 442
1 500	2,57 + 2,57	1 000	2 325	1 260	425	802	375	320	1 821	1 840	854	425	358	11 537	14 215	640 443
2 000	3,27 + 3,27	1 250	2 130	1 510	491	866	441	320	1 578	1 581	917	491	470	13 658	16 799	640 444

CE EAC IP 24

WYMIARY MONTAŻOWE (mm)

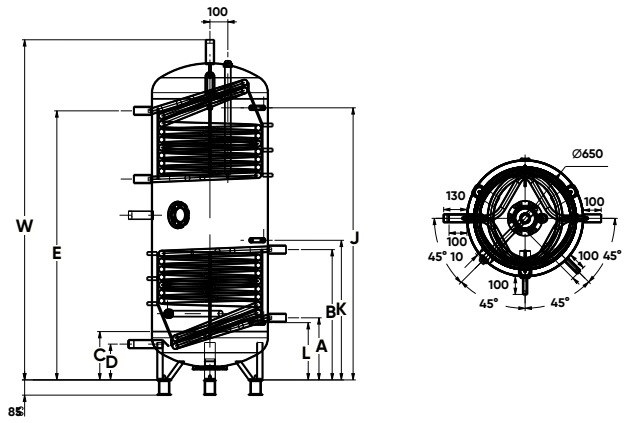

CORSUN 2

OPCJA	CENA NETTO (PLN)	CENA BRUTTO (PLN)	REFERENCJA
zespół bezpieczeństwa	1 040	1 279	029 028

* okres bezwarunkowej gwarancji jaką objęty jest zbiornik urządzenia

Chcę niezależności energetycznej.

W czasach, gdy ochrona środowiska i niezależność, stanowią istotny aspekt wyboru systemu grzewczego, Atlantic proponuje Państwu dwa rozwiązania, które spełniają te oczekiwania:

– pompy ciepła ALFÉA typu powietrze-woda,
– termodynamiczne ogrzewacze wody EXPLORER i EGEO

DyrektywA ErP
(dotycząca produktów związanych z energią)

DYREKTYWA ERP (DOTYCZĄCA PRODUKTÓW ZWIĄZANYCH Z ENERGIĄ) ZAWIERA NOWE UREGULOWANIA, KTÓRE MAJĄ NA CELU DOPROWADZENIE DO OSIĄGNIĘCIA PRZEZ UNIĘ EUROPEJSKĄ CELU „20-20-20", CZYLI DĄŻENIA DO OBNIŻENIA EMISJI CO_2 O 20% I WZROSTU UDZIAŁU ŹRÓDEŁ ENERGII ODNAWIALNYCH O 20% W ROKU 2020.

CZYM JEST ERP?

Zagadnienie ErP (Produkty związane z energią) zawiera w sobie dwa uzupełniające się podejścia:

- **EcoDesign** określa dopuszczalne poziomy wydajności energetycznej, jak również wymagania środowiskowe dla produktów związanych z energią – ma na celu podniesienie ich wydajności względem środowiska, biorąc pod uwagę cykle życia. Produkty związane z energią muszą spełniać wszystkie kryteria EcoDesign, aby można im było przyznać znak CE.
- **Etykieta efektywności energetycznej** urządzenia związanego z energią informuje użytkowników końcowych o wydajności produktu. Biorąc pod uwagę wszystkie wskaźniki wydajności energetycznej, produkty zostaną uszeregowane w klasach od A (najwyższa) do G (najniższa). Klasyfikacja urządzeń związanych z energią zostanie umieszczona na produktach, aby pomóc klientom w wyborze na podstawie poziomu wydajności (zużycia energii, poziomu hałasu etc.).

Dyrektywa ErP zastrzega prawo do tworzenia dodatkowych kategorii (A+, A++ oraz A+++), aby w ten sposób można było dostosować urządzenie nowych technologii.

PRZEDMIOT DYREKTYWY ERP

Dyrektywa ErP dotyczy wszystkich następujących produktów znajdujących się na obszarze Unii Europejskiej: ogrzewacze wody, grzejniki elektryczne, suszarki łazienkowe, pompy ciepła, zasobniki i kotły niezależnie od rodzaju dostarczanej energii.

Zgodność z Dyrektywą ErP jest obowiązkowa w przypadku sprzedaży produktów na obszarze Unii Europejskiej (oznaczenie CE).

W JAKIM CELU WYDANO DYREKTYWĘ ERP?

Wydanie Dyrektywy ma na celu dążenie do ograniczania rocznego zużycia energii wynoszącego 11 milionów ton oleju ekwiwalentnego do roku 2020, co odpowiada w przybliżeniu **26 milionom ton emisji CO2.**

W JAKI SPOSÓB ODCZYTYWAĆ ETYKIETĘ ERP?

Za opracowanie etykiety dla produktu odpowiada producent. Na podstawie przepisów obowiązujących w Unii Europejskiej, dystrybutor lub monter, dostarczający produkt użytkownikowi końcowemu, ma obowiązek dostarczyć go wraz z obrazującą etykietą.

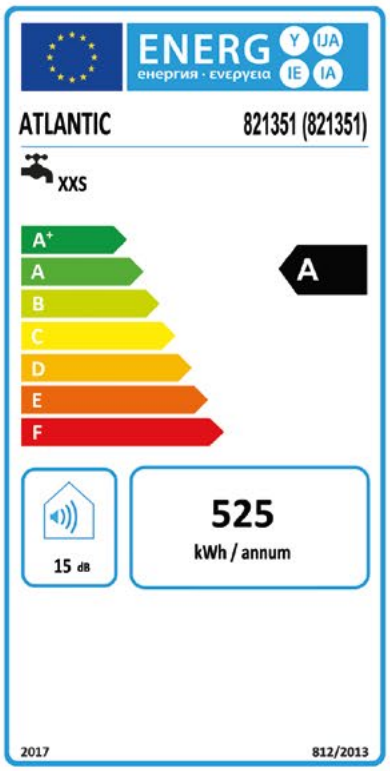

WIEDZA EKSPERCKA ATLANTIC

Jako ekspert (certyfikowane laboratoria badawcze UE) w zakresie projektowania technologi, Atlantic opracowuje również produkty o wysokiej wydajności energetycznej.

Posiadana przez nas wiedza ekspercka, pozwala nam na spełnienie wszelkich wymagań aktualnie obowiązujących Dyrektyw ErP.

Jak mądrze wykorzystać energię powietrza?

Pompa ciepła przekształca energię odnawialną zgromadzoną w ziemi, powietrzu lub wodzie, w ciepło wykorzystywane przez nas do ogrzewania mieszkań, domów oraz niewielkich obiektów komercyjnych.

Atlantic proponuje Państwu rozwiązanie w postaci pompy typu powietrze-woda, która jako źródło ciepła pobiera energię zawartą w powietrzu atmosferycznym i wykorzystuje ją do ogrzewania pomieszczeń oraz do podgrzewania wody użytkowej.

Produkcja ciepła możliwa jest nawet wówczas, gdy temperatura powietrza na zewnątrz spada poniżej -25°C.

Pompy ciepła typu powietrze-woda wyróżniają się stosunkowo wysokim współczynnikiem wydajności cieplnej COP ≥ 4 oraz charakteryzują się wyjątkowo cichą pracą.

Mogą one współpracować z innymi źródłami ciepła, takimi jak układy solarne, kotły elektryczne, olejowe, gazowe etc.

Pompy typu powietrze-woda największą efektywność osiągają we współpracy z niskotemperaturowymi systemami grzewczymi, takimi jak ogrzewanie podłogowe, ścienne czy sufitowe.

Mogą też współpracować z systemami grzejników wodnych lub klimakonwektorami.

Wówczas system nie tylko ogrzewa dom, ale również odgrywa rolę klimatyzatora, który latem chłodzi pomieszczenia mieszkalne.

Dla zapewnienia odpowiedniego zapotrzebowania w ciepło podczas niskich temperatur zewnętrznych, pompa ciepła może być wspomagana dodatkowym urządzeniem w postaci grzałki elektrycznej (6-9 kW).

Dobrze dobrana pompa ciepła w 100% pokrywa zapotrzebowanie cieplne budynku.

BUDOWA

Pompy ciepła z gamy ALFÉA są urządzeniami składającymi się z dwóch modułów: zewnętrznego i wewnętrznego.

Moduł zewnętrzny:

Moduł ten montowany jest na zewnątrz budynku. Składa się on z wentylatora, sprężarki, parownika oraz zaworu rozprężnego. Cały moduł izolowany jest akustycznie oraz termicznie. Automatyka sterująca jego pracą (VPAM), umożliwia płynną pracę sprężarki z wykorzystaniem 10- lub 30-stopniowego systemu modulacji mocy.

Dzięki najnowocześniejszym rozwiązaniom technicznym zewnętrzny moduł charakteryzuje bardzo cicha praca, generująca hałas na poziomie około 60 dB.

więcej informacji

JAK DZIAŁA POMPA CIEPŁA?

Pompa ciepła pracuje w układzie zamkniętym. Wykorzystuje w swej pracy powietrze atmosferyczne jako źródło ciepła. Powietrze zewnętrzne zostaje zassane przez wentylator i przekazane do wnętrza pompy ciepła. Powietrze przekazuje swe ciepło do wymiennika, który przy użyciu parownika, oddaje ciepło czynnikowi roboczemu (R 410A) cały czas krążącemu w układzie pompy. Odparowany czynnik roboczy zasysany jest przez sprężarkę pompy, gdzie poddany jest sprężaniu, co poprzez wzrost ciśnienia powoduje wzrost jego temperatury.

W wyniku tego procesu podgrzany czynnik roboczy jest następnie kierowany do skraplacza, gdzie ulega skropleniu, oddając swe ciepło wodzie grzewczej znajdującej się w wymienniku ciepła (pompa ciepła) lub w zasobniku c.w.u., znajdującym się obok lub bezpośrednio pod pompą ciepła.

Po oddaniu ciepła do modułu wewnętrznego (zbiornik buforowy), czynnik roboczy w postaci skroplonej powraca do parownika poprzez zawór rozprężny, gdzie następuje proces jego odparowania i ponowne rozpoczęcie cyklu.

MODUŁ ZEWNĘTRZNY

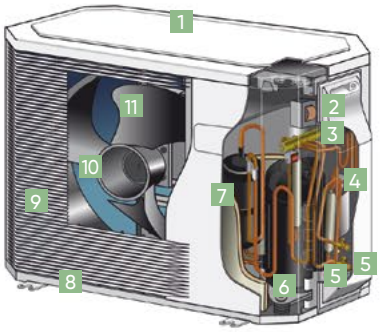

1 Obudowa zewnętrzna
2 Panel sterowania
3 Zawór rozprężny
4 Reduktor ciśnienia
5 Zawory hydrauliczne
6 Sprężarka
7 Butla płynu chłodniczego
8 Zbiornik retencyjny
9 Parownik
10 Silnik wentylatora
11 Śmigło wentylatora

MODUŁ WEWNĘTRZNY

Moduł ten montowany jest wewnątrz budynku. Składa się on ze zbiornika buforowego, we wnętrzu którego znajduje się opatentowany wymiennik ciepła.

Istnieje możliwość wsparcia modułu za pośrednictwem zestawu grzałek elektrycznych o łącznej mocy od 6 do 9 kW.

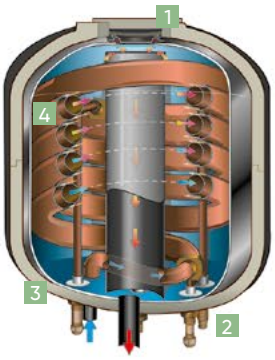

1 Grzałki elektryczne
2 Zawór bezpieczeństwa
3 Zbiornik buforowy ze stali nierdzewnej
4 Wymiennik spiralny (patent)

Zaawansowany system sterowania umożliwia zarządzanie wieloma obiegami grzewczymi oraz parametrami pracy urządzenia za pomocą aplikacji mobilnej COZYTOUCH.

Ponieważ nasze urządzenia wyposażone w protokół IO-HOMECONTROL są kompatybilne z systemem inteligentnego domu firmy somfy®, możesz teraz stworzyć swój własny inteligentny dom lub mieszkanie, którym będziesz zarządzać zdalnie.

Cozytouch homecontrol® somfy

NA CO NALEŻY ZWRÓCIĆ UWAGĘ?

Niezmiernie istotne jest właściwe dobranie urządzenia do naszych indywidualnych potrzeb.

Dobranie zbyt małej mocy pompy lub jej przewymiarowanie może prowadzić do zwiększonych poborów energii elektrycznej, co podniosłoby ogólny bilans ogrzewania.

Właściwy dobór pompy ciepła umozliwia użytkownikowi wysoki komfort życia codziennego oraz pozwala ograniczyć zbędne koszty zużycia energii.

Oprogramowanie PROJI-PAC pomaga wybrać najbardziej odpowiednią pompę ciepła do danego projektu w oparciu o dane.

Proji-Pac 3

PROJI-PAC

Oprogramowanie umożliwiające dobór parametrów i rodzaj pompy

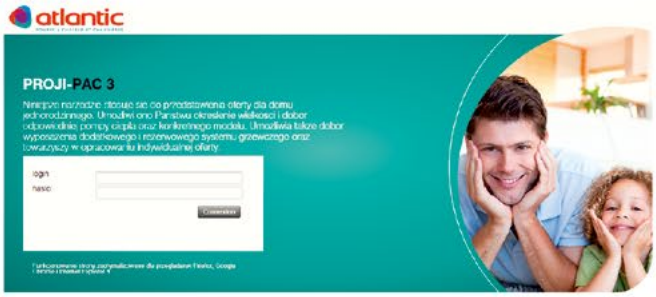

ILE KOSZTOWAĆ BĘDZIE EKSPLOATACJA?

Koszt eksploatacji oraz sprawność urządzenia określa współczynnik wydajności, tzw. COP, który jest równy stosunkowi ciepła uzyskanego przez pompę do energii pobranej z sieci elektrycznej.

W przypadku pomp naszej firmy współczynnik ten kształtuje się na poziomie ≥4, co oznacza, że ponad 70% dostarczonego przez pompę ciepła pochodzi z energii odnawialnej, a resztę stanowi koszt zużytej energii elektrycznej.

Zastosowanie pomp ciepła pozwala więc na znaczną redukcję kosztów ogrzewania.

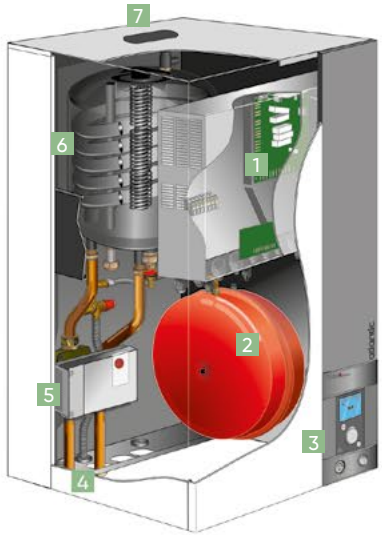

1 Płyta główna
2 Naczynie zbiorcze
3 Zaawansowany programator
4 Króciec wejścia obiegu grzewczego
5 Pompa cyrkulacyjna
6 Zbiornik buforowy z wymiennikiem
7 Odpowietrznik automatyczny

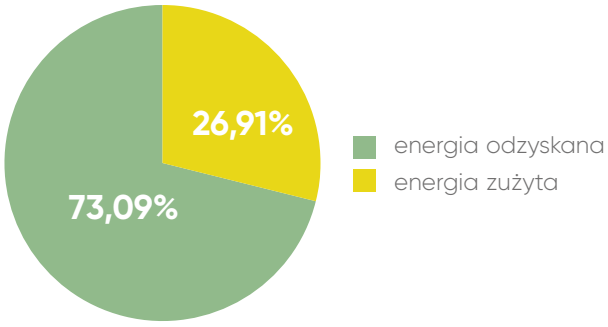

W prosty, niezawodny i szybki sposób, pozwala także dokonać szacunkowych wyliczeń.

Dzięki lokalizacji projektu oraz średnim przedziałom temperaturowym panującym na danym terenie, PROJI-PAC 3 dobierze i zarekomenduje optymalne rozwiązanie zgodne z Twoimi potrzebami.

Po zakończeniu symulacji PROJI-PAC 3 publikuje szczegółowy raport instalacji z opisem wybranej pompy ciepła, oszacowaniem zużycia kosztów energii w porównaniu do innych nośników.

Jak mądrze wykorzystać energię powietrza?

WODA I POWIETRZE, CZY DA SIĘ TO POŁĄCZYĆ?

Oczywiście.

Ogrzewacze termodynamiczne EXPLORER, EXPLORER COIL oraz EGEO – będący ostatnią nowinką technologiczną marki Atlantic – stanowią połączenie pompy ciepła i zasobnika c.w.u.

Do swojej pracy wykorzystują energię z otaczającego powietrza (garaż, piwnica, kotłownia, pralnia etc.).

Powietrze to zostaje zamienione przez pompę ciepła w ciepło, które wykorzystane zostaje do ogrzania wody, znajdującej się wewnątrz zasobnika.

Ogrzewacz termodynamiczny może korzystać z wielu niezależnych źródeł energii, takich jak: pompa ciepła (umieszczona w górnej części urządzenia), system solarny, kocioł grzewczy, kominek z płaszczem wodnym (podpięte do wymiennika spiralnego) lub z grzałki elektrycznej, będącej na wyposażeniu urządzenia.

Pojemność zasobników, które zastosowaliśmy w ogrzewaczu termodynamicznym, wynosi 200 lub 270 litrów, co pokrywa zapotrzebowanie na c.w.u. dla rodziny złożonej z 2 do 6 osób.

Dzięki darmowej energii, znajdującej się w otoczeniu urządzenia, nasz ogrzewacz wytwarza ciepłą wodę, zużywającą minimalne ilości energii elektrycznej.

Średnio, w skali roku, ogrzewacz termodynamiczny umożliwia uzyskanie od 65 do 80%* oszczędności energii elektrycznej (w porównaniu do klasycznego ogrzewacza elektrycznego tej samej pojemności).

Współczynnik uzysku energetycznego (COP), będący stosunkiem pomiędzy energią zużytą przez pompę ciepła a energią przez nią wyprodukowaną, określa sprawność urządzenia.

Współczynnik ten wynosi od 2 do 6 kWh* energii wytworzonej przy pobraniu 1 kWh energii elektrycznej.

Efektem ubocznym w procesie wymiany ciepła jest powietrze o obniżonej wartości, które może zostać wykorzystane do chłodzenia pomieszczeń mieszkalnych lub wydalone poza budynek mieszkalny.

Średnio, w skali doby, temperatura pomieszczenia, w którym pracuje ogrzewacz termodynamiczny, może ulec obniżeniu o niespełna 6°C.

* w zależności od temperatury otoczenia

JAK DZIAŁA OGRZEWACZ TERMODYNAMICZNY?

Powietrze z otoczenia, zasysane przez wentylator, podgrzewa czynnik chłodniczy, będący w stanie ciekłym i znajdujący się w parowniku pompy.

Podgrzany płyn zostaje przekazany do sprężarki, w której na skutek sprężania, następuje dalszy wzrost jego temperatury. W skraplaczu płyn oddaje energię cieplną do wody znajdującej się we wnętrzu zasobnika.

W wyniku przechodzenia ze stanu gazowego w stan ciekły, czynnik ulega schłodzeniu i trafia do zaworu rozprężnego, gdzie ponownie przechodzi ze stanu ciekłego do gazowego, umożliwiając tym samym rozpoczęcie nowego cyklu.

W przypadku, gdy zapotrzebowanie na ciepłą wodę osiągnie maksymalny poziom lub temperatura powietrza na zewnątrz urządzenia spadnie poniżej 5°C, praca pompy ciepła wspomagana będzie przez grzałkę elektryczną umieszczoną we wnętrzu zasobnika c.w.u.

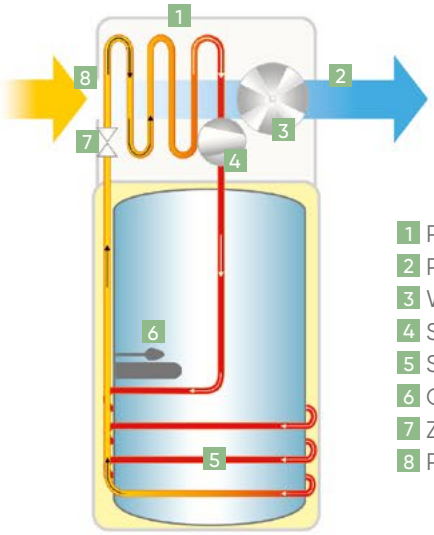

1 Parownik
2 Powietrze tłoczone
3 Wentylator
4 Sprężarka
5 Skraplacz
6 Grzałka elektryczna
7 Zawór rozprężny
8 Powietrze zasysane

ILE KOSZTOWAĆ BĘDZIE EKSPLOATACJA?

Współczynnik uzysku energetycznego (COP), będący stosunkiem pomiędzy energią zużytą przez pompę ciepła a energią przez nią wyprodukowaną, określa sprawność urządzenia.

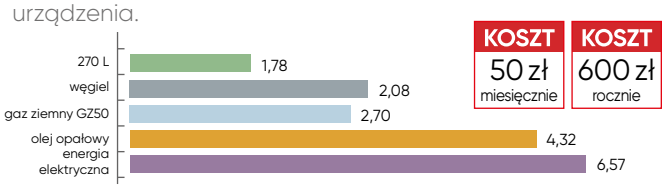

szacunkowy koszt ogrzania wody (PLN)
(do wyliczenia przyjęto temp. zewn. 15°C, cena za 1 kWh energii = 0,60 PLN, zakres nagrzewania 10°C-45°C)

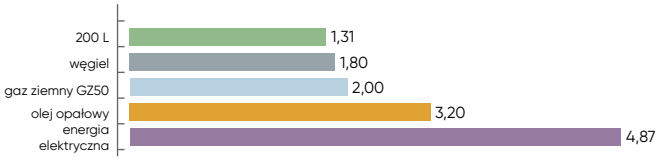

szacunkowy koszt ogrzania 200 L wody (PLN)
(do wyliczenia przyjęto temp. zewn. 15°C, cena za 1 kWh energii = 0,60 PLN, zakres nagrzewania 10°C-45°C)

INSTALACJA I STEROWANIE

Ogrzewacze termodynamiczne są urządzeniami bardzo prostymi w obsłudze, instalacji i konserwacji. Wystarczy podłączyć je hydraulicznie i elektrycznie, by zaczęły pracę.

Ogrzewacz EXPLORER wyposażony został w zaawansowany programator, który umożliwia zdalne sterowanie pracą urządzenia.

Intuicyjny system sterowania umożliwia łatwą regulację, planowanie oraz programowanie okresów podgrzewania wody, by w sposób optymalnie ekonomiczny zarządzać zużyciem energii.

Ponieważ nasze urządzenia wyposażone w protokół IO-HOMECONTROL są kompatybilne z systemem inteligentnego domu firmy somfy®, możesz teraz stworzyć swój własny inteligentny dom lub mieszkanie, którym będziesz zarządzać zdalnie.

Ogrzewacz posiada funkcję samokontroli oraz 5 innych trybów pracy, które odpowiadają za ekonomiczne działanie urządzenia. Idealnym miejscem przeznaczenia dla ogrzewaczy termodynamicznych są pomieszczenia gospodarcze typu pralnia, piwnica lub garaż.

W przypadku montażu na zewnątrz, należy pamiętać o zabezpieczeniu (izolacja antyzamarzaniowa) podłączeń hydraulicznych oraz zadaszeniu urządzenia, w celu ochrony przed szkodliwym działaniem promieni słonecznych.

Temperatura pomieszczenia, w którym znajduje się urządzenie, powinna przekraczać +5°C. EXPLORER wyposażony jest standardowo w obrotowe głowice dla kanałów powietrznych.

Ogrzewacz termodynamiczny może pobierać powietrze niezbędne do pracy z pomieszczenia, w którym się znajduje lub z zewnątrz (EXPLORER). Podobnie z powietrzem, które w procesie wymiany ciepła jest przez niego wydalane.

W przypadku modelu EXPLORER zaleca się przestrzeganie maksymalnej długości przewodów powietrznych:

- 8 mb w linii prostej
- 7 mb + 1 kolano 90°
- 5 mb + 2 kolana 90°

Zaleca się stosowanie przewodów powietrznych sztywnych lub półsztywnych, izolowanych termicznie.

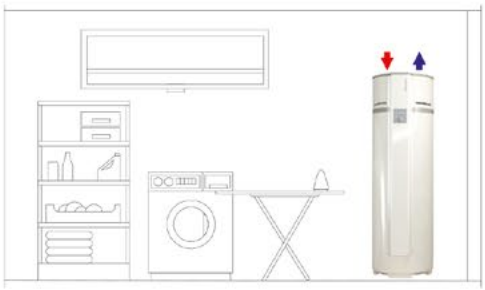

Instalacja w pomieszczeniu nieogrzewanym (kubatura >20 m³)

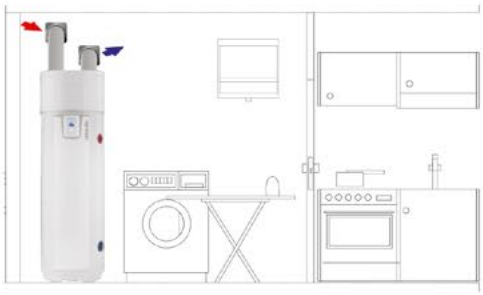

Instalacja w pomieszczeniu nieogrzewanym (kubatura >20 m³)

EKO JAK EKOLOGIA

EXPLORER to urządzenie nowatorskie, działające w symbiozie ze środowiskiem naturalnym.

Nie tylko oszczędza ono energię, ale również dba o ochronę środowiska, oddając do atmosfery minimalną ilość gazów cieplarnianych, które wytwarza w procesie produkcji energii.

Po zakończeniu eksploatacji urządzenia, należy je przekazać do punktu recyklingu w celu jego ponownego przetworzenia.

Troska o środowisko naturalne jest dla nas jednym z priorytetów.

Atlantic Groupe jest współzałożycielem organizacji ekologicznej o nazwie Eco-systèmes, która dba o rozwój technologii oraz procesów produkcyjnych z poszanowaniem środowiska naturalnego.

Rokrocznie przeznaczamy na ten cel znaczne środki finansowe.

ENERGIE ODNAWIALNE

Pompy ciepła str. 124

EXCELIA TRI

str. 124

NOWOŚĆ

EXCELIA TRI HP

str. 124

EXCELIA TRI DUO

str. 126

NOWOŚĆ

EXCELIA TRI DUO HP

str. 126

EXTENSA

str. 128

EXTENSA DUO

str. 130

AUREA M

str. 132

Akcesoria str. 136–137

Dynamiczny grzejnik rewersyjny str. 138

PANAMA

str. 138

Termodynamiczne ogrzewacze wody str. 140

EGEO

str. 140

EXPLORER

str. 142

EXPLORER COIL

str. 142

EXCELIA ai Tri

Energia z powietrza – odnawialna i niezawodna.
Wysoka sprawność i zaawansowane technologie,
zamknięte w kompaktowej obudowie.

więcej informacji

model HP

PLUSY PRODUKTU

- **Solidna koncepcja hydrauliczna dzięki opatentowanemu współosiowemu wymiennikowi ciepła**
- **Intuicyjny i przyjazny dla użytkownika interfejs**
- **Możliwość zdalnej obsługi za pośrednictwem aplikacji COZYTOUCH dzięki systemowi sterowania NAVISTEM 400S**

OPIS

- 5 modeli: 11 do 17 kW
- Modele trójfazowe
- Wyłącznie ogrzewanie
- Regulacja VPAM umożliwia modulację mocy sprężarki
- Zintegrowany zbiornik buforowy 16 L (24 L dla modeli HP)

DOSTĘPNE OPCJE

- Lista dostępnych akcesoriów na str. 136-137

WYMIARY MONTAŻOWE (mm)

Zewnętrzna jednostka inwertera
EXCELIA AI TRI
11, 14 i 16 trójfazowe

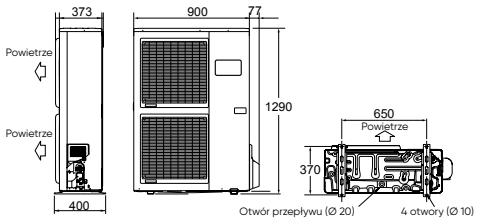

Widok z boku Widok z przodu Widok od spodu

Zewnętrzna jednostka inwertera
EXCELIA AI TRI HP
15 i 17 trójfazowe

NOWOŚĆ

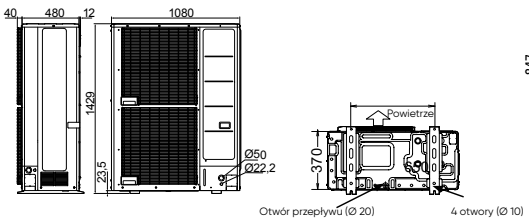

Widok z boku Widok z przodu Widok od spodu

Wewnętrzny moduł hydrauliczny

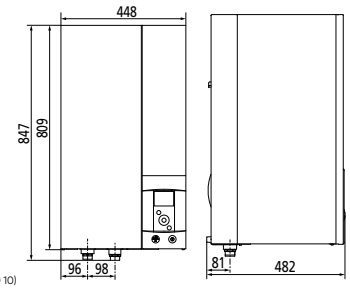

Widok z przodu Widok z boku

POMPA CIEPŁA
OD 11 DO 17 kW

DANE TECHNICZNE I WYDAJNOŚĆ	j. m.	EXCELIA AI TRI 11 KW	EXCELIA AI TRI 14 KW	EXCELIA AI TRI 16 KW	EXCELIA AI TRI HP 15 KW	EXCELIA AI TRI HP 17 KW
Czynnik chłodniczy		R410A	R410A	R410A	R410A	R410A
CHARAKTERYSTYKA OGRZEWANIA I WYDAJNOŚĆ						
Klasa energetyczna - ogrzewanie (35°C/55°C)	-	A++/A+	A++/A+	A++/A+	A++/A++	A++/A++
Wydajność cieplna (35°C/55°C)(1)	kW	11/9	13/ 11	14/13	17/16	18/17
Roczne zużycie energii - ogrzewanie (35°C/55°C)	kWh	5930/6669	6738/7803	7408 /9062	8606/9915	9059/10232
Sezonowa efektywność energetyczna - ogrzewanie (35°C/55°C)(1)	%	154/ 112	150/117	149/117	164/130	161 /130
Sezonowa efektywność energetyczna - ogrzewanie (35°C/55°C) z sondą zewnętrzną	%	156/114	152/ 119	151/119	166/132	163/ 132
Poziom hałasu (jednostka wewnętrzna/zewnętrzna)	dB	46/68	46/69	46/69	45/67	45/67
CHARAKTERYSTYKA GŁÓWNA						
SCOP (35°C/55°C)		3,92/2,17	3,82/3,00	3,80/3,00	4,18/3,33	4, 12/3,33
Moc grzewcza +7°C/+35°C - ogrzewanie podłogowe	kW	10,80	13,00	15,17	15,00	17,00
COP +7°C/35°C - ogrzewanie podłogowe		4,30	4,18	4,10	4,33	4,15
Moc grzewcza -7°C/+35°C - ogrzewanie podłogowe	kW	10,38	12,20	12,98	13,20	15,00
Moc pobierania -7°C/+35°C - ogrzewanie podłogowe	kW	4,28	5,13	5,40	4,55	5,32
COP -7°C/+35°C - ogrzewanie podłogowe		2,43	2,38	2,40	2,90	2,82
Moc grzewcza +7°C/+55°C - grzejniki	kW	9,29	10,60	12,24	13,20	15,00
COP +7°C/55°C - grzejniki		2,64	2,41	2,48	2,77	2,73
Moc grzewcza -7°C/+55°C - grzejniki	kW	9,27	10,10	12,00	13,20	14,20
COP -7°C/55°C - grzejniki		1,82	1,79	1,74	1,95	1,92
Moc grzewcza -7°C/+60°C - grzejniki	kW	8,48	10,10	10,90	11,20	11,70
Moc grzałki elektrycznej	kW	9	9	9	9	9
JEDNOSTKA WEWNĘTRZNA						
Poziom hałasu(2)	dB	39	39	39	37	37
Masa własna/z wodą	kg	46/62	46/62	46/62	53/75	53/75
CHARAKTERYSTYKA HYDRAULICZA						
Pojemność zbiornika buforowego	L	16	16	16	24	24
Pojemność naczynia wzbiorczego	L	8	8	8	10	10
ø zasilanie/powrót obiegu grzewczego (gwint zewn.)	cal	1	1	1	1	1
Zakres pracy (min./max.) dla temperatur zewnętrznych	°C	-25/+35	-25/+35	-25/+35	-25/+35	-25/+35
POŁĄCZENIA ELEKTRYCZNE						
Zasilanie	V/Hz	400/50	400/50	400/50	400/50	400/50
Zużycie nominalne	W	5	5	5	5	5
Zabezpieczenie na bezpieczniku różnicowym(3)	A	20	20	20	20	20
Przekrój kabla zasilającego(3)	mm²	4G2,5	4G2,5	4G2,5	4G2,5	4G2,5
JEDNOSTKA ZEWNĘTRZNA						
Poziom hałasu(4)	dB	46	47	47	45	45
Masa własna	kg	99	99	99	138	138
CHARAKTERYSTYKA CHŁODNICZA						
Ø średnica przyłącza (gaz)	cal	5/8	5/8	5/8	5/8	5/8
Ø średnica przyłącza (ciecz)	cal	3/8	3/8	3/8	3/8	3/8
Zapas czynnika chłodniczego HFC R410 A	g	2 500	2 500	2 500	3 800	3 800
Ekwiwalent CO_2	t	5	5	5	8	8
Długość instalacji min./max.	m	5/20	5/20	5/20	5/30	5/30
Max. różnica wysokości pomiędzy jednostką zewn. i wewn.	m	15	15	15	15	15
Max. dł. inst. bez konieczności uzupełnienia czynnika chłodn.	m	15	15	15	15	15
Doładowanie czynnika chłodn. do inst. dłuższych niż 15 mb.	g/m	50	50	50	50	50
POŁĄCZENIA ELEKTRYCZNE						
Zasilanie	V /Hz	400/50	400/50	400/50	400/50	400/50
Zużycie nominalne	W	11,5	11,5	11,5	19	19
Natężenie nominalne	A	3,7	4,8	5,5	6,13	7,4
Natężenie maksymalne	A	8,5	9,5	10,5	14	14
Zabezpieczenie na bezpieczniku różnicowym(3)	A	20	20	20	16	16
Przekrój kabla zasilającego(3)	mm²	5G2,5	5G2,5	5G2,5	5G2,5	5G2,5
Przekrój kabla pomiędzy jednostką zewn. i wewn.(3)	mm²	4G1,5	4G1,5	4G1,5	4G1,5	4G1,5
Cena netto	PLN	28 681	29 785	30 898	35 000	38 000
Cena brutto	PLN	35 278	36 636	38 005	43 050	46 740
Referencja		526 352	526 353	526 354	526 632	526 633

ErP

ErP Wszystkie informacje dotyczące wydajności energetycznej znajdziesz w instrukcji do pobrania na naszej stronie internetowej www.atlantic-polska.pl

(1) Certyfikat HP Keymark.
(2) Poziom natężenia akustycznego mierzony w odległości 1 m od urządzenia, na wysokości 1,5 m od podłoża.
(3) Przekroje kabli oraz stopnie ochrony dla bezpieczników różnicowych podano jedynie w celach informacyjnych. Ich właściwe dobranie zależy od indywidualnych uwarunkowań danej instalacji elektrycznej.
(4) Poziom natężenia akustycznego mierzony w odległości 5 m od urządzenia, na wysokości 1,5 m od podłoża.

Aplikacja COZYTOUCH do pobrania w:

Cozytouch

Available on the App Store

Google play

* okres bezwarunkowej gwarancji jaką objęta jest sprężarka urządzenia

EXCELIA ai Tri Duo

Wysoka sprawność i zaawansowane technologie.
Nowoczesna i ekologiczna metoda ogrzewania domu,
połączona z niskimi kosztami eksploatacji.

więcej informacji

model HP

PLUSY PRODUKTU

- **Solidna koncepcja hydrauliczna dzięki opatentowanemu współosiowemu wymiennikowi ciepła**
- **Intuicyjny i przyjazny dla użytkownika interfejs**
- **Możliwość zdalnej obsługi za pośrednictwem aplikacji COZYTOUCH dzięki systemowi sterowania NAVISTEM 400S**
- **Zintegrowany zasobnik ciepłej wody użytkowej o pojemności 190 L**

OPIS

- 5 modeli: 11 do 17 kW
- Modele trójfazowe
- Zintegrowane ogrzewanie i ciepła woda użytkowa
- Regulacja VPAM umożliwia modulację mocy sprężarki
- Zintegrowany zbiornik buforowy 16 L (24 L dla modeli HP)

DOSTĘPNE OPCJE

- Lista dostępnych akcesoriów na str. 136-137

WYMIARY MONTAŻOWE (mm)

Zewnętrzna jednostka inwertera
EXCELIA AI TRI DUO
11, 14 i 16 trójfazowe

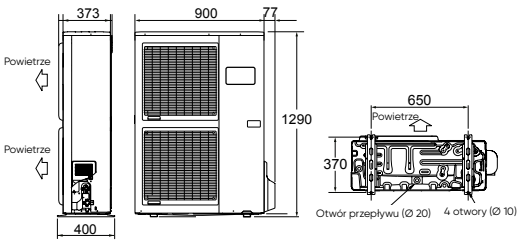

Widok z boku Widok z przodu Widok od spodu

Zewnętrzna jednostka inwertera
EXCELIA AI TRI DUO HP
15 i 17 trójfazowe

NOWOŚĆ

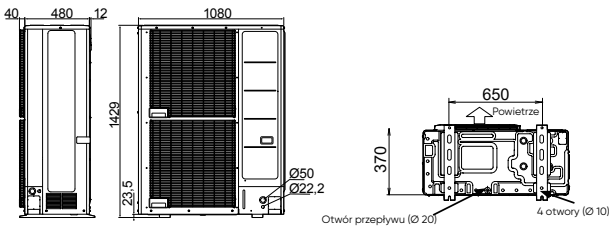

Widok z boku Widok z przodu Widok od spodu

Wewnętrzny moduł
hydrauliczny

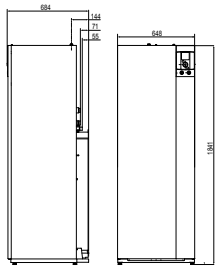

Widok z boku Widok z przodu

POMPA CIEPŁA
OD 11 DO 17 kW

DANE TECHNICZNE I WYDAJNOŚĆ	j. m.	EXCELIA AI TRI DUO 11 KW	EXCELIA AI TRI DUO 14 KW	EXCELIA AI TRI DUO 16 KW	EXCELIA AI TRI DUO HP 15 KW	EXCELIA AI TRI DUO HP 17 KW
Czynnik chłodniczy		R410A	R410A	R410A	R410A	R410A
CHARAKTERYSTYKA OGRZEWANIA I WYDAJNOŚĆ						
Klasa energetyczna - ogrzewanie (35°C/55°C)	-	A++/A+	A++/A+	A++/A+	A++/A++	A++/A++
Wydajność cieplna (35°C/55°C)(1)	kW	11/9	13/11	14/13	17/16	18/17
Roczne zużycie energii - ogrzewanie (35°C/55°C)	kWh	5930/6669	6738/7803	7408/9062	8606/9915	9059/10 232
Sezonowa efektywność energetyczna - ogrzewanie (35°C/55°C)(1)	%	154/112	150/117	149/117	164/130	161/130
Sezonowa efektywność energetyczna - ogrzewanie (35°C/55°C) z sondą zewnętrzną	%	156/114	152/119	151/119	166/132	163/132
Poziom hałasu (jednostka wewnętrzna/zewnętrzna)(1)	dB	46/69	46/68	46/69	45/67	45/67
CHARAKTERYSTYKA I WYDAJNOŚĆ ECS						
Deklarowany profil obciążenia zasobnika c.w.u.(1)	-	L	L	L	L	L
Klasa energetyczna - ECS	-	A	A	A	A	A
Roczne zużycie energii zasobnika c.w.u.	kWh	1166	1166	1166	941	941
Efektywność energetyczna - ECS(1)	%	88	88	88	109	109
CHARAKTERYSTYKA GŁÓWNA						
SCOP 35°C/55°C		3,92/2, 17	3,82/3,00	3,80/3,00	4, 18/3,33	4, 12/3,33
Moc grzewcza +7°C/+35°C - ogrzewanie podłogowe	kW	10,80	13,00	15,17	15,00	17,00
COP +7°C/35°C - ogrzewanie podłogowe		4,30	4,18	4,10	4,33	4,15
Moc grzewcza -7°C/+35°C - ogrzewanie podłogowe	kW	10,38	12,20	12,98	13,20	15,00
Moc pobierania -7°C/+35°C - ogrzewanie podłogowe	kW	4,28	5,13	5,40	4,55	5,32
COP -7°C/+35°C - ogrzewanie podłogowe		2,43	2,38	2,40	2,90	2,82
Moc grzewcza +7°C/+55°C - grzejniki	kW	9,29	10,60	12,24	13,20	15,00
COP +7°C/55°C - grzejniki		2,64	2,41	2,48	2,77	2,73
Moc grzewcza -7°C/+55°C - grzejniki	kW	9,27	10,10	12,00	13,20	14,20
COP -7°C/55°C - grzejniki		1,82	1,79	1,74	1,95	1,92
Moc grzewcza -7°C/+60°C - grzejniki	kW	8,48	10,10	10,90	11,20	11,70
Moc grzałki elektrycznej	kW	9	9	9	9	9
JEDNOSTKA WEWNĘTRZNA						
Poziom hałasu(2)	dB	39	39	39	37	37
Masa własna/z wodą	kg	155/373	155/373	155/373	166/390	166/390
CHARAKTERYSTYKA HYDRAULICZA						
Pojemność zbiornika buforowego	L	16	16	16	24	24
Pojemność naczynia wzbiorczego	L	12	12	12	12	12
Pojemność zbiornika c.w.u.	L	190	190	190	190	190
Wsparcie elektryczne zasobnika c.w.u.	kW	1,50	1,50	1,50	1,50	1,50
Konstrukcja zasobnika c.w.u.				Stal emaliowana		
Czas ładowania zasobnika c.w.u.	h/min	46 min	46 min	46 min	54 min	54 min
Temperatura wody zgodnie z EN 16147	°C	54,2	54,2	54,2	54,2	54,2
COP zgodnie z EN 16-14 7	/	2,3	2,3	2,3	2,56	2,56
Dostępna ilość ciepłej wody zgodnie z EN 16147	L	250	250	250	250	250
ø zasilanie/powrót obiegu grzewczego (gwint zewn.)	cal	1	1	1	1	1
Zakres pracy (min./max.) dla temperatur zewnętrznych	°C	-25/+35	-25/+35	-25/+35	-25/+35	-25/+35
POŁĄCZENIA ELEKTRYCZNE						
Zasilanie	V/Hz	400/50	400/50	400/50	400/50	400/50
Zużycie nominalne	W	5	5	5	5	5
Zabezpieczenie na bezpieczniku różnicowym(3)	A	20	20	20	20	20
Przekrój kabla zasilającego(3)	mm²	4G2,5	4G2,5	4G2,5	4G2,5	4G2,5
Zabezpieczenie grzałki zasobnika na bezpieczniku różnicowym(3)	A	16	16	16	16	16
Przekrój kabla zasilającego grzałkę zasobnika(3)	mm²	3G1,5	3G1,5	3G1,5	3G1,5	3G1,5
JEDNOSTKA ZEWNĘTRZNA						
Poziom hałasu(4)	dB	46	47	47	45	45
Masa własna	kg	99	99	99	138	138
CHARAKTERYSTYKA CHŁODNICZA						
Ø średnica przyłącza (gaz)	cal	5/8	5/8	5/8	5/8	5/8
Ø średnica przyłącza (ciecz)	cal	3/8	3/8	3/8	3/8	3/8
Zapas czynnika chłodniczego HFC R410 A	g	2 500	2 500	2 500	3 800	3 800
Ekwiwalent CO_2	t	5	5	5	8	8
Długość instalacji min./max.	m	5/20	5/20	5/20	5/30	5/30
Max. różnica wysokości pomiędzy jednostką zewn. i wewn.	m	15	15	15	15	15
Max. dł. inst. bez konieczności uzupełnienia czynnika chłodn.	m	15	15	15	15	15
Doładowanie czynnika chłodn. do inst. dłuższych niż 15 mb.	g/m	50	50	50	50	50
POŁĄCZENIA ELEKTRYCZNE						
Zasilanie	V /Hz	400/50	400/50	400/50	400/50	400/50
Zużycie nominalne	W	11,5	11,5	11,5	19	19
Natężenie nominalne	A	3,7	4,8	5,5	6,13	7,4
Natężenie maksymalne	A	8,5	9,5	10,5	14	14
Zabezpieczenie na bezpieczniku różnicowym(3)	A	20	20	20	16	16
Przekrój kabla zasilającego(3)	mm²	5G2,5	5G2,5	5G2,5	5G2,5	5G2,5
Przekrój kabla pomiędzy jednostką zewn. i wewn.(3)	mm²	4G1,5	4G1,5	4G1,5	4G1,5	4G1,5
Cena netto	PLN	33 619	34 670	35 720	41 000	43 000
Cena brutto	PLN	41 351	42 644	43 936	50 430	50 430
Referencja		526 357	526 358	526 359	526 642	526 643

ErP

ErP Wszystkie informacje dotyczące wydajności energetycznej znajdziesz w instrukcji do pobrania na naszej stronie internetowej www.atlantic-polska.pl

Aplikacja COZYTOUCH do pobrania w:

Available on the App Store

Google play

(1) Certyfikat HP Keymark.
(2) Poziom natężenia akustycznego mierzony w odległości 1 m od urządzenia, na wysokości 1,5 m od podłoża.
(3) Przekroje kabli oraz stopnie ochrony dla bezpieczników różnicowych podano jedynie w celach informacyjnych. Ich właściwe dobranie zależy od indywidualnych uwarunkowań danej instalacji elektrycznej.
(4) Poziom natężenia akustycznego mierzony w odległości 5 m od urządzenia, na wysokości 1,5 m od podłoża.

* okres bezwarunkowej gwarancji jaką objęta jest sprężarka i zbiornik urządzenia

EXTENSA ai

Energia odnawialna, która czeka tuż za drzwiami.
Nowoczesna i ekologiczna metoda ogrzewania domu,
połączona z niskimi kosztami eksploatacji.

więcej informacji

PLUSY PRODUKTU

- **Solidna koncepcja hydrauliczna dzięki opatentowanemu współosiowemu wymiennikowi ciepła**
- **Intuicyjny i przyjazny dla użytkownika interfejs**
- **Możliwość zdalnej obsługi za pośrednictwem aplikacji COZYTOUCH dzięki systemowi sterowania NAVISTEM 400S**

OPIS

- 4 modele: 5 do 10 kW
- Modele jednofazowe
- Wyłącznie ogrzewanie
- Opatentowany współosiowy wymiennik ciepła
- Regulacja VPAM umożliwia modulację mocy sprężarki
- Zintegrowany zbiornik buforowy 16 L

DOSTĘPNE OPCJE

- Lista dostępnych akcesoriów na str. 136-137

WYMIARY MONTAŻOWE (mm)

Zewnętrzna jednostka inwertera EXTENSA AI 5, 6 i 8

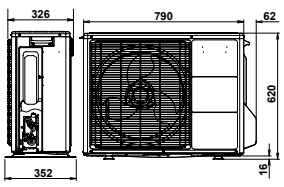

Widok z boku Widok z przodu

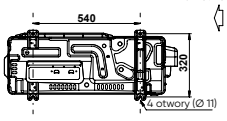

Widok od spodu

Zewnętrzna jednostka inwertera EXTENSA AI 10

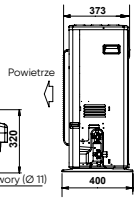

Widok z boku

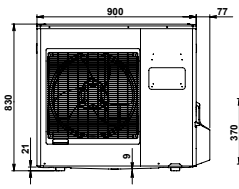

Widok z przodu

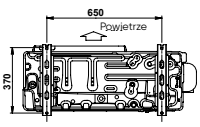

Widok od spodu

Wewnętrzny moduł hydrauliczny

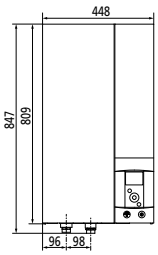

Widok z przodu

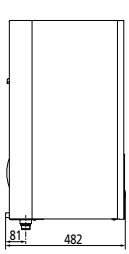

Widok z boku

POMPA CIEPŁA
OD 5 DO 10 kW

DANE TECHNICZNE I WYDAJNOŚĆ	j. m.	EXTENSA AI 5 KW	EXTENSA AI 6 KW	EXTENSA AI 8 KW	EXTENSA AI 10 KW
Czynnik chłodniczy		R410A	R410A	R410A	R410A
CHARAKTERYSTYKA OGRZEWANIA I WYDAJNOŚĆ					
Klasa energetyczna - ogrzewanie (35°C/55°C)	-	**A++/A+**	**A++/A+**	**A++/A+**	**A++/A+**
Wydajność cieplna (35°C/55°C)[2]	kW	4/4	5/5	7/6	8/8
Roczne zużycie energii - ogrzewanie (35°C/55°C)	kWh	2160/3027	2505/3180	3375/3886	4415/5415
Sezonowa efektywność energetyczna - ogrzewanie (35°C/55°C)[2]	%	**169/115**	**169/115**	**156/118**	**155/113**
Sezonowa efektywność energetyczna - ogrzewanie (35°C/55°C) z sondą zewnętrzną	%	171/117	171/117	158/ 120	157/115
Poziom hałasu (jednostka wewnętrzna/zewnętrzna)[2]	dB	46/63	46/63	46/69	46/69
CHARAKTERYSTYKA GŁÓWNA					
SCOP (35°C/55°C)		4,3/2,95	4,3/2,95	3,97/3,02	3,95/2,90
Moc grzewcza +7°C/+35°C - ogrzewanie podłogowe COP +7°	kW	4,50	6,00	7,50	10,00
COP +7°C/35°C - ogrzewanie podłogowe		4,52	4,26	4,08	4,02
Moc grzewcza -7°C/+35°C - ogrzewanie podłogowe	kW	4,10	4,60	5,70	7,40
Moc pobierania -7°C/+35°C - ogrzewanie podłogowe COP -7°	kW	1,47	1,74	2,23	2,97
COP -7°C/+35°C - ogrzewanie podłogowe		2,79	2,64	2,56	2,49
Moc grzewcza +7°C/+45°C - grzejniki	kW	4,50	5,10	6,20	8,27
COP +7°C/+45°C - grzejniki		3,44	3,40	3,32	3,27
Moc grzewcza -7°C/+45°C - grzejniki	kW	4,10	4,45	5,05	7,40
COP -7°C/+45°C - grzejniki		2,20	2,18	2,04	2,00
Moc grzewcza +7°C/+55°C - grzejniki	kW	4,50	4,50	5,00	7,00
COP +7°C/+55°C - grzejniki		2,51	2,51	2,58	2,45
Moc grzewcza -7°C/+55°C - grzejniki	kW	3,70	3,85	5,20	7,00
COP -7°C/+55°C - grzejniki		1,68	1,65	1,56	1,69
Moc grzałki elektrycznej[1]	kW	3/6	3/6	3/6	3/6
JEDNOSTKA WEWNĘTRZNA					
Poziom hałasu[3]	dB	39	39	39	39
Masa własna/z wodą	kg	46/62	46/62	46/62	46/62
CHARAKTERYSTYKA HYDRAULICZA					
Pojemność zbiornika buforowego	L	16	16	16	16
Pojemność naczynia wzbiorczego	L	8	8	8	8
ø zasilanie/powrót obiegu grzewczego (gwint zewn.)	cal	1	1	1	1
Zakres pracy (min./max.) dla temperatur zewnętrznych	°C	-20/+35	-20/+35	-20/+35	-20/+35
POŁĄCZENIA ELEKTRYCZNE					
Zasilanie	V/Hz	230/50	230/50	230/50	230/50
Zużycie nominalne	W	5	5	5	5
Zabezpieczenie na bezpieczniku różnicowym[4]	A	16/32	16/32	16/32	16/32
Przekrój kabla zasilającego[4]	mm²	3G 1,5/3G6	3G 1,5/3G6	3G 1,5/3G6	3G 1,5/3G6
JEDNOSTKA ZEWNĘTRZNA					
Poziom hałasu[5]	dB	41	41	47	47
Masa własna	kg	41	41	42	60
CHARAKTERYSTYKA CHŁODNICZA					
Ø średnica przyłącza (gaz)	cal	1/2	1/2	5/8	5/8
Ø średnica przyłącza (ciecz)	cal	1/4	1/4	1/4	3/8
Zapas czynnika chłodniczego HFC R410 A	g	1100	1100	1400	1800
Ekwiwalent CO_2	t	2	2	3	4
Długość instalacji min./max.	m	5/30	5/30	5/30	5/30
Max. różnica wysokości pomiędzy jednostką zewn. i wewn.	m	20	20	20	20
Max. dł. inst. bez konieczności uzupełnienia czynnika chłodn.	m	15	15	15	15
Doładowanie czynnika chłodn. do inst. dłuższych niż 15 mb.	g/m	25	25	25	40
POŁĄCZENIA ELEKTRYCZNE					
Zasilanie	V/Hz	230/50	230/50	230/50	230/50
Zużycie nominalne	W	5	5	5,5	6
Natężenie nominalne	A	4,5	6,3	8,1	10,9
Natężenie maksymalne	A	11,00	12,5	17,5	18,5
Zabezpieczenie na bezpieczniku różnicowym[4]	A	16	16	20	20
Przekrój kabla zasilającego[4]	mm²	3G1,5	3G1,5	3G2,5	3G2,5
Przekrój kabla pomiędzy jednostką zewn. i wewn.(3)	mm²	4G1,5	4G1,5	4G1,5	4G1,5
Cena netto	PLN	18 753	19 856	20 959	24 820
Cena brutto	PLN	23 066	24 423	25 780	30 529
Referencja		526 220	526 221	526 222	526 223

ErP

ErP Wszystkie informacje dotyczące wydajności energetycznej znajdziesz w instrukcji do pobrania na naszej stronie internetowej www.atlantic-polska.pl

Aplikacja COZYTOUCH do pobrania w:

Cozytouch

Available on the App Store

Google play

(1) Dodatkowy przekaźnik mocy grzałki 6 kW.
(2) Certyfikat HP Keymark.
(3) Poziom natężenia akustycznego mierzony w odległości 1 m od urządzenia, na wysokości 1,5 m od podłoża.
(4) Przekroje kabli oraz stopnie ochrony dla bezpieczników różnicowych podano jedynie w celach informacyjnych. Ich właściwe dobranie zależy od indywidualnych uwarunkowań danej instalacji elektrycznej.
(5) Poziom natężenia akustycznego mierzony w odległości 5 m od urządzenia, na wysokości 1,5 m od podłoża.
* okres bezwarunkowej gwarancji jaką objęta jest sprężarka urządzenia

EXTENSA ai Duo

Energia odnawialna, która czeka tuż za drzwiami.
Nowoczesna i ekologiczna metoda ogrzewania domu,
połączona z niskimi kosztami eksploatacji

więcej informacji

PLUSY PRODUKTU

- **Solidna koncepcja hydrauliczna dzięki opatentowanemu współosiowemu wymiennikowi ciepła**
- **Intuicyjny i przyjazny dla użytkownika interfejs**
- **Możliwość zdalnej obsługi za pośrednictwem aplikacji COZYTOUCH dzięki systemowi sterowania NAVISTEM 400S**
- **Zintegrowany zasobnik ciepłej wody użytkowej o pojemności 190 L**

OPIS

- 4 modele: 5 do 10 kW
- Modele jednofazowe
- Zintegrowane ogrzewanie i ciepła woda użytkowa
- Regulacja VPAM umożliwia modulację mocy sprężarki
- Zintegrowany zbiornik buforowy 16 L

DOSTĘPNE OPCJE

- Lista dostępnych akcesoriów na str. 136-137

WYMIARY MONTAŻOWE (mm)

Zewnętrzna jednostka inwertera Alfea EXTENSA AI DUO 5, 6 i 8

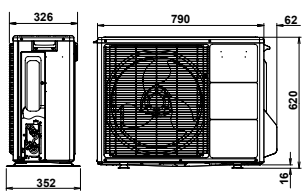

Widok z boku Widok z przodu

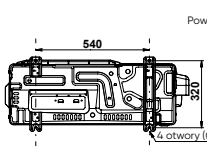

Widok od spodu

Zewnętrzna jednostka inwertera Alfea EXTENSA AI DUO 10

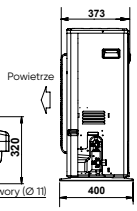

Widok z boku

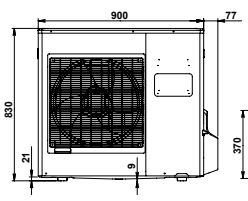

Widok z przodu

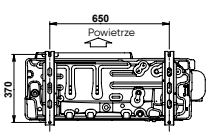

Widok od spodu

Wewnętrzny moduł hydrauliczny

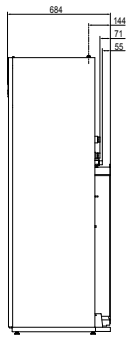

Widok z boku

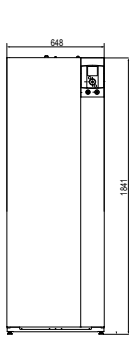

Widok z przodu

POMPA CIEPŁA
OD 5 DO 10 kW

DANE TECHNICZNE I WYDAJNOŚĆ	j. m.	EXTENSA AI DUO 5 KW	EXTENSA AI DUO 6 KW	EXTENSA AI DUO 8 KW	EXTENSA AI DUO 10 KW
Czynnik chłodniczy		R410A	R410A	R410A	R410A
CHARAKTERYSTYKA OGRZEWANIA I WYDAJNOŚĆ					
Klasa energetyczna - ogrzewanie (35°C/55°C)	-	A++/A+	A++/A+	A++/A+	A++/A+
Wydajność cieplna (35°C/55°C)(2)	kW	4/4	5/5	7/6	8/8
Roczne zużycie energii - ogrzewanie (35°C/55°C)	kWh	2160/3027	2505/3180	3375/3886	4415/5415
Sezonowa efektywność energetyczna - ogrzewanie (35°C/55°C)(2)	%	169/115	169/115	156/118	155/113
Sezonowa efektywność energetyczna - ogrzewanie (35°C/55°C) z sondą zewnętrzną	%	171/117	171/117	158/120	157/115
Poziom hałasu (jednostka wewnętrzna/zewnętrzna)(2)	dB	46/63	46/63	46/69	46/69
CHARAKTERYSTYKA I WYDAJNOŚĆ ECS					
Deklarowany profil obciążenia zasobnika c.w.u.(2)	-	L	L	L	L
Klasa energetyczna zasobnika c.w.u.	-	A+	A+	A+	A+
Roczne zużycie energii zasobnika c.w.u.	kWh	880	880	880	880
Wydajność energetyczna ECS(2)	%	120	120	120	120
CHARAKTERYSTYKA GŁÓWNA					
SCOP (35°C/55°C)		4,3/2,95	4,3/2,95	3,97/3,02	3,95/2,90
Moc grzewcza +7°C/+35°C - ogrzewanie podłogowe	kW	4,50	6,00	7,50	10,00
COP +7°C/35°C - ogrzewanie podłogowe		4,52	4,26	4,08	4,02
Moc grzewcza -7°C/+35°C - ogrzewanie podłogowe	kW	4,10	4,60	5,70	7,40
Moc pobierania -7°C/+35°C - ogrzewanie podłogowe	kW	1,47	1,74	2,23	2,97
COP -7°C/+35°C - ogrzewanie podłogowe		2,79	2,64	2,56	2,49
Moc grzewcza +7°C/+45°C - grzejniki	kW	4,50	5,10	6,20	8,27
COP +7°C/+45°C - grzejniki		3,44	3,40	3,32	3,27
Moc grzewcza -7°C/+45°C - grzejniki	kW	4,10	4,45	5,05	7,40
COP -7°C/+45°C - grzejniki		2,20	2,18	2,04	2,00
Moc grzewcza +7°C/+55°C - grzejniki	kW	4,50	4,50	5,00	7,00
COP +7°C/+55°C - grzejniki		2,51	2,51	2,58	2,45
Moc grzewcza -7°C/+55°C - grzejniki	kW	3,70	3,85	5,20	7,00
COP -7°C/+55°C - grzejniki		1,68	1,65	1,56	1,69
Moc grzałki elektrycznej(1)	kW	3/6	3/6	3/6	3/6
JEDNOSTKA WEWNĘTRZNA					
Poziom hałasu(5)	dB	39	39	39	39
Masa własna/z wodą	kg	155/373	155/373	155/373	155/373
CHARAKTERYSTYKA HYDRAULICZA					
Pojemność zbiornika buforowego	L	16	16	16	16
Pojemność naczynia wzbiorczego	L	12	12	12	12
Pojemność zbiornika c.w.u.	L	190	190	190	190
Wsparcie elektryczne zasobnika c.w.u.	kW	1,50	1,50	1,50	1,50
Konstrukcja zasobnika c.w.u			Stal emaliowana		
Czas ładowania zasobnika c.w.u.	h/min	1h45	1h45	1h45	1h45
Temperatura wody wg normy EN16147	°C	54,00	54,00	54,00	54,00
COP zgodnie z EN 16147	-	3,00	3,00	3,00	3,00
Dostępna ilość ciepłej wody zgodnie z EN 16147	L	249	249	249	249
ø zasilanie/powrót obiegu grzewczego (gwint zewn.)	cal	1	1	1	
Zakres pracy (min./max.) dla temperatur zewnętrznych	°C	-20/+35	-20/+35	-20/+35	-20/+35
POŁĄCZENIA ELEKTRYCZNE					
Zasilanie	V/Hz	230/50	230/50	230/50	230/50
Zużycie nominalne	W	5	5	5	5
Zabezpieczenie na bezpieczniku różnicowym(4)	A	16/32	16/32	16/32	16/32
Przekrój kabla zasilającego(4)	mm²	3G1,5/3G6	3G1,5/3G6	3G1,5/3G6	3G1,5/3G6
Zabezpieczenie grzałki zasobnika na bezpieczniku różnicowym(4)	A	16	16	16	16
Przekrój kabla zasilającego grzałkę zasobnika(4)	mm²	3G1,5	3G1,5	3G1,5	3G1,5
JEDNOSTKA ZEWNĘTRZNA					
Poziom hałasu(5)	dB	41	41	47	47
Masa własna	kg	41	41	42	60
CHARAKTERYSTYKA CHŁODNICZA					
Ø średnica przyłącza (gaz)	cal	1/2	1/2	5/8	5/8
Ø średnica przyłącza (ciecz)	cal	1/4	1/4	1/4	3/8
Zapas czynnika chłodniczego HFC R410 A	g	1100	1100	1400	1800
Ekwiwalent CO_2	t	2	2	3	4
Długość instalacji min./max.	m	5/30	5/30	5/30	5/30
Max. różnica wysokości pomiędzy jednostką zewn. i wewn.	m	20	20	20	20
Max. dł. inst. bez konieczności uzupełnienia czynnika chłodn.	m	15	15	15	15
Doładowanie czynnika chłodn. do inst. dłuższych niż 15 mb.	g/m	25	25	25	40
POŁĄCZENIA ELEKTRYCZNE					
Zasilanie	V/Hz	230/50	230/50	230/50	230/50
Zużycie nominalne	W	5	5	5,5	6
Natężenie nominalne	A	4,5	6,3	8,1	10,9
Natężenie maksymalne	A	11,00	12,5	17,5	18,5
Zabezpieczenie na bezpieczniku różnicowym(4)	A	16	16	20	20
Przekrój kabla zasilającego(4)	mm²	3G1,5	3G1,5	3G2,5	3G2,5
Przekrój kabla pomiędzy jednostką zewn. i wewn.(3)	mm²	4G1,5	4G1,5	4G1,5	4G1,5
Cena netto	PLN	24 689	25 214	25 740	27 841
Cena brutto	PLN	30 367	31 013	31 660	34 244
Referencja		526 226	526 227	526 228	526 229

ErP

Wszystkie informacje dotyczące wydajności energetycznej znajdziesz w instrukcji do pobrania na naszej stronie internetowej www.atlantic-polska.pl

* okres bezwarunkowej gwarancji jaką objęta jest sprężarka i zbiornik urządzenia

(1) Dodatkowy przekaźnik mocy grzałki 6 kW.
(2) Certyfikat HP Keymark.
(3) Poziom natężenia akustycznego mierzony w odległości 1 m od urządzenia, na wysokości 1,5 m od podłoża.
(4) Przekroje kabli oraz stopnie ochrony dla bezpieczników różnicowych podano jedynie w celach informacyjnych. Ich właściwe dobranie zależy od indywidualnych uwarunkowań danej instalacji elektrycznej.
(5) Poziom natężenia akustycznego mierzony w odległości 5 m od urządzenia, na wysokości 1,5 m od podłoża.

AUREA M

Monoblock inny niż wszystkie.
Przyjazna dla użytkownika oraz instalatora, nie wymaga konieczności obsługi czynnika chłodniczego (F-gaz).

więcej informacji

PLUSY PRODUKTU

- **Łatwa instalacja i konserwacja (brak czynnika chłodniczego do obsługi)**
- **Kompaktowe rozwiązanie**
- **Regulacja VPAM umożliwiająca modulację mocy sprężarki w zakresie 16-100 %**
- **Bardzo wysoki współczynnik efektywności COP**
- **Program do zarządzania dwoma obiegami grzewczymi**
- **Program ochrony antybakteryjnej ANTILEGIONELLOSE®**
- **Program pracy w trybie lato/zima**

OPIS

- 4 modele od 5 do 16 kW
- Chłodzenie zintegrowane w standardzie
- Modele jednofazowe
- Możliwość współpracy z centralą komunikacyjną Siemens OZW 672 umożliwiającą zdalne, zaawansowane zarządzanie pracą pompy ciepła

DOSTĘPNE OPCJE

- Lista dostępnych akcesoriów na str. 136-137

POMPA CIEPŁA

OD 5 DO 16 kW

DANE TECHNICZNE I WYDAJNOŚĆ	j. m.	AUREA M 5 kW	AUREA M 8 kW	AUREA M 10 kW	AUREA M 16 kW
Czynnik chłodniczy		R410A	R410A	R410A	R410A
CHARAKTERYSTYKA OGRZEWANIA I WYDAJNOŚĆ					
Klasa energetyczna - ogrzewanie (35°C/55°C)	%	A++/A+	A++/A+	A++/A+	A++/A+
Wydajność cieplna (35°C/55°C)[1]	kW	4/4	7/6	8/7	12/10
Roczne zużycie energii - ogrzewanie (35°C/55°C)	kWh	2137/2973	3505/4068	3827/4736	6527/6857
Sezonowa efektywność energetyczna - ogrzewanie (35°C/55°C)[1]	%	167/119	162/123	161/117	151/121
Sezonowa efektywność energetyczna - ogrzewanie (35°C/55°C) z sondą zewnętrzną	%	169/121	164/125	163/119	153/123
Poziom hałasu (jednostka wewnętrzna/zewnętrzna)	dB	46/60	46/62	46/65	46 /66
CHARAKTERYSTYKA GŁÓWNA					
SCOP (35°C/55°C)		4,25/3,06	4,13/3,06	3,10/3,01	3,86/3,10
Wydajność cieplna +7°C/+35°C - ogrzewanie podłogowe	W	5 000	8 000	10 000	16 000
Moc pobierana +7°C/+35°C - ogrzewanie podłogowe	W	1 200	1 800	2 300	4 100
COP +7°C/35°C - ogrzewanie podłogowe		4,2	4,5	4,4	3,9
Wydajność cieplna -7°C/+35°C - ogrzewanie podłogowe	W	3 600	7 100	8 000	12 500
Moc pobierana -7°C/+35°C - ogrzewanie podłogowe	W	1 407	2 900	3 300	5 700
COP -7°C/+35°C - ogrzewanie podłogowe		2,6	2,4	2,4	2,2
Wydajność cieplna +7°C/+45°C - grzejniki	W	4 400	7 800	9 800	15 000
Moc pobierana +7°C/+45°C - grzejnik	W	1 400	2 200	2 900	4 700
COP +7°C/45°C - grzejniki		3,1	3,5	3,3	3,2
wydajność cieplna -7°C/+45°C - grzejniki	W	3 500	6 550	7 000	10 500
Moc pobierana -7°C/+45°C - grzejniki	W	1 700	3 000	3 300	5 700
COP -7°C/+45°C - grzejniki		2,1	2,2	2,1	1,8
Zakres mocy grzałki elektrycznej	kW	3/6	3/6	3/6	3/6
JEDNOSTKA WEWNĘTRZNA					
Poziom hałasu[4]	dB	39	39	39	39
Poziom hałasu[2]	dB	46	46	46	46
Wymiary (wys./szer./gł.)	mm	800 x 450 x 480	800 x 450 x 480	800 x 450 x 480	800 x 450 x 480
Masa własna/z wodą	kg	40/62	40/62	40/62	40/62
CHARAKTERYSTYKA HYDRAULICZNA					
Pojemność zbiornika buforowego	l	20	20	20	20
Pojemność naczynia wzbiorczego	l	12	12	12	12
POŁĄCZENIE ELEKTRYCZNE					
Zasilanie		230 V 50 Hz	230 V 50 Hz	230 V 50 Hz	230 V 50 Hz
Zużycie nominalne	W	5	5	5	5
Zabezpieczenie grzałki na bezpieczniku różnicowym[3]	A	16 dla 3 kW 32 dla 6 kW	16 dla 3 kW 32 dla 6 kW	16 dla 3 kW 32 dla 6 kW	16 dla 3 kW 32 dla 6 kW
Przekrój kabla zasilającego	mm^2	3 x 6	3 x 6	3 x 6	3 x 6
POŁĄCZENIE HYDRAULICZNE					
ø zasilanie/powrót obiegu grzewczego (gwint zewn.)	cal	¾	1	1	1¼
ZAKRES PRACY					
Zakres pracy (min./max.) dla temperatur zewnętrznych	°C	-20/+35	-20/+35	-20/+35	-20/+35
JEDNOSTKA ZEWNĘTRZNA					
Poziom hałasu[4]	dB	41	41	47	47
Poziom hałasu[2]	dB	60	62	65	66
Wymiary (wys./szer./gł.)	mm	675 x 825 x 300	882 x 850 x 330	882 x 850 x 330	1418 x 1000 x 330
Masa własna	kg	52	71	71	117
CHARAKTERYSTYKA CHŁODNICZA					
Zapas czynnika chłodniczego HFC R410 A	g	1 050	1 720	1720	2 990
POŁĄCZENIA ELEKTRYCZNE					
Zasilanie		230 V 50 Hz	230 V 50 Hz	230 V 50 Hz	230 V 50 Hz
Zużycie nominalne	W	12	12	12	18
Natężenie nominalne	A	5,2	8	10,2	17
Natężenie maksymalne	A	10,9	15,2	17,5	25,3
Zabezpieczenie na bezpieczniku różnicowym[3]	A	16	20	20	32
Przekrój kabla zasilającego	mm^2	3 x 2,5	3 x 4	3 x 4	3 x 6
Przekrój kabla pomiędzy jednostką zewn. i wewn.	mm^2	4 x 1,5	4 x 1,5	4 x 1,5	4 x 1,5
Cena netto	PLN	22 000	24 500	27 000	31 000
Cena brutto	PLN	27 060	30 135	33 210	38 130
Referencja		526 900	526 901	526 902	526 903

ErP

Wszystkie informacje dotyczące wydajności energetycznej znajdziesz w instrukcji do pobrania na naszej stronie internetowej www.atlantic-polska.pl

(1) Certyfikat HP Keymark.
(2) Poziom natężenia akustycznego mierzony w odległości 1 m od urządzenia, na wysokości 1,5 m od podłoża.
(3) Przekroje kabli oraz stopnie ochrony dla bezpieczników różnicowych podano jedynie w celach i nformacyjnych. Ich właściwe dobranie zależy od indywidualnych uwarunkowań danej instalacji elektrycznej.
(4) Poziom natężenia akustycznego mierzony w odległości 5 m od urządzenia, na wysokości 1,5 m od podłoża.

* okres bezwarunkowej gwarancji jaką objęta jest sprężarka urządzenia

AUREA M

Monoblock inny niż wszystkie.
Przyjazna dla użytkownika oraz instalatora, nie wymaga konieczności obsługi czynnika chłodniczego (F-gaz).

WYMIARY MONTAŻOWE (mm)

Wewnętrzny moduł hydrauliczny

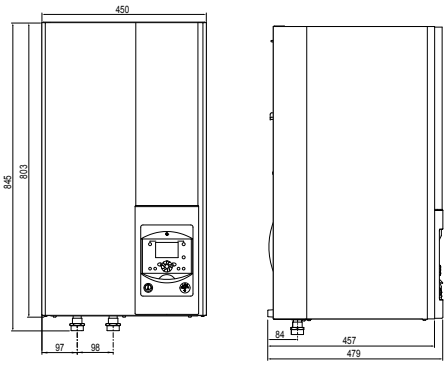

Widok od frontu Widok z boku

Zewnętrzna jednostka inwertera - Aurea 5

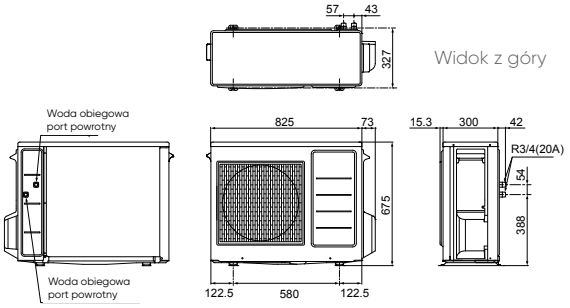

Widok z góry

Widok od tyłu Widok od frontu Widok z boku

Zewnętrzna jednostka inwertera - Aurea 8 i 10

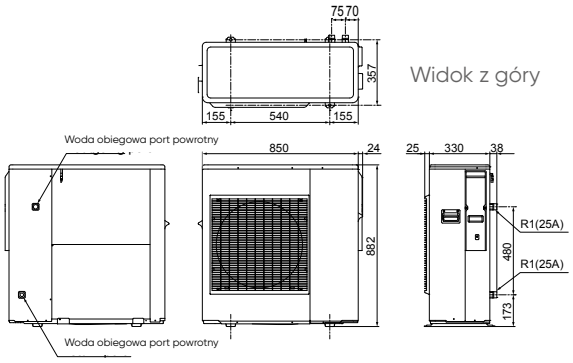

Widok z góry

Widok od tyłu Widok od frontu Widok z boku

Zewnętrzna jednostka inwertera - Aurea 16

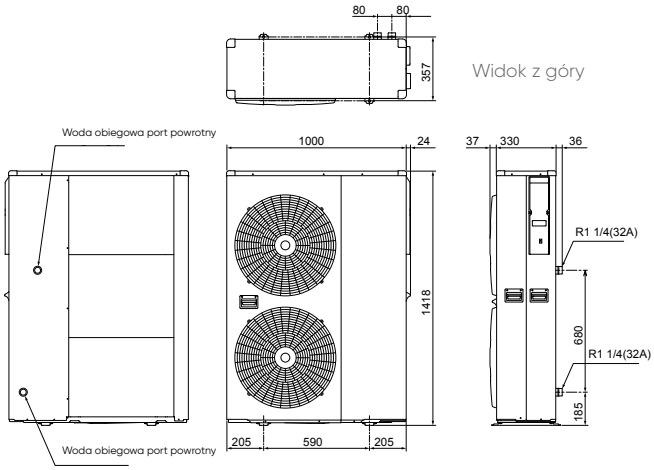

Widok z góry

Widok od tyłu Widok od frontu Widok z boku

CENTRALA KOMUNIKACYJNA SIEMENS OZW 672 w połączeniu z automatyką **AUREA M** umożliwia **zdalne zarządzanie pracą POMPY CIEPŁA** z wykorzystaniem przeglądarki internetowej i oprogramowania Climatix IC - Remote Servicing System.

Moduł komunikacyjny OZW 672

Pane sterowania pompy ciepła Aurea M

POMPA CIEPŁA
OD 5 DO 16 kW

GWARANCJA 5* LAT

ErP A++ 35°C

ErP A+ 55°C

JEDNOSTKA WEWNĘTRZNA

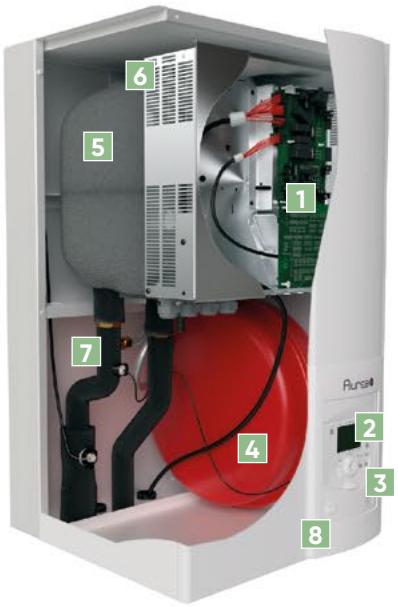

1 Układ elektroniczny
2 Interfejs użytkownika/regulator
3 Manometr
4 Zbiornik wyrównawczy
5 20 L zbiornik buforowy
6 Rezerwa elektryczna CWU (opcjonalnie)
7 Przepływomierz

JEDNOSTKA ZEWNĘTRZNA

1 Moduł sterujący
2 Złącze przyłączeniowe (zasilacze i połączenia)
3 Zawór bezpieczeństwa
4 Izolacja akustyczna i temperaturowa
5 Sprężarka
6 Pompa obiegowa
7 Płytowy wymiennik ciepła
8 Silnik elektryczny o zmiennej prędkości

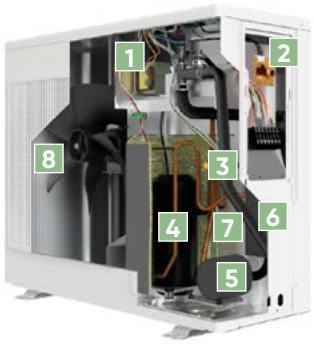

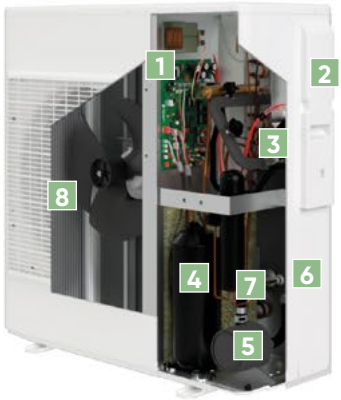

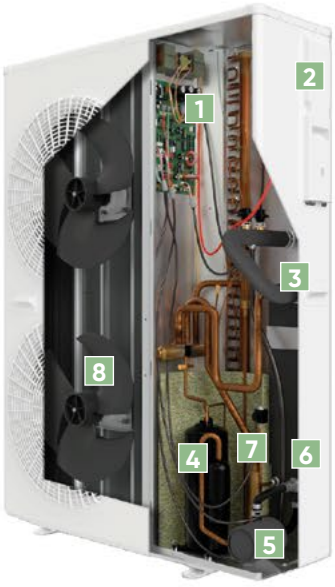

AKCESORIA POMPY CIEPŁA

Energia z powietrza – odnawialna i niezawodna

STEROWANIE

	Cena netto (PLN)	Cena brutto (PLN)	Referencja
CENTRALKA COZYTOUCH • Umożliwia zdalne sterowanie urządzeniem oraz jego funkcjami za pomocą aplikacji mobilnej	557	685	001 231
PROGRAMATOR A59/T55 - DLA MODELU AUREA M • Podstawowy programator z funkcją zmiany trybów pracy (KOMFORT, ECO) • Możliwość zmiany zakresu temperatury pomieszczenia	**EXTENSA/EXCELIA**		
	440	541	074 231
	AUREA M		
	408	502	073 951
PROGRAMATOR A75/T75 - DLA MODELU AUREA M • Zaawansowany programator z przeniesieniem wszystkich funkcji automatyki znajdującej się w module wewnętrznym	**EXTENSA/EXCELIA**		
	500	615	074 213
	AUREA M		
	700	861	073 954
PROGRAMATOR A78/T78 - DLA MODELU AUREA M • Programator w wersji bezprzewodowej (funkcje j.w.)	**EXTENSA/EXCELIA**		
	700	861	074 214
	AUREA M		
	1 000	1 230	074 061
OZW 672 • Centralka komunikacyjna do zdalnej obsługi i monitorowania pracy pompy ciepła	1 800	2 214	102 198

T55 A59

T75 A75

T78 A78

OBIEGI GRZEWCZE

	Cena netto (PLN)	Cena brutto (PLN)	Referencja
ZESTAW HYDRAULICZNY 2 OBIEGI GRZEWCZE* • Umożliwia podłączenie 2. obiegu grzewczego	**EXTENSA/EXCELIA**		
	3 000	3 690	570 630
	AUREA M		
	3 000	3 690	074 046
ZESTAW 2 OBIEGÓW GRZEWCZYCH DUO • Umożliwia podłączenie 2. obiegu grzewczego	2 100	2 583	570 629
KARTA ROZSZERZENIA 2 OBIEGI GRZEWCZE** • Umożliwia podłączenie 2. obiegu grzewczego	490	603	075 311
SONDA 2. OBIEGU • Pozwala kontrolować temperatury wody wychodzącej na 2. obieg grzewczy	150	185	198 745
POMPA DUŻEJ WYDAJNOŚCI • Przeznaczona dla instalacji z dużymi stratami ciśnienia oraz dużym wydatkiem hydraulicznym	2 550	3 137	074 067
BUFOR BT-25 L • umożliwia zwiększenie wymaganego, minimalnego zładu wody	1 250	1 538	700 436
BUFOR BT-50 L • umożliwia zwiększenie wymaganego, minimalnego zładu wody	1 350	1 661	700 437

* pompa obiegowa dużej wydajności jest niekompatybilna z zestawem hydr. 2 obiegi grzewcze

** zestaw elektryczny 2 obiegi grzewcze należy stosować razem z sondą 2 obiegu

AKCESORIA POMPY CIEPŁA

Energia z powietrza – odnawialna i niezawodna

WSPARCIE OGRZEWANIA

	Cena netto (PLN)	Cena brutto (PLN)	Referencja
EXTENSA/EXCELIA			
PRZEKAŹNIK GRZAŁKI 6 KW • Umożliwia zwiększenie mocy grzewczej urządzenia w skrajnie niskich temperaturach zewnętrznych	230	283	075 327
AUREA M			
GRZAŁKA 6 KW - DLA MODELU AUREA M	918	1129	073 385

STEROWANIE

	Cena netto (PLN)	Cena brutto (PLN)	Referencja
EXTENSA/EXCELIA			
ZESTAW PODŁĄCZENIA ZASOBNIKA C.W.U. • Umożliwia współpracę z dowolnym zewnętrznym zasobnikiem c.w.u.	680	837	073 991
AUREA M			
DLA MODELU AUREA M	800	984	074 047
ZASOBNIK C.W.U. MILEO 300 L • Zasobnik dedykowany do pracy z pompą ciepła • Dostępny również w innych pojemnościach - patrz str. 106-107	4 635	5 701	090 886

KOCIOŁ C.O.

	Cena netto (PLN)	Cena brutto (PLN)	Referencja
ZESTAW PODŁĄCZENIA KOTŁA • Umożliwia współpracę z kotłem c.o.	710	873	073 989
ZESTAW PODŁĄCZENIA KOTŁA DUO • Umożliwia współpracę pompy w wersji DUO z kotłem c.o.	890	1 128	073 990

MONTAŻ

	Cena netto (PLN)	Cena brutto (PLN)	Referencja
PODKŁADKA ANTYWIBRACYJNA (4 SZT.) • Umożliwia montaż modułu zewnętrznego na specjalnych podkładkach tłumiących drgania urządzenia	210	258	523 574
STELAŻ MONTAŻOWY PODŁOGOWY (2 SZT.) • Umożliwia montaż modułu zewnętrznego na specjalnych szynach wykonanych z PVC	190	234	809 532
STELAŻ MONTAŻOWY NAŚCIENNY • Umożliwia montaż modułu zewnętrznego na elewacji budynku	260	320	875 033
TACA OCIEKOWA • Umożliwia odbiór kondensatu (dot. modeli 5, 6, 8 kW)	610	750	074 008
KABEL GRZEWCZY • Umożliwia podgrzewanie tacy ociekowej w celu zapobiegania zamarzaniu wody po defroście	230	283	809 644

PANAMA

Ciepło zimą, chłodno latem.
Komfort, który gwarantujemy w standardzie przez cały rok.

więcej informacji

PLUSY PRODUKTU

KOMFORT

- Elektryczny element grzewczy o mocy 190 W lub 290 W
- Rewersyjny tryb pracy (grzanie/chłodzenie)
- Wbudowany filtr powietrza
- Tryb QUIET: Praca z wykorzystaniem kontroli prędkości wentylatora w celu zminimalizowania poziomu hałasu (<21 dB), co umożliwia montaż urządzenia w sypialni
- Możliwość zdalnego sterowania za pomocą aplikacji mobilnej COZYTOUCH

INNE

- Miedziany wymiennik ciepła
- Kolor biały (RAL9016, lakier epoxy-polyester)
- Stelaż naścienny (stal galwanizowana)
- Zasilanie ~230 V/50

STEROWANIE

- Wielofunkcyjny, zaawansowany, cyfrowy programator
- Tryb EKO: 100% energii pochodzi z pompy ciepła
- Tryb KOMFORT: Praca z wykorzystaniem energii pompy ciepła oraz mocy elementu grzewczego w celu zapewnienia optymalnej temperatur
- Blokada ustawień termostatu, np. przed dziećmi

DESIGN

- Nowoczesny i minimalistyczny design
- Przyjazny i prosty w obsłudze interfejs

OPCJA	CENA NETTO (PLN)	CENA BRUTTO (PLN)	REFERENCJA
centralka COZYTOUCH	557	685	001 231
COZYTOUCH PASS	159	196	602 251

Cozytouch

Aplikacja COZYTOUCH do pobrania w:

Available on the App Store

Google play

DYNAMICZNY GRZEJNIK REWERSYJNY

OD 430 DO 2210 kW

GWARANCJA 2 LATA

ErP READY

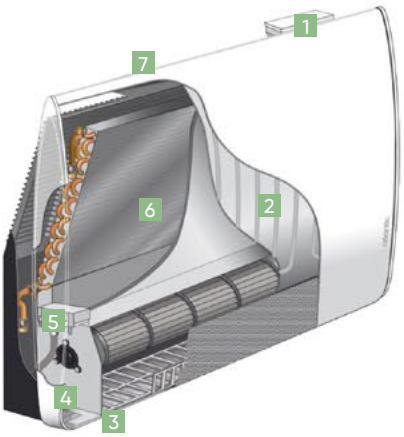

1 Panel sterujący
2 Element grzewczy
3 Wlot powietrza
4 Silnik wentylatora
5 Wentylator elektryczny
6 Wymiennik ciepła
7 Wylot powietrza

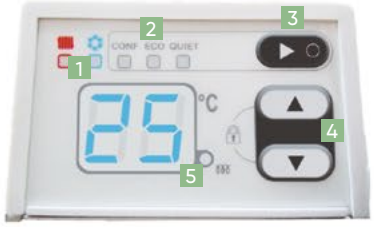

1 Sygnalizator grzania/chłodzenia
2 Aktywny tryb pracy
3 On/Off - przełącznik trybu pracy
4 Przyciski nastawy temperatury
5 Wyświetlacz

DANE TECHNICZNE	j. m.	PANAMA 500			PANAMA 1000		
Tryb pracy		EKO	QUIET	KOMFORT	EKO	QUIET	KOMFORT
50°C/ -							
Moc	(W)	430	680	1070	565	1360	2210
Początkowy przepływ wody	(l/h)	38	83	136	58	122	264
Straty ciśnienia	(kPa)	1,9	2,6	5	2,2	4,8	13,3
45°C/40°C							
Moc	(W)	384	607	954	487	1172	1905
Początkowy przepływ wody	(l/h)	67	105	166	85	204	331
Straty ciśnienia	(kPa)	3,1	4,8	7,4	3,7	12,5	24,4
35°C/30°C							
Moc	(W)	204	322	507	262	631	1025
Początkowy przepływ wody	(l/h)	35	56	88	46	110	178
Straty ciśnienia	(kPa)	1,8	2,7	4,1	1,4	5,4	10,4
7°C/12°C							
Moc	(W)	220	480	780	335	703	1520
Moc użytkowa (bez kondensacji)	(W)	200	400	640	271	550	1220
Początkowy przepływ wody	(l/h)	38	83	136	58	122	264
Straty ciśnienia	(kPa)	2	3,3	6	2,1	5,6	17,2
Zużycie energii elektrycznej							
Wentylator	(W)	3,2	5,4	10,2	4,2	9	17,2
Element grzewczy	(W)		190			290	
Akustyka							
Poziom hałasu	dB	29	34	42	29	36	43
Ciśnienie (mierzone z 1,5 metra)	dB	18	21	29	18,5	21	31
Wydajność wentylatora							
Przepływ powietrza	(m^3/h)	55	90	150	85	175	290
Wymiary (wys./szer./głęb.)	(mm)	678 x 635 x 178			678 x 920 x 178		
Waga	(kg)	13,5			18,5		
Cena netto	PLN	2 074			2 292		
Cena brutto	PLN	2 551			2 819		
Referencja		080 480			080 484		

EGEO

Ekonomiczny i ekologiczny ogrzewacz wody dostępny dla każdego.

więcej informacji

PLUSY PRODUKTU

KOMFORT

- Model stojący o pojemności 200 L lub 270 L
- Bardzo wysoki współczynnik efektywności COP ±3 (dla temp. otoczenia +15°C)
- Zaawansowany system ochrony antykorozyjnej ACI hybrid
- Zbiornik wykonany ze stali wysokogatunkowej (RST 235) pokrytej emalią ceramiczną (200 µm)
- Zewnętrzny wymiennik ciepła wykonany z aluminium

DESIGN

- Nowoczesny i minimalistyczny design
- Przyjazny i prosty w obsłudze interfejs

EKONOMIA

- Najtańszy w swej klasie produkt dostępny na rynku
- 65% tańszy w eksploatacji od klasycznego ogrzewacza elektrycznego o tej samej pojemności
- Zwrot inwestycji w niecałe 3 lata
- 5-letni okres gwarancji

STEROWANIE

- Zakres regulacji temperatury wody w przedziale 50-62°C
- System antyzamarzaniowej ochrony (min. temp. wody +7°C)
- Wizualna informacja o usterce lub konieczności wezwania instalatora

INFO

- Zakres temperatur powietrza dla pracy pompy ciepła +5 +35°C
- Elektroniczny reduktor ciśnienia
- Miedziany parownik
- Kolor biały (RAL 9016, lakier epoxy-polyester)
- Czynnik chłodniczy R134A
- Napięcie zasilania ~230 V
- Ciśnienie robocze 8 bar

TERMODYNAMICZNY OGRZEWACZ WODY

OD 200 DO 270 L

OSZCZĘDŹ 65% ENERGII

GWARANCJA 5* LAT

ErP A+

1 Sprężarka
2 Dynamiczna ochrona antykorozyjna ACI Hybride
3 Zbiornik stalowy pokryty emalią
4 Izolacja z pianki poliuretanowej
5 Grzałka ceramiczna
6 Programator
7 Reduktor ciśnienia termostatyczny
8 Zawór rozprężny

1 Pokrętło termostatu
2 Sygnalizacja trybu pracy
3 Diodowy sygnalizator absencji

DANE TECHNICZNE MODEL EGEO

MODEL (L)	MOC CAŁKOWITA (W)	MOC GRZAŁKI (W)	WYMIARY (mm)						COP	REALNY CZAS NAGRZEWANIA (h)**	WAGA (kg)	CENA NETTO (PLN)	CENA BRUTTO (PLN)	REFERENCJA
			S	W	G	A	B	C						
200	2380	1800	621	1 520	646	1 214	960	302	2,95	2,95	84	5 088	6 258	232 512
270	2980	2400	621	1 860	646	1 548	1 300	302	3,39	3,39	91	5 302	6 521	232 513

CE Classe II IP 24

WYMIARY MONTAŻOWE (mm)

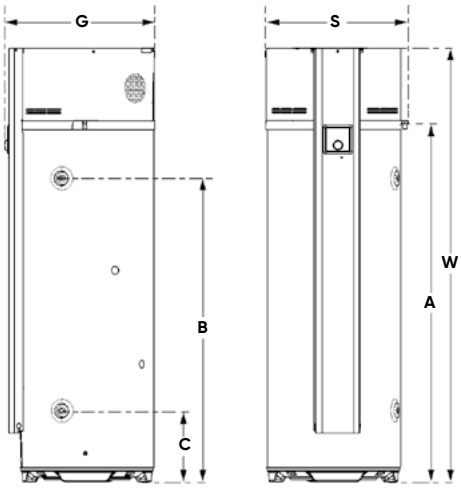

* okres bezwarunkowej gwarancji jaką objęty jest zbiornik i sprężarka urządzenia

EXPLORER ai

Doskonała technologia w zgodzie z ekologią.
Ekonomiczna i ekologiczna metoda ogrzewania wody na potrzeby gospodarstw domowych i drobnego biznesu.

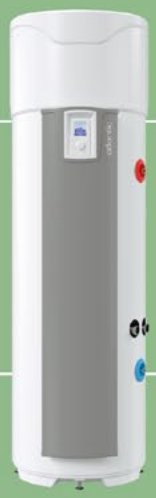

więcej informacji

model COIL

PLUSY PRODUKTU

KOMFORT

- Modele stojące o pojemności 200 L lub 270 L z wbudowaną wężownicą lub bez
- Bardzo wysoki współczynnik efektywności COP ±3,2 (dla temp. zewn. +15°C)
- Możliwość zdalnego sterowania za pomocą aplikacji mobilnej COZYTOUCH
- Regulowane i obrotowe głowice kanałów powietrznych
- Możliwość wykorzystywania powietrza do pracy bezpośrednio z pomieszczenia lub z zewnątrz

STEROWANIE

- Wielofunkcyjny, zaawansowany, cyfrowy programator sterujący HOMECONTROL® z wyświetlaczem LCD, umożliwiający współpracę z ogniwami fotowoltaicznymi
- Tryb EKO: 100% energii pochodzi z pompy ciepła
- Tryb SMART CONTROL: Automatyczny lub ręczny dobór parametrów prac z wykorzystaniem funkcji TERMODYNAMIKA, KOCIOŁ, GRZAŁKA, SOLAR, FOTOWOLTAIKA
- Tryb SMART ENERGY: Analizujący konsumpcję energii wraz z oszacowaniem jej kosztów
- Tryb ABSENCE: Programowanie dłuższej nieobecności, np. weekend, wakacje
- Tryb BOOST: Szybkie grzanie z użyciem grzałki elektrycznej
- Tryb SERWIS: Informuje o ewentualnych usterkach technicznych, podając kod danej usterki

Cozytouch

Aplikacja COZYTOUCH do pobrania w:

Available on the App Store

Google play

TERMODYNAMICZNY OGRZEWACZ WODY

OD 200 DO 270 L

io homecontrol · somfy · OSZCZĘDŹ 80% ENERGII · GWARANCJA 5* LAT · ErP A+

EKONOMIA

- 80% tańszy w eksploatacji od klasycznego ogrzewacza elektrycznego o tej samej pojemności
- Izolacja termiczna najwyższej jakości wykonana z pianki poliuretanowej (0% C.F.C., gęstość 40 g/L)
- Wbudowany wymiennik spiralny (model COIL) do współpracy z zewnętrznym źródłem ciepła
- Zwrot inwestycji w niecałe 3 lata
- 5-letni okres gwarancji na sprężarkę i zbiornik
- Zbiornik wykonany ze stali wysokogatunkowej (RST 235) pokrytej emalią ceramiczną (200 µm)
- Zakres regulacji temperatury wody w przedziale 50-62°C
- System antyzamarzaniowej ochrony (min. temp. wody +7°C)

DESIGN

- Nowoczesny i minimalistyczny design
- Przyjazny i prosty w obsłudze interfejs

INNE

- Bardzo wydajna grzałka ceramiczna (moc punktowa 4W/cm²)
- Emalia ceramiczna z systemem TiO+CuO (200 µm)
- Miedziany parownik pompy ciepła
- Skraplacz wykonany z aluminium
- Elektroniczny reduktor ciśnienia
- Napełniony zbiornik czynnika chłodniczego
- Kolor biały (RAL 9016, lakier epoxy-polyester)
- Łącznik dielektryczny (mufka) ¾"

1 Kanały wylotowe
2 Sprężarka
3 Grzałka ceramiczna 1800 W
4 Wymiennik spiralny (wężownica)
5 Izolacja z pianki poliuretanowej
6 Dynamiczna ochrona antykorozyjna ACI Hybride*
7 Programator
8 Reduktor ciśnienia termostatyczny
9 Zawór rozprężny

1 Przycisk nawigacji
2 Rewers
3 Wybór trybu pracy
4 Wyświetlacz LCD

COZYTOUCH umożliwia **zdalne zarządzanie pracą urządzeń** przy użyciu **aplikacji mobilnej.**

Available on the App Store · Google play

Mam możliwość wyboru opcji komfortu termicznego gdziekolwiek jestem i kiedykolwiek chcę.

Z łatwością zarządzam opcjami ogrzewania w czasie mojej nieobecności.

Mogę wyświetlić zużycie energii i kwotę zaoszczędzoną na ogrzewaniu.

OPCJA	CENA NETTO (PLN)	CENA BRUTTO (PLN)	REFERENCJA
centralka COZYTOUCH	557	685	001 231

* okres bezwarunkowej gwarancji jaką objęty jest zbiornik i sprężarka urządzenia
** w porównaniu do klasycznego ogrzewacza elektrycznego tej samej pojemności
\# pozostałe programatory z naszej oferty znajdują się na str. 4-9

EXPLORER ai

Doskonała technologia w zgodzie z ekologią.

DANE TECHNICZNE	j. m.	EXPLORER AI	EXPLORER AI	EXPLORER AI COIL	EXPLORER AI COIL
Czynnik chłodniczy		R513A	R513A	R513A	R513A
Masa czynnika chłodniczego	kg	0,8	0,86	0,8	0,86
CHARAKTERYSTYKA PRACY					
Pojemność zbiornika (DIN 4357)	L	200	270	200	270
Ilość wody ogrzana za pomocą grzałki elektrycznej	L	110	130	110	130
Zakres temperatur pracy przy użyciu grzałki elektrycznej	°C	+50+62°C	+50+62°C	+50+62°C	+50+62°C
Moc grzałki elektrycznej	W	1 800	1 800	1 800	1 800
Moc pobierana (nominalna)	W	700	700	700	700
Moc pobierana (całkowita)	W	2 500	2 500	2 500	2 500
Zakres temperatur powietrza dla pracy pompy	°C	-5+43°C	-5+43°C	-5+43°C	-5+43°C
Zakres regulacji temperatury wody w zbiorniku	°C	+50+62°C	+50+62°C	+50+62°C	+50+62°C
Średnica przyłącza hydraulicznego (zimna woda)	cal	¾"	¾"	¾"	¾"
Średnica przyłącza hydraulicznego (ciepła woda+cyrkulacja)	cal	¾"	¾"	¾"	¾"
Zasilanie		230 V/50 Hz	230 V/50 Hz	230 V/50 Hz	230 V/50 Hz
Zabezpieczenie na bezpieczniku różnicowym	A	16	16	16	16
Waga urządzenia	kg	80	92	97	111
Ciśnienie robocze	bar	8	8	8	8
Poziom hałasu	dB	53	53	53	53
Powierzchnia wężownicy	m^2	-	-	1,2	1,2
SPRAWNOŚĆ					
Współczynnik efektywności dla temp. zewn. +15°C	COP	3,1	3,5	3,1	3,5
Współczynnik efektywności dla temp. zewn. +7°C	COP	2,8	3,2	2,8	3
Wydajność cieplna (pompa ciepła)*	L	400	520	400	520
Wydajność cieplna (grzałka elektryczna)*	L	320	440	320	440
Wydatek powietrza (bez obciążenia – 1 prędk./2 prędk.)	m^3/h	305,7 / 390	287,6 / 390	305,7 / 390	287,6 / 390
Czas ogrzewania przy użyciu pompy ciepła**	h	6,10	8	6,10	8
Czas ogrzewania przy użyciu grzałki elektrycznej	h	4,48	7,32	4,48	7,32
Wymiary (wys./szer./gł.)	mm	1617 / 620 / 665	1957/ 620 / 665	1617 / 620 / 665	1957/ 620 / 665
Cena netto	PLN	7 102	7 649	8 195	8 741
Cena brutto	PLN	8 735	9 408	10 080	10 751
Referencja		986 086	986 087	986 088	986 089

* wydajność ciągła wody o temp. +40°C (temp. wody magazynowanej 65°C)

** woda ogrzewana w przedziale +15-51°C, temp. pow. zasysanego +15°C, wilgotność 70%

WYMIARY MONTAŻOWE (mm)

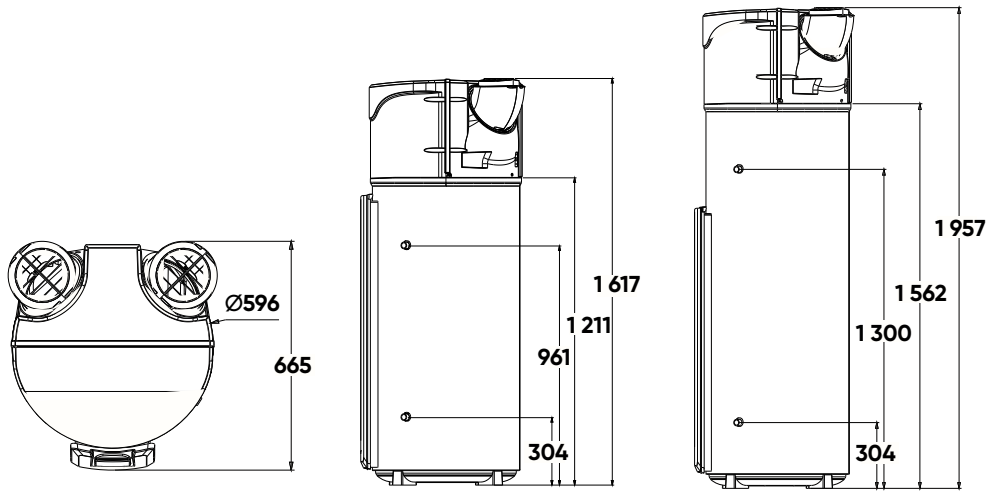

TERMODYNAMICZNY OGRZEWACZ WODY

OD 200 DO 270 L

■ odnawialne źródła ciepła

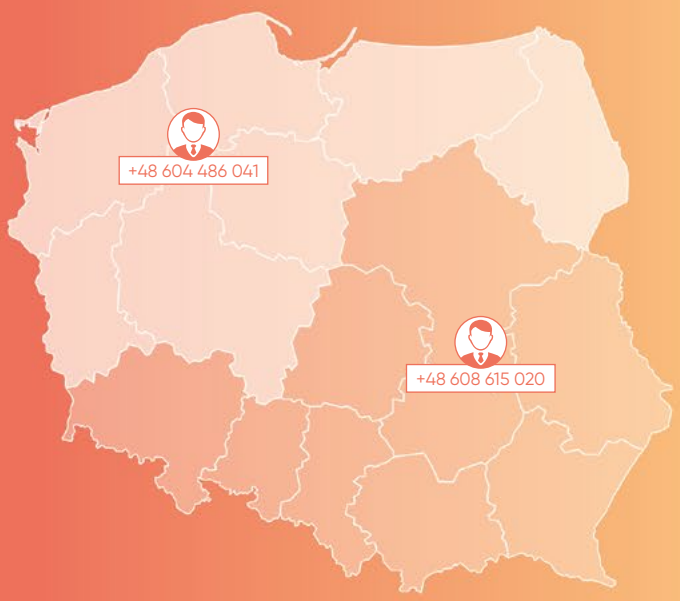

■ grzejniki elektryczne
■ grzejniki łazienkowe
■ ogrzewacze wody
■ zasobniki c.w.u.
■ pompy ciepła

■ Terminarz szkoleń **2020**

14 stycznia wtorek	**11** lutego wtorek	**10** marca wtorek	**21** kwietnia wtorek	**5** maja wtorek
16 czerwca wtorek	**8** września wtorek	**6** października wtorek	**17** listopada wtorek	**8** grudnia wtorek

GROUPE ATLANTIC

ATLANTIC POLSKA
ul. Płochocińska 99 A, 03-044 Warszawa
tel. 48 22 487 50 76
fax 48 22 614 57 00

www.atlantic-polska.pl
office@atlantic-polska.pl